Diese Zeichnung und Planung ist Eigentum der Fa. RK-Prozesstechnik. Jede von uns nicht schriftlich genehmigte Benutzung (Vervielfältigung, Überlassung an Dritte etc.) ist verboten und macht schadenersatzpflichtig.

RK Prozeßtechnik GmbH & Co.KG
Riedstraße 10 79787 LAUCHRINGEN
TEL.: 07741/9199-0 FAX.: 07741/9199-11

KUNDE:

Fa. Glaser Trockensand GmbH
Dumersheimer Strasse 28
76316 Malsch

TECHNISCHE DATEN:

ANSCHLUSSWERT : 160 A
EINSPEISUNG : 4x 70qmm
SPANNUNG : 3x400V,50Hz
STEUERSPANNUNG : 230V AC, 24V DC

VERDRAHTUNGSFARBEN:

HAUPTSTROMKREIS : L=SCHWARZ
N=HELLBLAU

vor Hauptschalter: =BRAUN und SCHWARZ

STEUERSTROMKREIS: 230 VAC = ROT
0V (230)= ROT/WEISS
24 VDC = BLAU
0V (24V) = BLAU/WEISS

Messleitungen : =WEISS

Gruppe + 1 = Inhaltsverzeichnis
Gruppe + 3 = Einspeisung Netzteil
Gruppe + 10 = Nassbefüllung
Gruppe + 20 = Trocknung
Gruppe + 30 = Abzug
Gruppe + 30 = Erweiterung
Gruppe + 36 = Abzug Silo 25-28

XP = Klemmleiste
Steuerpult

XR = Klemmleiste
Rechnerschrank

X00 = Klemmleiste
allgemein

+35-X1Klemmen =
Erweiterungs
schrank
230V

+35-X2Klemmen =
Erweiterungs
schrank
24V

X01 = Klemmleiste
Nassbefüllung
400/230V AC

X02 = Klemmleiste
Nassdosierung
400/230V AC

X04 = Klemmleiste
Trockendosierung
400/230V AC

X11 = Klemmleiste
Nassbefüllung
24 VDC

X12 = Klemmleiste
Nassdosierung
24 VDC

X14 = Klemmleiste
Trockendosierung
24 VDC

X21 = Vorort ET-Station
Nassbefüllung

X22 = Füllstände
ET-Station

X24 = Klemmenkasten
Trockendosierung
24 VDC

X31 = Vorortbedienung
Nassbefüllung

X32 = Klemmenkasten
Nassdosierung

X34 = Vorortbedienung
Verlader Staub

X42 = Klemmenkasten
Filtersteuerungen

X44 = Vorortbedienung
Verlader Sande

X54 = Klemmenkasten
Kaltleiter
Dosierbänder

Diese Zeichnung und Planung ist Eigentum der Fa. RK-Prozesstechnik. Jede von uns nicht schriftlich genehmigte Benutzung (Vervielfältigung, Überlassung an Dritte etc.) ist verboten und macht schadenersatzpflichtig.

Änderungsdatum 26.02.2015	Projektverantwortlicher RoHe	PROZESSTECHNIK ENGINEERING AUTOMATION CONTROLLING	Riedstraße 10 79787 Lauchringen Tel: +49(7741)9199-0 Fax: +49(7741)-9199-11	Glaser Malsch Quarzaufbereitung	Gruppenbenennung
Bearbeiter J.B.					
Index					

Anlage/Ort = +1	Name	+1/2
	Aktuelle Seite	2
AB-Nr.: 565	Gesamtseitenzahl	218

Inhaltsverzeichnis

RK_Inhaltsverzeichnis Neu - Kopie 2.7

Anlage	Seitenname	Seite	Seitenbeschreibung	Datum	Bearbeiter
565 Malsch	+1/1	1	Titelseite	19.10.2022	Dennis_Dercho
565 Malsch	+1/2	2	Gruppenbenennung	26.02.2015	JBB
565 Malsch	+1/3	3	Inhaltsverzeichnis : +1/1 - +3/9	19.10.2022	Dennis_Dercho
565 Malsch	+1/3.a	4	Inhaltsverzeichnis : +3/10 - +20/12	19.10.2022	Dennis_Dercho
565 Malsch	+1/3.b	5	Inhaltsverzeichnis : +20/13 - +30/2.a	19.10.2022	Dennis_Dercho
565 Malsch	+1/3.c	6	Inhaltsverzeichnis : +30/3 - +35/8	19.10.2022	Dennis_Dercho
565 Malsch	+1/3.d	7	Inhaltsverzeichnis : +35/9 - =KL+20/13	19.10.2022	Dennis_Dercho
565 Malsch	+1/3.e	8	Inhaltsverzeichnis : =KL+20/14 - =KL+PULT/41	19.10.2022	Dennis_Dercho
565 Malsch	+1/3.f	9	Inhaltsverzeichnis : =KL+RECHNER/42 - =25_28+36/4	19.10.2022	Dennis_Dercho
565 Malsch	+1/3.g	10	Inhaltsverzeichnis : =25_28+36/5 - =25_28KLSL/6	19.10.2022	Dennis_Dercho
565 Malsch	+1/3.h	11	Inhaltsverzeichnis : =25_28KLSLBL/1 - =25_28KLSLBL/2	19.10.2022	Dennis_Dercho
565 Malsch	+3/1	12	Stromlaufplan Einspeisung Netzteil 24V	26.02.2015	JBB
565 Malsch	+3/2	13	Stromlaufplan Netzteil 230V	26.02.2015	JBB
565 Malsch	+3/3	14	Not-Aus	26.02.2015	JBB
565 Malsch	+3/3.1	15	Not-Aus	26.02.2015	JBB
565 Malsch	+3/3.2	16	Not-Aus	26.02.2015	JBB
565 Malsch	+3/3.3	17	Not-Aus	26.02.2015	JBB
565 Malsch	+3/3.4	18	Not-Aus	26.02.2015	JBB
565 Malsch	+3/3.5	19	Not-Aus	26.02.2015	JBB
565 Malsch	+3/3.6	20	Not-Aus	26.02.2015	JBB
565 Malsch	+3/3.7	21	Not-Aus	26.02.2015	JBB
565 Malsch	+3/3.8	22	Not-Aus	26.02.2015	JBB
565 Malsch	+3/4	23	Stromlaufplan Abgänge Aufgabe-Abzug	26.02.2015	JBB
565 Malsch	+3/5	24	Stromlaufplan Beleuchtung	26.02.2015	JBB
565 Malsch	+3/6	25	USV Rechner	26.02.2015	JBB
565 Malsch	+3/7	26	Bandwaagen	26.02.2015	JBB
565 Malsch	+3/9	27	Übersicht ET-Station 4	26.02.2015	JBB

Diese Zeichnung und Planung ist Eigentum der Fa. RK-Prozesstechnik. Jede von uns nicht schriftlich genehmigte Benutzung (Vervielfältigung, Überlassung an Dritte etc.) ist verboten und macht schadenersatzpflichtig.

Riedstraße 10
79787 Lauchringen
Tel: +49(7741)9199-0
Fax: +49(7741)-9199-11

Glaser Malsch
Quarzaufbereitung

Inhaltsverzeichnis : +1/1 - +3/9

Anlage/Ort = +1

AB-Nr.: 565

Name +1/3
Aktuelle Seite 3
Gesamtseitenzahl 218

Inhaltsverzeichnis

RK_Inhaltsverzeichnis Neu - Kopie 2.7

Anlage	Seitenname	Seite	Seitenbeschreibung	Datum	Bearbeiter
565 Malsch	+3/10	28	SPS-Übersicht ET 04 Schrank	26.02.2015	JBB
565 Malsch	+10/1	29	Not-Aus Reissleinen	26.02.2015	JBB
565 Malsch	+10/2	30	Übersicht ET-Station 3 Schrank Befüllung	26.02.2015	JBB
565 Malsch	+10/3	31	SPS-Übersicht ET 03 Schrank Befüllung	26.02.2015	JBB
565 Malsch	+10/4	32	Übersicht ET-Station 23 Vorort Befüllung	26.02.2015	JBB
565 Malsch	+10/5	33	SPS-Übersicht ET 23 Vorort Befüllung	26.02.2015	JBB
565 Malsch	+10/6	34	Vorortbedienung	26.02.2015	JBB
565 Malsch	+10/7	35	Abzugsband	26.02.2015	JBB
565 Malsch	+10/8	36	Förderband	26.02.2015	JBB
565 Malsch	+10/9	37	Verteilband	26.02.2015	JBB
565 Malsch	+10/10	38	Umstellklappe Silo 1 - 2+3	26.02.2015	JBB
565 Malsch	+10/11	39	Vollmelder Nasssilos Anfahrwarnung	26.02.2015	JBB
565 Malsch	+10/12	40	Radarmessung Nasssilos	26.02.2015	JBB
565 Malsch	+10/13	41	Rüttler Aufgabebunker	26.02.2015	JBB
565 Malsch	+20/1	42	Klemmenkasten Nassdosierung	26.02.2015	JBB
565 Malsch	+20/2	43	Übersicht ET-Station 5 Schrank Trocknung	26.02.2015	JBB
565 Malsch	+20/2.1	44	Übersicht ET-Station 5 Schrank Trocknung	26.02.2015	JBB
565 Malsch	+20/3	45	SPS-Übersicht ET 5 Schrank Trocknung	26.02.2015	JBB
565 Malsch	+20/4	46	Übersicht ET-Station 25 Vorort Trocknung	26.02.2015	JBB
565 Malsch	+20/5	47	SPS-Übersicht ET 25 Vorort Trocknung	26.02.2015	JBB
565 Malsch	+20/6	48	Mischluftventilator	26.02.2015	JBB
565 Malsch	+20/7	49	Abluftventilator Trocknung	26.02.2015	JBB
565 Malsch	+20/8	50	Ventilator Anlageentstaubung	26.02.2015	JBB
565 Malsch	+20/9	51	Kühlluft Ventilator	26.02.2015	JBB
565 Malsch	+20/10	52	Spülventilator	26.02.2015	JBB
565 Malsch	+20/11	53	Förderrohr Silo 1-2	26.02.2015	JBB
565 Malsch	+20/12	54	Feinsiebmaschine	26.02.2015	JBB

Diese Zeichnung und Planung ist Eigentum der Fa. RK-Prozesstechnik. Jede von uns nicht schriftlich genehmigte Benutzung (Vervielfältigung, Überlassung an Dritte etc.) ist verboten und macht schadenersatzpflichtig.

Riedstraße 10
79787 Lauchringen
Tel: +49(7741)9199-0
Fax: +49(7741)-9199-11

Glaser Malsch
Quarzaufbereitung

Inhaltsverzeichnis : +3/10 - +20/12

Anlage/Ort = +1

AB-Nr.: 565

Name +1/3.1
Aktuelle Seite 4
Gesamtseitenzahl 218

Inhaltsverzeichnis

RK_Inhaltsverzeichnis Neu - Kopie 2.7

Anlage	Seitenname	Seite	Seitenbeschreibung	Datum	Bearbeiter
565 Malsch	+20/13	55	Grobsiebmaschine	26.02.2015	JBB
565 Malsch	+20/14	56	Band nach Elevator	26.02.2015	JBB
565 Malsch	+20/15	57	Elevator	26.02.2015	JBB
565 Malsch	+20/16	58	Elevator	26.02.2015	JBB
565 Malsch	+20/17	59	Zubringerband Elevator	26.02.2015	JBB
565 Malsch	+20/18	60	Vollmelder Trockengutsilos	26.02.2015	JBB
565 Malsch	+20/19	61	Radarmessung Trockensilos	26.02.2015	JBB
565 Malsch	+20/20	62	Filterabreinigungen Heizungen	26.02.2015	JBB
565 Malsch	+20/21	63	Filterabreinigung Filter 17 Heissluft	26.02.2015	JBB
565 Malsch	+20/22	64	Filterabreinigung Filter 18	26.02.2015	JBB
565 Malsch	+20/23	65	Filterabreinigung Filter 40 Entstaubung	26.02.2015	JBB
565 Malsch	+20/24	66	Staubsammelschnecke	26.02.2015	JBB
565 Malsch	+20/25	67	Zellenradschleuse Filter 17/40	26.02.2015	JBB
565 Malsch	+20/26	68	Zellenradschleuse Filter 18	26.02.2015	JBB
565 Malsch	+20/27	69	Rüttler Einlauf Staubsilo	26.02.2015	JBB
565 Malsch	+20/28	70	Filter Temperatursicherung	26.02.2015	JBB
565 Malsch	+20/29	71	Austausch Brennersteuerung	26.02.2015	JBB
565 Malsch	+20/30	72	Trockner/Kühler	19.10.2022	Dennis_Dercho
565 Malsch	+20/31	73	Zubringerband Trockner	26.02.2015	JBB
565 Malsch	+20/32	74	Abzugsband Nass-Silos	26.02.2015	JBB
565 Malsch	+20/33	75	Schieber Nass-silo 1	26.02.2015	JBB
565 Malsch	+20/34	76	Schieber Nass-silo 2	26.02.2015	JBB
565 Malsch	+20/35	77	Schieber Nass-silo 3	26.02.2015	JBB
565 Malsch	+20/36	78	Rüttler Nass-Silos	26.02.2015	JBB
565 Malsch	+30/1	79	Klemmenkasten Trockendosierung	26.02.2015	JBB
565 Malsch	+30/2	80	Übersicht ET-Station 6 Schrank Tr.dosierung	26.02.2015	JBB
565 Malsch	+30/2.a	81	Übersicht ET-Station 6 Schrank Tr.dosierung	26.02.2015	JBB

Diese Zeichnung und Planung ist Eigentum der Fa. RK-Prozesstechnik. Jede von uns nicht schriftlich genehmigte Benutzung (Vervielfältigung, Überlassung an Dritte etc.) ist verboten und macht schadenersatzpflichtig.

Änderungsdatum 19.10.2022	Projektverantwortlicher RoHe	PROZESSTECHNIK ENGINEERING AUTOMATION CONTROLLING	Riedstraße 10 79787 Lauchringen Tel: +49(7741)9199-0 Fax: +49(7741)-9199-11	Glaser Malsch Quarzaufbereitung	Inhaltsverzeichnis : +20/13 - +30/2.a
Bearbeiter	Dennis_Dercho				
Index					

Anlage/Ort = +1		Name	+1/3.2
		Aktuelle Seite	5
AB-Nr.: 565		Gesamtseitenzahl	218

Inhaltsverzeichnis

RK_Inhaltsverzeichnis Neu - Kopie 2.7

Anlage	Seitenname	Seite	Seitenbeschreibung	Datum	Bearbeiter
565 Malsch	+30/3	82	SPS-Übersicht ET 6 Schrank Tr.Dosierung	26.02.2015	JBB
565 Malsch	+30/5	83	Staub Förderschnecke	26.02.2015	JBB
565 Malsch	+30/6	84	Verlader Sande	26.02.2015	JBB
565 Malsch	+30/7	85	Packmaschine	26.02.2015	JBB
565 Malsch	+30/8	86	Verteilband Bandwaage	26.02.2015	JBB
565 Malsch	+30/9	87	Stichband	26.02.2015	JBB
565 Malsch	+30/10	88	Reinigungsschnecke 2	26.02.2015	JBB
565 Malsch	+30/11	89	Steigband aussen Z-Förderer	26.02.2015	JBB
565 Malsch	+30/12	90	Abzugsband Sande Binder	26.02.2015	JBB
565 Malsch	+30/13	91	Dosierband Silo 1	26.02.2015	JBB
565 Malsch	+30/14	92	Dosierband Silo 2	19.10.2022	Dennis_Dercho
565 Malsch	+30/15	93	Dosierband Silo 3	19.10.2022	Dennis_Dercho
565 Malsch	+30/16	94	Dosierband Silo 4	19.10.2022	Dennis_Dercho
565 Malsch	+30/17	95	Dosierband Silo 5	19.10.2022	Dennis_Dercho
565 Malsch	+30/18	96	Dosierband Silo 6	26.02.2015	JBB
565 Malsch	+30/19	97	Schieber Silo 7	26.02.2015	JBB
565 Malsch	+30/20	98	Schieber Silo 8	26.02.2015	JBB
565 Malsch	+30/21	99	Kaltleiter Dosierbänder	26.02.2015	JBB
565 Malsch	+30/22	100	Reserve	26.02.2015	JBB
565 Malsch	+35/1	101	Stromlaufplan Einspeisungen	26.02.2015	JBB
565 Malsch	+35/2	102	Not-Aus Kette Reissleinen Schieflauf	26.02.2015	JBB
565 Malsch	+35/3	103	Stromlaufplan Beleuchtung Lüfter	26.02.2015	JBB
565 Malsch	+35/4	104	Befüllschnecke	26.02.2015	JBB
565 Malsch	+35/5	105	Siebanlage	26.02.2015	JBB
565 Malsch	+35/6	106	Siloerweiterung Silo 21-24 MAX-Melder Füllstände	26.02.2015	JBB
565 Malsch	+35/7	107	Dosierband 21	26.02.2015	JBB
565 Malsch	+35/8	108	Dosierband 22	26.02.2015	JBB

Diese Zeichnung und Planung ist Eigentum der Fa. RK-Prozesstechnik. Jede von uns nicht schriftlich genehmigte Benutzung (Vervielfältigung, Überlassung an Dritte etc.) ist verboten und macht schadenersatzpflichtig.

Riedstraße 10
79787 Lauchringen
Tel: +49(7741)9199-0
Fax: +49(7741)-9199-11

Glaser Malsch
Quarzaufbereitung

Inhaltsverzeichnis : +30/3 - +35/8

Anlage/Ort = +1

AB-Nr.: 565

Name +1/3.3
Aktuelle Seite 6
Gesamtseitenzahl 218

Inhaltsverzeichnis

RK_Inhaltsverzeichnis Neu - Kopie 2.7

Anlage	Seitenname	Seite	Seitenbeschreibung	Datum	Bearbeiter
565 Malsch	+35/9	109	Dosierband 23	26.02.2015	JBB
565 Malsch	+35/10	110	Dosierband 24	26.02.2015	JBB
565 Malsch	+35/11	111	Abzugsband Sande Feinsiebmaschine	26.02.2015	JBB
565 Malsch	+35/12	112	Sammelband Bandwaage	26.02.2015	JBB
565 Malsch	+35/13	113	Verteilband	26.02.2015	JBB
565 Malsch	+35/14	114	Verladetrichter	26.02.2015	JBB
565 Malsch	+35/15	115	Verladetrichter Bedienflasche	26.02.2015	JBB
565 Malsch	+35/16	116	Filter	26.02.2015	JBB
565 Malsch	+35/16.1	117	LKW-Schürze Verladegarnitur	26.02.2015	JBB
565 Malsch	+35/17	118	Band zum Sieb Silo 21-24	26.02.2015	JBB
565 Malsch	+35/30	119	S7 SPS Übersicht ET Nr.27	26.02.2015	JBB
565 Malsch	+35/31	120	S7 SPS Übersicht ET Nr.27	26.02.2015	JBB
565 Malsch	+35/32	121	S7 SPS Übersicht	26.02.2015	JBB
565 Malsch	=KL+3/1	122	+3-X?	26.02.2015	JBB
565 Malsch	=KL+10/1	123	Klemmleiste Nassbefüllung 400/230V AC	26.02.2015	JBB
565 Malsch	=KL+10/2	124	Klemmleiste Nassbefüllung 24 VDC	26.02.2015	JBB
565 Malsch	=KL+10/3	125	Vorort ET-Station Nassbefüllung	26.02.2015	JBB
565 Malsch	=KL+10/4	126	Vorort ET-Station Nassbefüllung	26.02.2015	JBB
565 Malsch	=KL+10/5	127	Vorort ET-Station Nassbefüllung	26.02.2015	JBB
565 Malsch	=KL+10/6	128	Vorortbedienung Nassbefüllung	26.02.2015	JBB
565 Malsch	=KL+10/7	129	Vorortbedienung Nassbefüllung	26.02.2015	JBB
565 Malsch	=KL+20/8	130	Klemmleiste Nassdosierung 400/230V AC	26.02.2015	JBB
565 Malsch	=KL+20/9	131	Klemmleiste Nassdosierung 400/230V AC	26.02.2015	JBB
565 Malsch	=KL+20/10	132	Klemmleiste Nassdosierung 400/230V AC	26.02.2015	JBB
565 Malsch	=KL+20/11	133	Klemmleiste Nassdosierung 400/230V AC	26.02.2015	JBB
565 Malsch	=KL+20/12	134	Klemmleiste Nassdosierung 24 VDC	26.02.2015	JBB
565 Malsch	=KL+20/13	135	Klemmleiste Nassdosierung 24 VDC	26.02.2015	JBB

Diese Zeichnung und Planung ist Eigentum der Fa. RK-Prozesstechnik. Jede von uns nicht schriftlich genehmigte Benutzung (Vervielfältigung, Überlassung an Dritte etc.) ist verboten und macht schadenersatzpflichtig.

PROZESSTECHNIK ENGINEERING AUTOMATION CONTROLLING

Riedstraße 10
79787 Lauchringen
Tel: +49(7741)9199-0
Fax: +49(7741)-9199-11

Glaser Malsch
Quarzaufbereitung

Inhaltsverzeichnis : +35/9 - =KL+20/13

Anlage/Ort = +1

AB-Nr.: 565

Inhaltsverzeichnis

RK_Inhaltsverzeichnis Neu - Kopie 2.7

Anlage	Seitenname	Seite	Seitenbeschreibung	Datum	Bearbeiter
565 Malsch	=KL+20/14	136	Klemmleiste Nassdosierung 24 VDC	26.02.2015	JBB
565 Malsch	=KL+20/15	137	Klemmleiste Nassdosierung 24 VDC	26.02.2015	JBB
565 Malsch	=KL+20/16	138	Klemmleiste Nassdosierung 24 VDC	26.02.2015	JBB
565 Malsch	=KL+20/17	139	Klemmleiste Nassdosierung 24 VDC Reserve	26.02.2015	JBB
565 Malsch	=KL+20/18	140	Füllstände ET-Station	26.02.2015	JBB
565 Malsch	=KL+20/19	141	Füllstände ET-Station	26.02.2015	JBB
565 Malsch	=KL+20/20	142	Füllstände ET-Station	26.02.2015	JBB
565 Malsch	=KL+20/21	143	Klemmenkasten Nassdosierung	26.02.2015	JBB
565 Malsch	=KL+20/22	144	Klemmenkasten Nassdosierung	26.02.2015	JBB
565 Malsch	=KL+20/23	145	Klemmenkasten Nassdosierung	26.02.2015	JBB
565 Malsch	=KL+20/24	146	Klemmenkasten Filtersteuerungen	26.02.2015	JBB
565 Malsch	=KL+20/25	147	Klemmenkasten Filtersteuerungen	26.02.2015	JBB
565 Malsch	=KL+30/26	148	Klemmleiste Trockendosierung 400/230V AC	26.02.2015	JBB
565 Malsch	=KL+30/27	149	Klemmleiste Trockendosierung 400/230V AC	26.02.2015	JBB
565 Malsch	=KL+30/28	150	Klemmleiste Trockendosierung 24 VDC	26.02.2015	JBB
565 Malsch	=KL+30/29	151	Klemmleiste Trockendosierung 24 VDC	26.02.2015	JBB
565 Malsch	=KL+30/30	152	Klemmleiste Trockendosierung 24 VDC	26.02.2015	JBB
565 Malsch	=KL+30/31	153	Klemmleiste Trockendosierung 24 VDC	26.02.2015	JBB
565 Malsch	=KL+30/32	154	Klemmleiste Trockendosierung	26.02.2015	JBB
565 Malsch	=KL+30/33	155	Klemmenkasten Trockendosierung 24 VDC	26.02.2015	JBB
565 Malsch	=KL+30/34	156	Klemmenkasten Trockendosierung 24 VDC	26.02.2015	JBB
565 Malsch	=KL+30/35	157	Klemmenkasten Trockendosierung 24 VDC	26.02.2015	JBB
565 Malsch	=KL+30/36	158	Klemmenkasten Trockendosierung 24 VDC	26.02.2015	JBB
565 Malsch	=KL+30/37	159	Vorortbedienung Verlader Staub	26.02.2015	JBB
565 Malsch	=KL+ALLG/39	160	Klemmleiste allgemein	26.02.2015	JBB
565 Malsch	=KL+ALLG/40	161	Klemmleiste allgemein	26.02.2015	JBB
565 Malsch	=KL+PULT/41	162	Klemmleiste Steuerpult	26.02.2015	JBB

Diese Zeichnung und Planung ist Eigentum der Fa. RK-Prozesstechnik. Jede von uns nicht schriftlich genehmigte Benutzung (Vervielfältigung, Überlassung an Dritte etc.) ist verboten und macht schadenersatzpflichtig.

Riedstraße 10
79787 Lauchringen
Tel: +49(7741)9199-0
Fax: +49(7741)-9199-11

Glaser Malsch
Quarzaufbereitung

Inhaltsverzeichnis : =KL+20/14 - =KL+PULT/41

Anlage/Ort = +1

AB-Nr.: 565

Inhaltsverzeichnis

RK_Inhaltsverzeichnis Neu - Kopie 2.7

Anlage	Seitenname	Seite	Seitenbeschreibung	Datum	Bearbeiter
565 Malsch	=KL+RECHNER/42	163	Klemmleiste Rechnerschrank	26.02.2015	JBB
565 Malsch	=KL+RECHNER/43	164	Klemmleiste Rechnerschrank	26.02.2015	JBB
565 Malsch	=KL+RECHNER/44	165	Klemmleiste Rechnerschrank	26.02.2015	JBB
565 Malsch	=KL+35/1	166	+35-X1	26.02.2015	JBB
565 Malsch	=KL+35/2	167	+35-X1	26.02.2015	JBB
565 Malsch	=KL+35/3	168	+35-X1	26.02.2015	JBB
565 Malsch	=KL+35/4	169	+35-X2	26.02.2015	JBB
565 Malsch	=KL+35/5	170	+35-X2	26.02.2015	JBB
565 Malsch	=KL+35/6	171	+35-X2	26.02.2015	JBB
565 Malsch	=KL+35/7	172	+35-X2	26.02.2015	JBB
565 Malsch	=KL+35/8	173	+35-X2	26.02.2015	JBB
565 Malsch	=KL+35/9	174	+35-X2	26.02.2015	JBB
565 Malsch	=25_28+1/1	175	Titelseite	26.02.2015	JBB
565 Malsch	=25_28+1/3	176	Gruppenbenennung	26.02.2015	JBB
565 Malsch	=25_28+1/9	177	Aufbau Schrank	26.02.2015	JBB
565 Malsch	=25_28+3/1	178	Stromlaufplan Einspeisung Netzteil 24V	26.02.2015	JBB
565 Malsch	=25_28+3/2	179	ET_Station 70	26.02.2015	JBB
565 Malsch	=25_28+3/3	180	ET_Station 70	26.02.2015	JBB
565 Malsch	=25_28+3/4	181	ET_Station 70	26.02.2015	JBB
565 Malsch	=25_28+3/5	182	ET_Station 70	26.02.2015	JBB
565 Malsch	=25_28+3/6	183	ET_Station 70	26.02.2015	JBB
565 Malsch	=25_28+3/7	184	ET_Station 70	26.02.2015	JBB
565 Malsch	=25_28+36/1	185	Dosierband Silo 26	26.02.2015	JBB
565 Malsch	=25_28+36/1.1	186	Schieber Silo 26	26.02.2015	JBB
565 Malsch	=25_28+36/2	187	Dosierschnecke Silo 25	26.02.2015	JBB
565 Malsch	=25_28+36/3	188	Dosierschnecke Silo 27	26.02.2015	JBB
565 Malsch	=25_28+36/4	189	Dosierschnecke Silo 28	26.02.2015	JBB

Diese Zeichnung und Planung ist Eigentum der Fa. RK-Prozesstechnik. Jede von uns nicht schriftlich genehmigte Benutzung (Vervielfältigung, Überlassung an Dritte etc.) ist verboten und macht schadenersatzpflichtig.

Inhaltsverzeichnis

RK_Inhaltsverzeichnis Neu - Kopie 2.7

Anlage	Seitenname	Seite	Seitenbeschreibung	Datum	Bearbeiter
565 Malsch	=25_28+36/5	190	Befüllschnecke Silo 25	26.02.2015	JBB
565 Malsch	=25_28+36/6	191	Einblasung kont.Messung Füllstand	26.02.2015	JBB
565 Malsch	=25_28+36/7	192	Einblasung Silofilter	26.02.2015	JBB
565 Malsch	=25_28+36/8	193	Einblasung Vollmelder Überdruckwächter	26.02.2015	JBB
565 Malsch	=25_28+36/9	194	Einblasung Quetschventile Bügelschalter	26.02.2015	JBB
565 Malsch	=25_28+36/10	195	Einblasung Vorortbedienung Silo 25 + 26	26.02.2015	JBB
565 Malsch	=25_28+36/11	196	Einblasung Vorortbedienung Silo 27 + 28	26.02.2015	JBB
565 Malsch	=25_28+36/12	197	Einblasung Hupe	26.02.2015	JBB
565 Malsch	=25_28+36/13	198	Verlängerung Dosierschnecke Silo 25	26.02.2015	JBB
565 Malsch	=25_28+36/14	199	Velängerung der Verlängerung Dosierschnecke Silo 25	26.02.2015	JBB
565 Malsch	=25_28KL/1	200	XD	26.02.2015	JBB
565 Malsch	=25_28KL/2	201	X1	26.02.2015	JBB
565 Malsch	=25_28KL/3	202	Klemmleiste 24 VDC	26.02.2015	JBB
565 Malsch	=25_28KL/4	203	Klemmleiste 24 VDC	26.02.2015	JBB
565 Malsch	=25_28KL/5	204	Klemmleiste 24 VDC	26.02.2015	JBB
565 Malsch	=25_28KL/6	205	Klemmleiste 24 VDC	26.02.2015	JBB
565 Malsch	=25_28KL/7	206	Klemmleiste 24 VDC	26.02.2015	JBB
565 Malsch	=25_28KL/8	207	Klemmleiste 24 VDC	26.02.2015	JBB
565 Malsch	=25_28KL/9	208	Klemmleiste 24 VDC	26.02.2015	JBB
565 Malsch	=25_28KL/10	209	Klemmleiste 24 VDC	26.02.2015	JBB
565 Malsch	=25_28KL/11	210	Klemmleiste 24 VDC	26.02.2015	JBB
565 Malsch	=25_28KLSL/1	211		26.02.2015	JBB
565 Malsch	=25_28KLSL/2	212		26.02.2015	JBB
565 Malsch	=25_28KLSL/3	213		26.02.2015	JBB
565 Malsch	=25_28KLSL/4	214		26.02.2015	JBB
565 Malsch	=25_28KLSL/5	215		26.02.2015	JBB
565 Malsch	=25_28KLSL/6	216		26.02.2015	JBB

Diese Zeichnung und Planung ist Eigentum der Fa. RK-Prozesstechnik. Jede von uns nicht schriftlich genehmigte Benutzung (Vervielfältigung, Überlassung an Dritte etc.) ist verboten und macht schadenersatzpflichtig.

Änderungsdatum 19.10.2022	Projektverantwortlicher RoHe		
Bearbeiter	Dennis_Dercho		
Index			

PROZESSTECHNIK ENGINEERING AUTOMATION CONTROLLING
Riedstraße 10
79787 Lauchringen
Tel: +49(7741)9199-0
Fax: +49(7741)-9199-11

Glaser Malsch
Quarzaufbereitung

Inhaltsverzeichnis :
=25_28+36/5 - =25_28KLSL/6

Anlage/Ort = +1

AB-Nr.: 565

Name	+1/3.7
Aktuelle Seite	10
Gesamtseitenzahl	218

Inhaltsverzeichnis

RK_Inhaltsverzeichnis Neu - Kopie 2.7

Anlage	Seitenname	Seite	Seitenbeschreibung	Datum	Bearbeiter
565 Malsch	=25_28KLSLBL/1	217		26.02.2015	JBB
565 Malsch	=25_28KLSLBL/2	218		26.02.2015	JBB

Diese Zeichnung und Planung ist Eigentum der Fa. RK-Prozesstechnik. Jede von uns nicht schriftlich genehmigte Benutzung (Vervielfältigung, Überlassung an Dritte etc.) ist verboten und macht schadenersatzpflichtig.

Diese Zeichnung und Planung ist Eigentum der Fa. RK-Prozesstechnik. Jede von uns nicht schriftlich genehmigte Benutzung (Vervielfältigung, Überlassung an Dritte etc.) ist verboten und macht schadenersatzpflichtig.

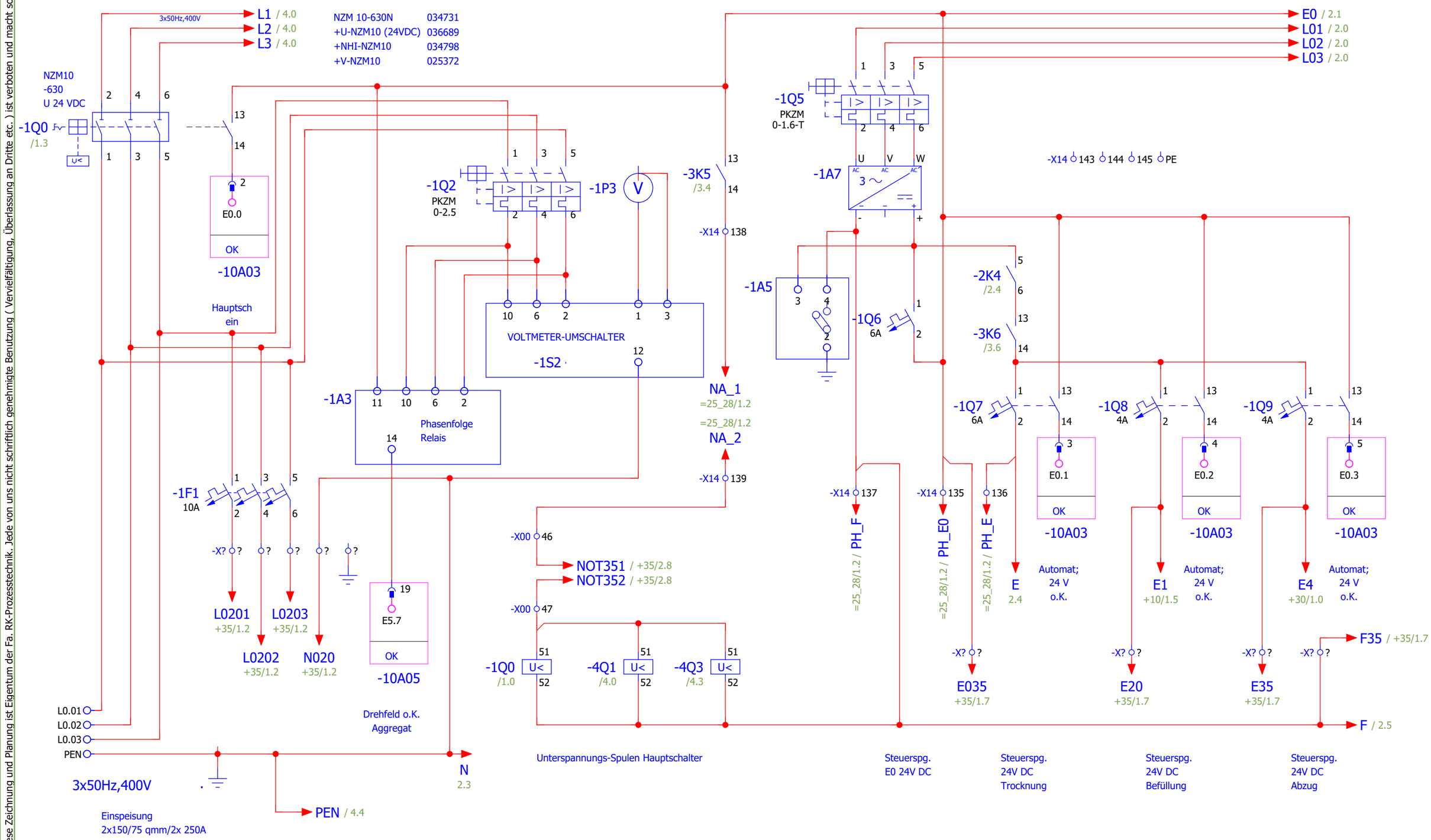

+1/3.8

Folgeblatt 2

Änderungsdatum 19.10.2022	Projektverantwortlicher RoHe	Riedstraße 10 79787 Lauchringen Tel: +49(7741)9199-0 Fax: +49(7741)-9199-11	Glaser Malsch Quarzaufbereitung
Bearbeiter	J.B.		
Index			

Stromlaufplan
Einspeisung

Anlage/Ort = +3

AB-Nr.: 565

Name	+3/1
Aktuelle Seite	12
Gesamtseitenzahl	218

Diese Zeichnung und Planung ist Eigentum der Fa. RK-Prozesstechnik. Jede von uns nicht schriftlich genehmigte Benutzung (Vervielfältigung, Überlassung an Dritte etc.) ist verboten und macht schadenersatzpflichtig.

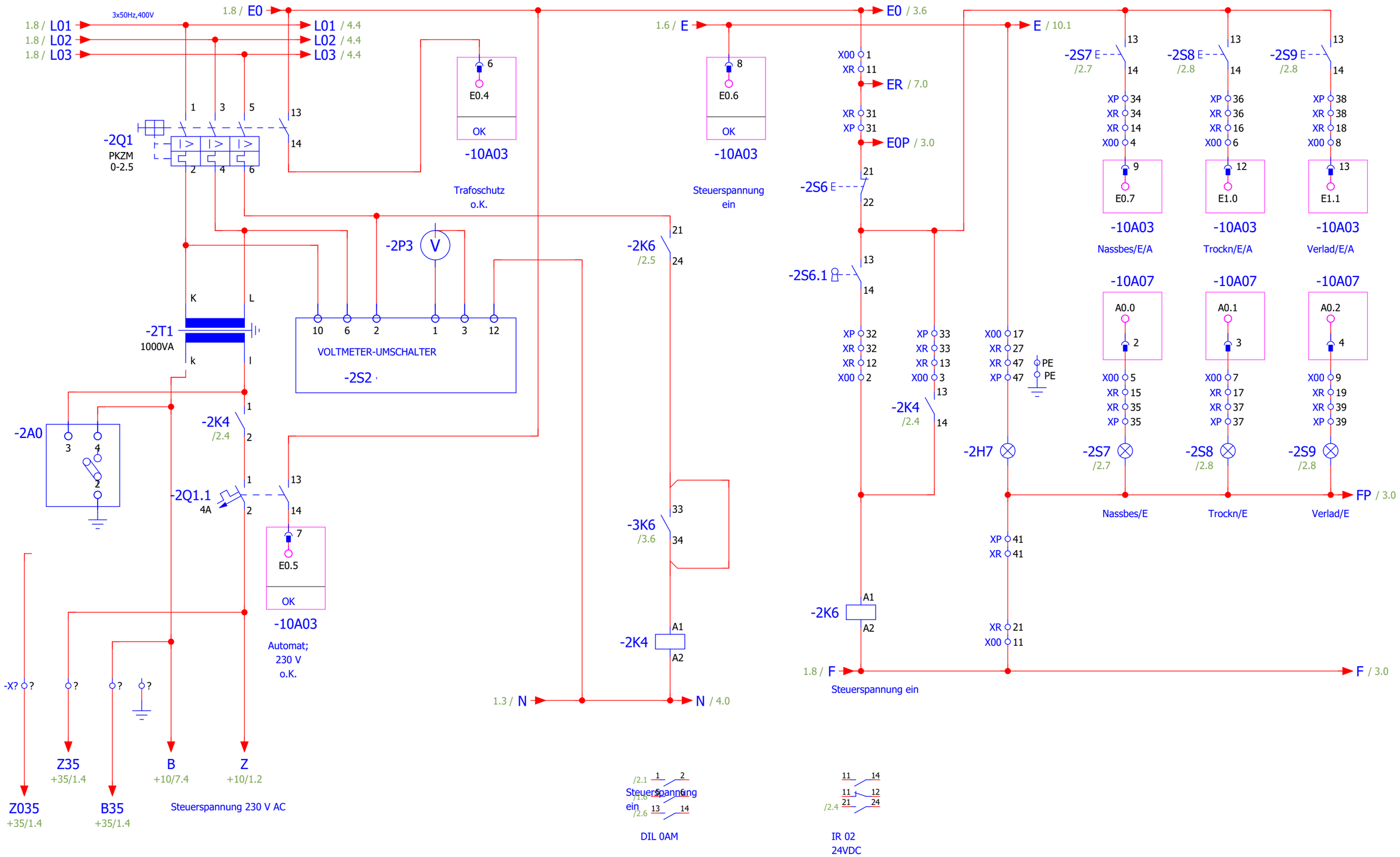

1

Folgeblatt 3

Änderungsdatum 19.10.2022	Projektverantwortlicher RoHe	PROZESSTECHNIK ENGINEERING AUTOMATION CONTROLLING	Riedstraße 10 79787 Lauchringen Tel: +49(7741)9199-0 Fax: +49(7741)-9199-11	Glaser Malsch Quarzaufbereitung	Stromlaufplan Netzteil 230V
Bearbeiter	J.B.				
Index					

Anlage/Ort = +3	Name	+3/2
	Aktuelle Seite	13
AB-Nr.: 565	Gesamtseitenzahl	218

Diese Zeichnung und Planung ist Eigentum der Fa. RK-Prozesstechnik. Jede von uns nicht schriftlich genehmigte Benutzung (Vervielfältigung, Überlassung an Dritte etc.) ist verboten und macht schadenersatzpflichtig.

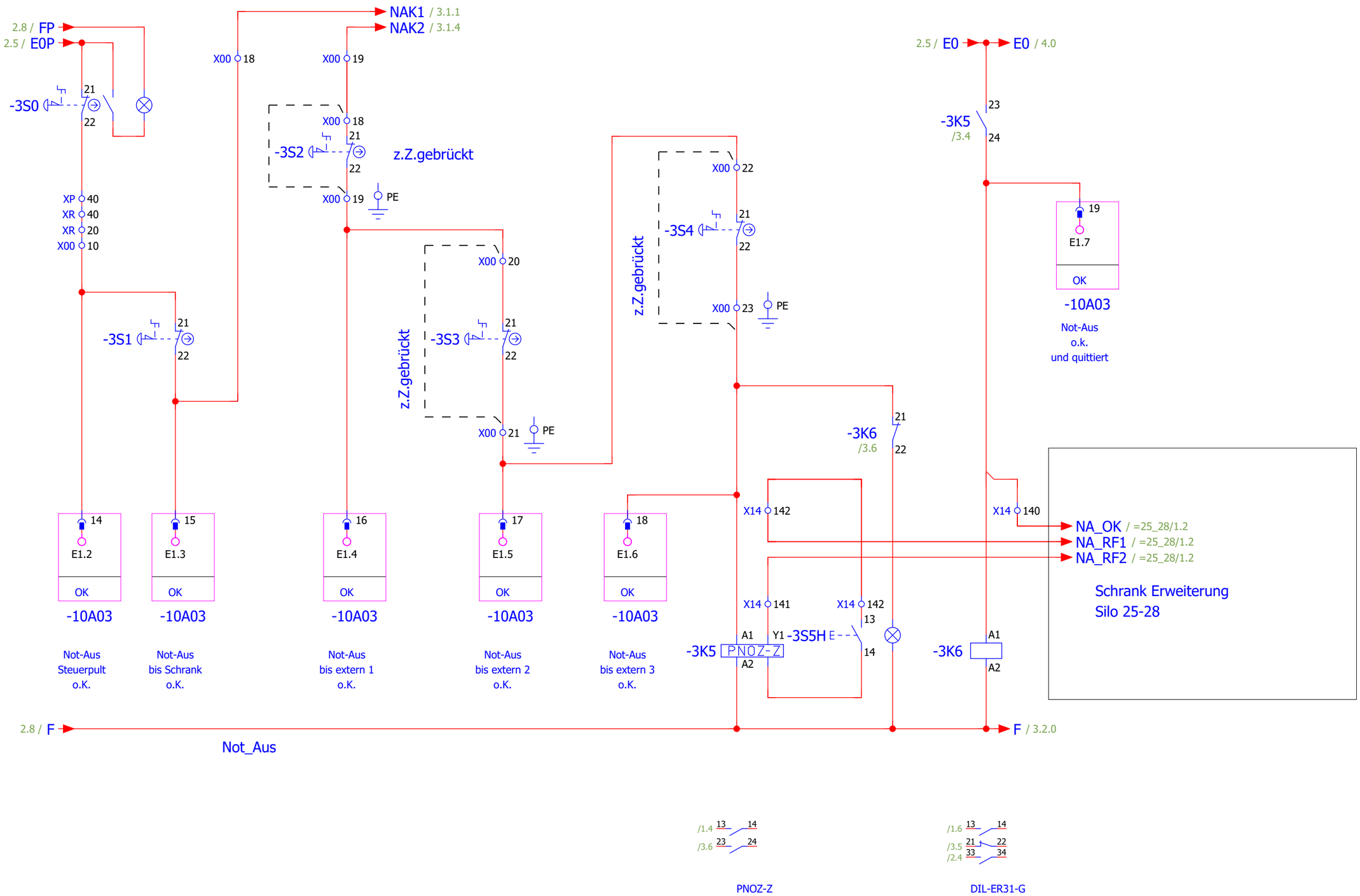

Folgeblatt 3.1

Änderungsdatum 26.02.2015	Projektverantwortlicher RoHe	PROZESSTECHNIK	Riedstraße 10 79787 Lauchringen Tel: +49(7741)9199-0 Fax: +49(7741)-9199-11	Glaser Malsch Quarzaufbereitung	Not-Aus
Bearbeiter	J.B.				
Index					

Anlage/Ort = +3	Name +3/3
	Aktuelle Seite 14
AB-Nr.: 565	Gesamtseitenzahl 218

Diese Zeichnung und Planung ist Eigentum der Fa. RK-Prozesstechnik. Jede von uns nicht schriftlich genehmigte Benutzung (Vervielfältigung, Überlassung an Dritte etc.) ist verboten und macht schadenersatzpflichtig.

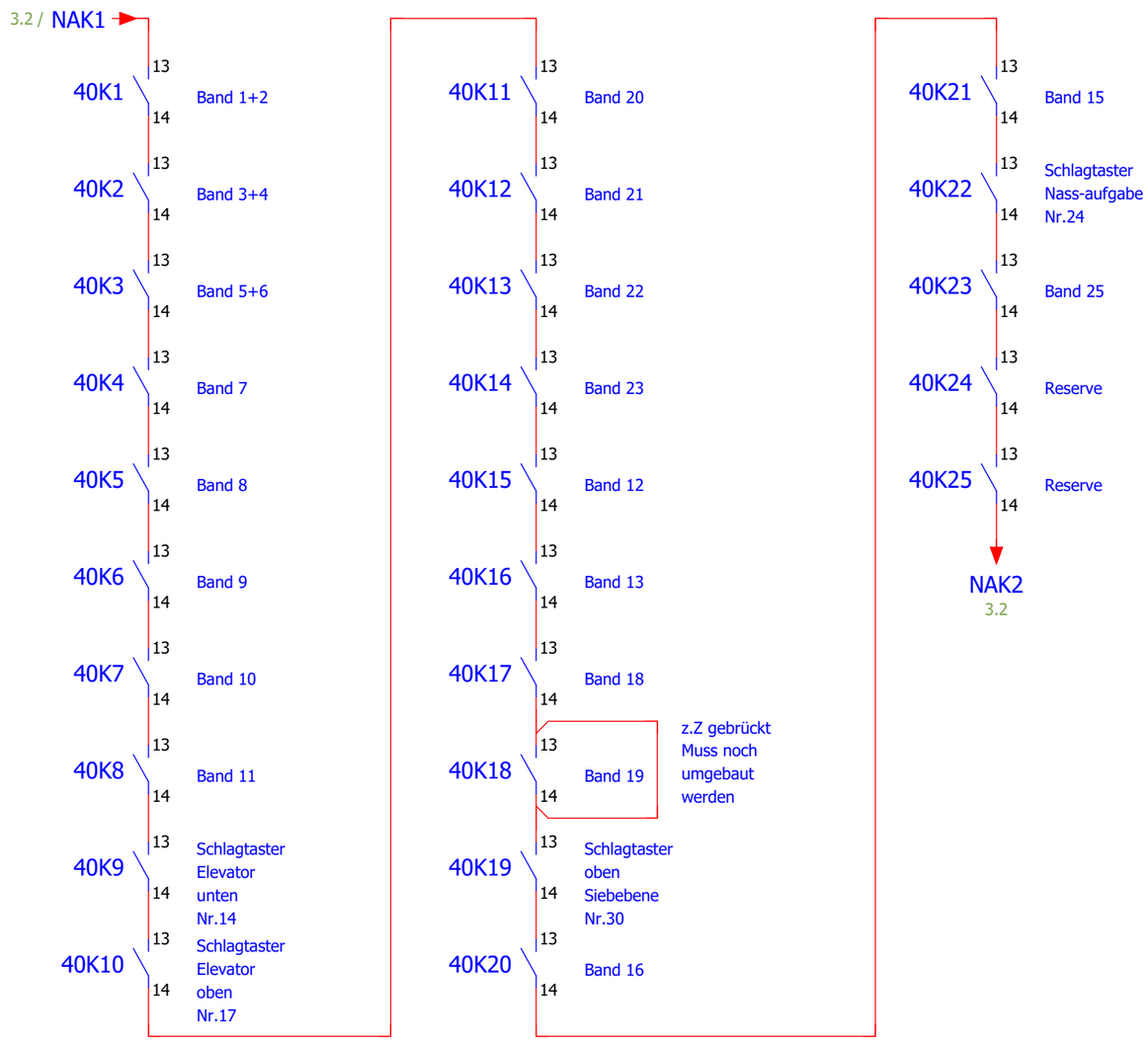

Folgeblatt 3.2

Änderungsdatum 26.02.2015	Projektverantwortlicher RoHe	Riedstraße 10 79787 Lauchringen Tel: +49(7741)9199-0 Fax: +49(7741)-9199-11	Glaser Malsch Quarzaufbereitung	Not-Aus	Anlage/Ort = +3	Name +3/3.1
Bearbeiter JBB						Aktuelle Seite 15
Index					AB-Nr.: 565	Gesamtseitenzahl 218

Diese Zeichnung und Planung ist Eigentum der Fa. RK-Prozesstechnik. Jede von uns nicht schriftlich genehmigte Benutzung (Vervielfältigung, Überlassung an Dritte etc.) ist verboten und macht schadenersatzpflichtig.

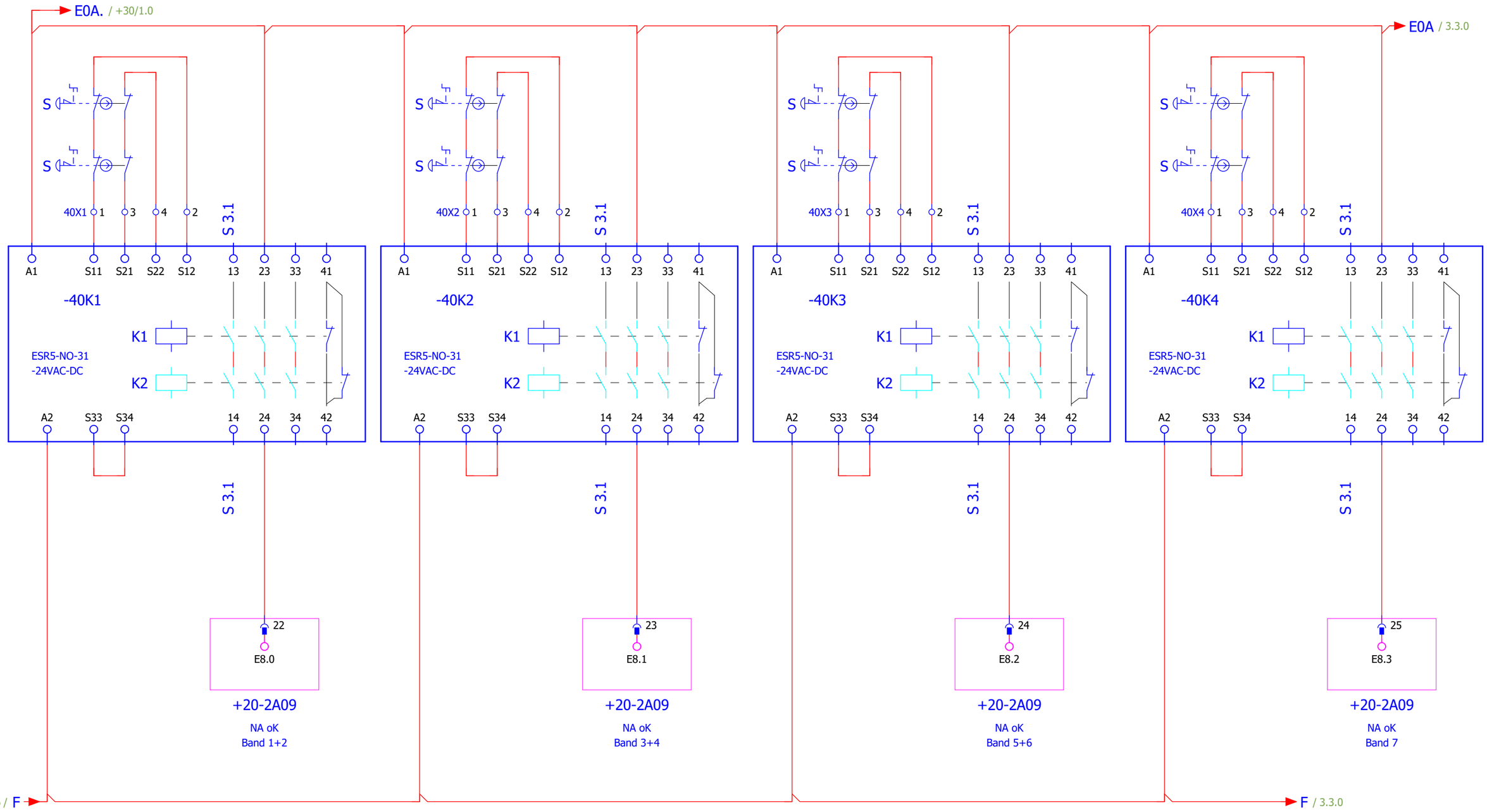

3.1

Folgeblatt 3.3

Änderungsdatum 19.10.2022	Projektverantwortlicher RoHe		
Bearbeiter	JBB		
Index			

PROZESSTECHNIK
ENGINEERING AUTOMATION CONTROLLING
Riedstraße 10
79787 Lauchringen
Tel: +49(7741)9199-0
Fax: +49(7741)-9199-11

Glaser Malsch
Quarzaufbereitung

Not-Aus

Anlage/Ort = +3

AB-Nr.: 565

Name	+3/3.2
Aktuelle Seite	16
Gesamtseitenzahl	218

Diese Zeichnung und Planung ist Eigentum der Fa. RK-Prozesstechnik. Jede von uns nicht schriftlich genehmigte Benutzung (Vervielfältigung, Überlassung an Dritte etc.) ist verboten und macht schadenersatzpflichtig.

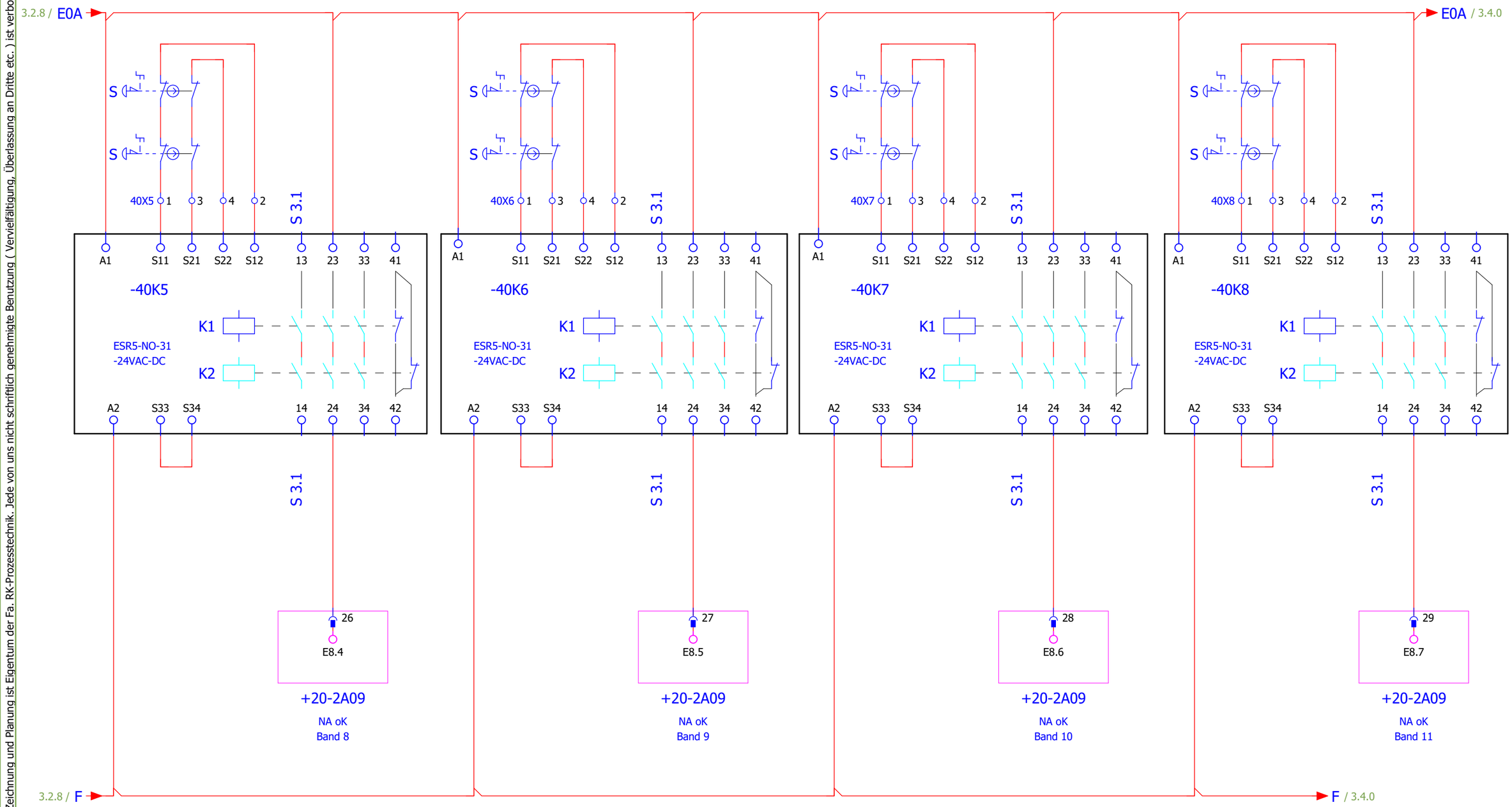

Änderungsdatum 19.10.2022	Projektverantwortlicher RoHe	PROZESSTECHNIK ENGINEERING AUTOMATION CONTROLLING	Riedstraße 10 79787 Lauchringen Tel: +49(7741)9199-0 Fax: +49(7741)-9199-11	Glaser Malsch Quarzaufbereitung	Not-Aus
Bearbeiter	JBB				
Index					

Anlage/Ort = +3	Name +3/3.3
	Aktuelle Seite 17
AB-Nr.: 565	Gesamtseitenzahl 218

Diese Zeichnung und Planung ist Eigentum der Fa. RK-Prozesstechnik. Jede von uns nicht schriftlich genehmigte Benutzung (Vervielfältigung, Überlassung an Dritte etc.) ist verboten und macht schadenersatzpflichtig.

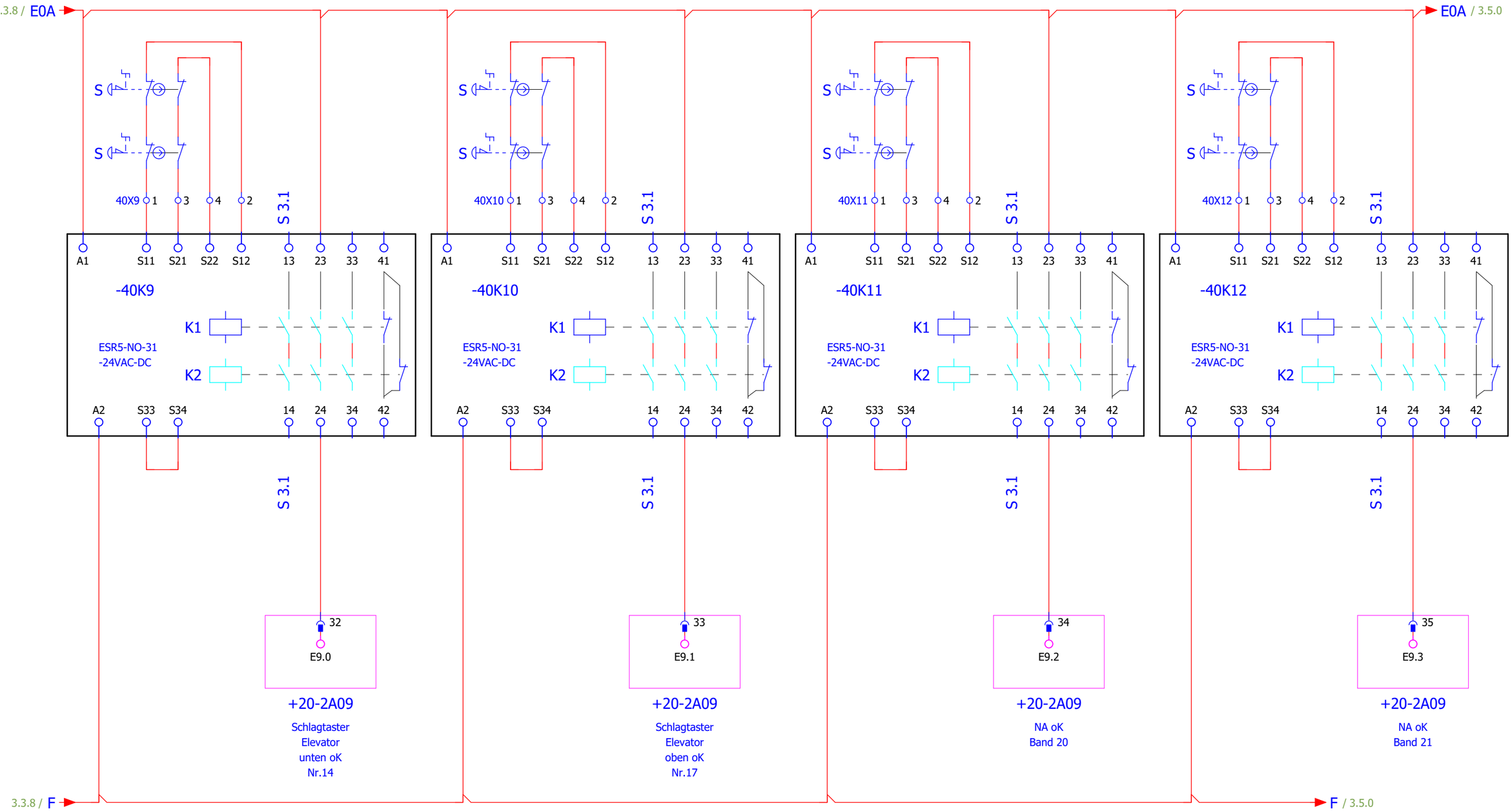

3.3

Folgeblatt 3.5

Änderungsdatum 19.10.2022	Projektverantwortlicher RoHe	Anlage/Ort = +3	Name +3/3.4
Bearbeiter JBB			Aktuelle Seite 18
Index		AB-Nr.: 565	Gesamtseitenzahl 218

PROZESSTECHNIK
Riedstraße 10
79787 Lauchringen
Tel: +49(7741)9199-0
Fax: +49(7741)-9199-11

Glaser Malsch
Quarzaufbereitung

Not-Aus

Diese Zeichnung und Planung ist Eigentum der Fa. RK-Prozesstechnik. Jede von uns nicht schriftlich genehmigte Benutzung (Vervielfältigung, Überlassung an Dritte etc.) ist verboten und macht schadenersatzpflichtig.

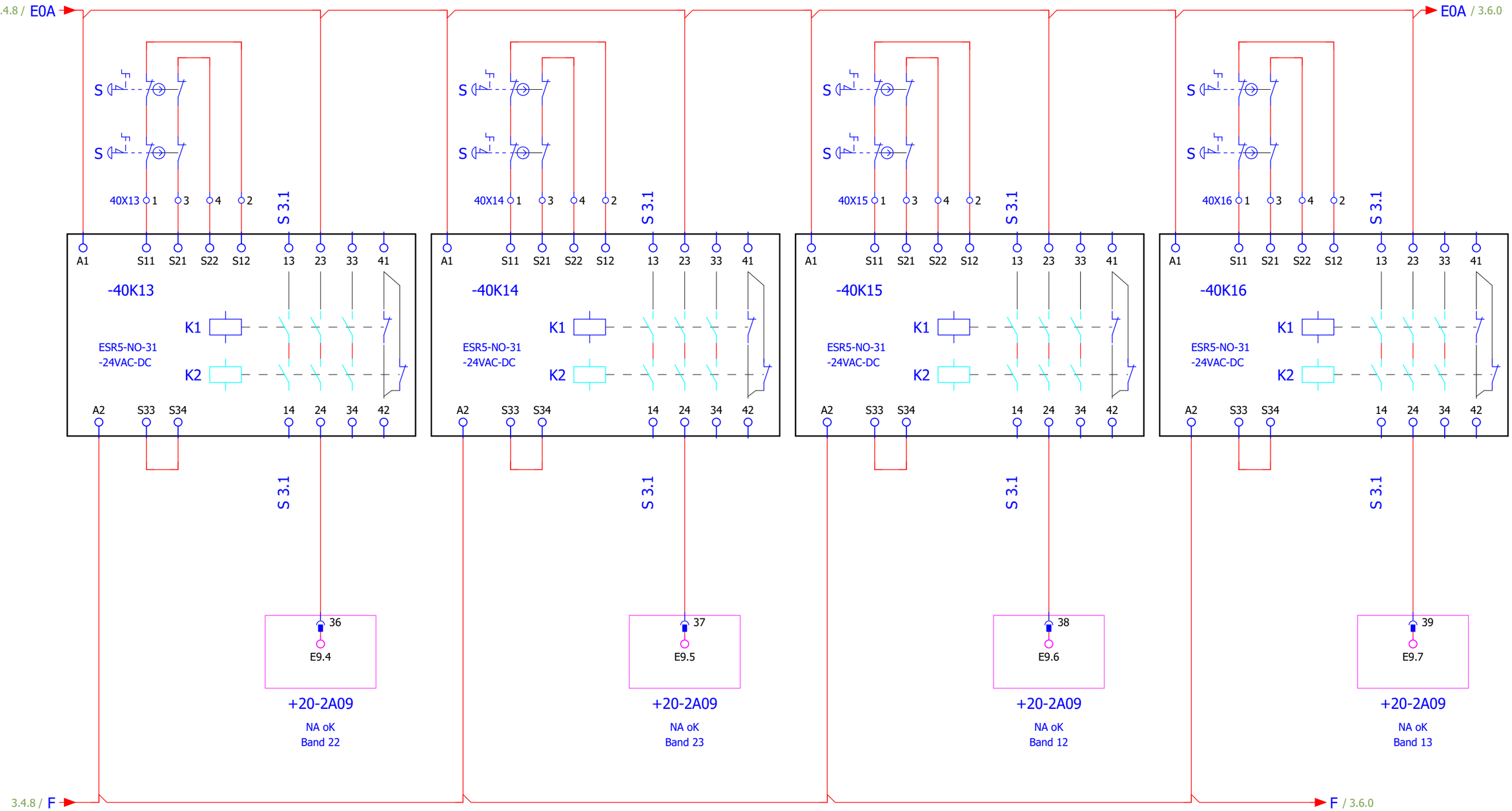

Änderungsdatum 19.10.2022	Projektverantwortlicher RoHe	Anlage/Ort = +3	Name +3/3.5
Bearbeiter JBB			Aktuelle Seite 19
Index		AB-Nr.: 565	Gesamtseitenzahl 218

PROZESSTECHNIK
ENGINEERING AUTOMATION CONTROLLING
Riedstraße 10
79787 Lauchringen
Tel: +49(7741)9199-0
Fax: +49(7741)-9199-11

Glaser Malsch
Quarzaufbereitung

Not-Aus

Diese Zeichnung und Planung ist Eigentum der Fa. RK-Prozesstechnik. Jede von uns nicht schriftlich genehmigte Benutzung (Vervielfältigung, Überlassung an Dritte etc.) ist verboten und macht schadenersatzpflichtig.

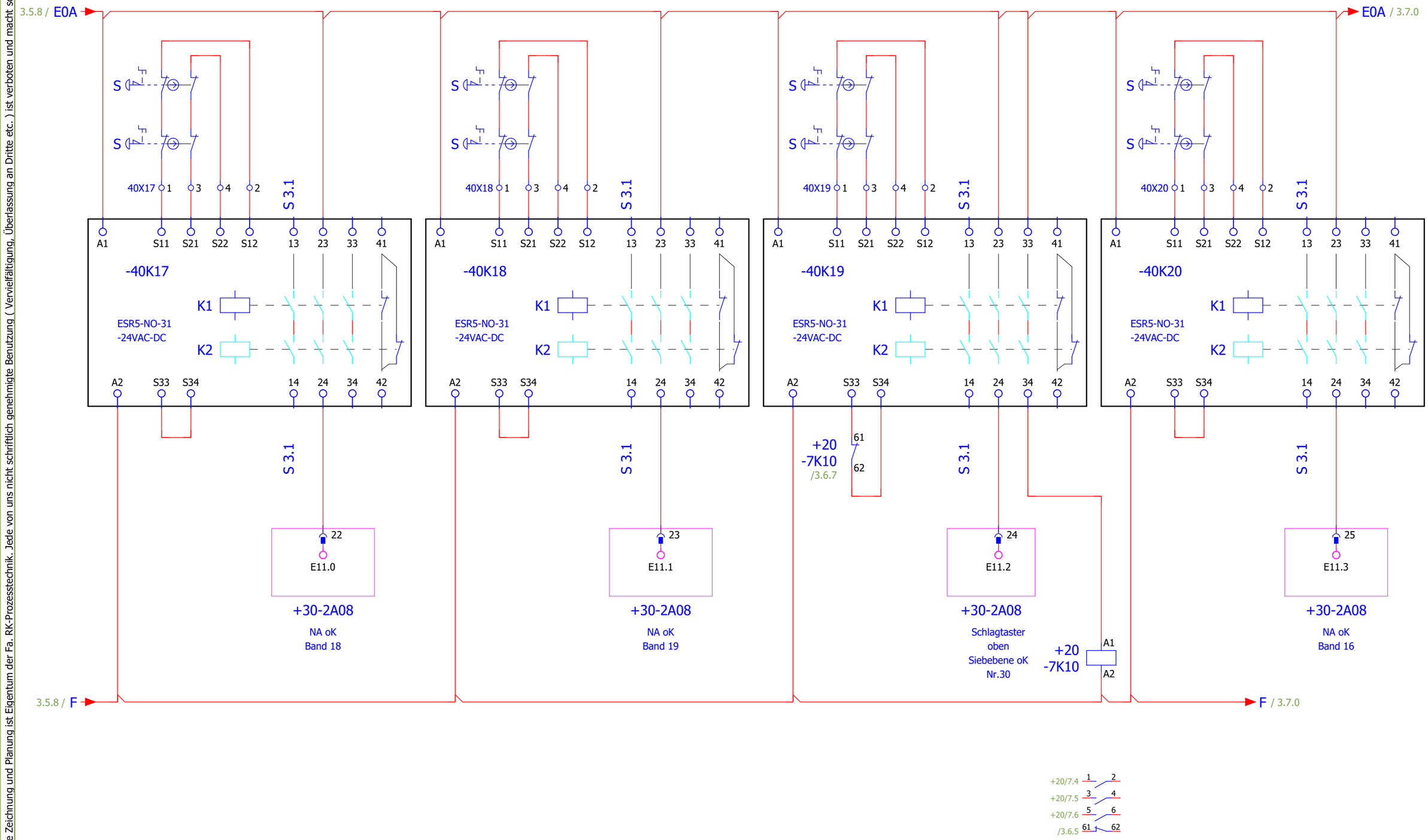

3.5

Folgeblatt 3.7

Änderungsdatum 19.10.2022	Projektverantwortlicher RoHe	Anlage/Ort = +3	Name +3/3.6
Bearbeiter JBB			Aktuelle Seite 20
Index		AB-Nr.: 565	Gesamtseitenzahl 218

PROZESSTECHNIK
ENGINEERING AUTOMATION CONTROLLING
Riedstraße 10
79787 Lauchringen
Tel: +49(7741)9199-0
Fax: +49(7741)-9199-11

Glaser Malsch
Quarzaufbereitung

Not-Aus

Diese Zeichnung und Planung ist Eigentum der Fa. RK-Prozesstechnik. Jede von uns nicht schriftlich genehmigte Benutzung (Vervielfältigung, Überlassung an Dritte etc.) ist verboten und macht schadenersatzpflichtig.

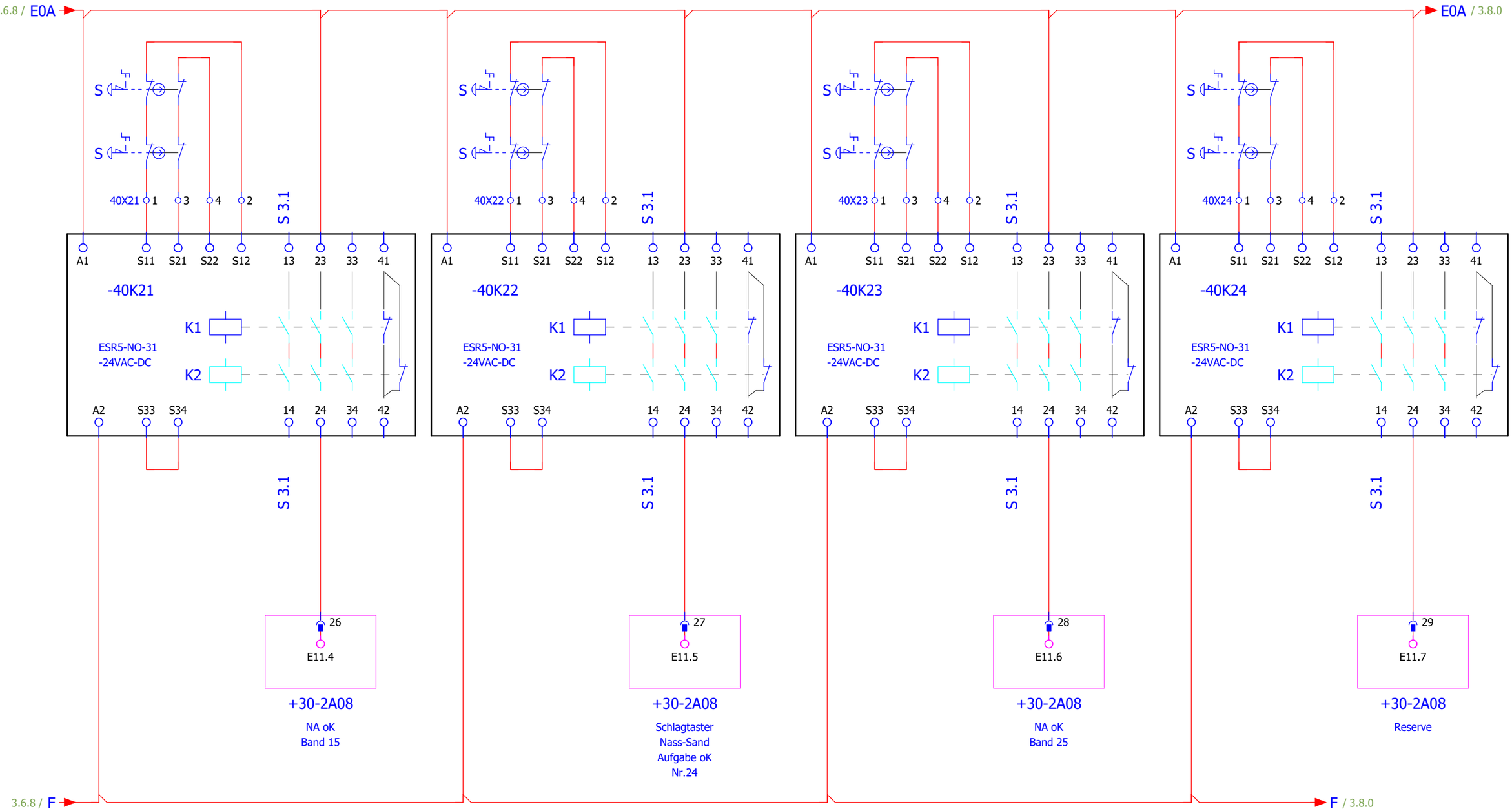

3.6

Folgeblatt 3.8

Änderungsdatum 19.10.2022	Projektverantwortlicher RoHe		
Bearbeiter	JBB		
Index			

PROZESSTECHNIK
ENGINEERING AUTOMATION CONTROLLING
Riedstraße 10
79787 Lauchringen
Tel: +49(7741)9199-0
Fax: +49(7741)-9199-11

Glaser Malsch
Quarzaufbereitung

Not-Aus

Anlage/Ort = +3

AB-Nr.: 565

Name	+3/3.7
Aktuelle Seite	21
Gesamtseitenzahl	218

Diese Zeichnung und Planung ist Eigentum der Fa. RK-Prozesstechnik. Jede von uns nicht schriftlich genehmigte Benutzung (Vervielfältigung, Überlassung an Dritte etc.) ist verboten und macht schadenersatzpflichtig.

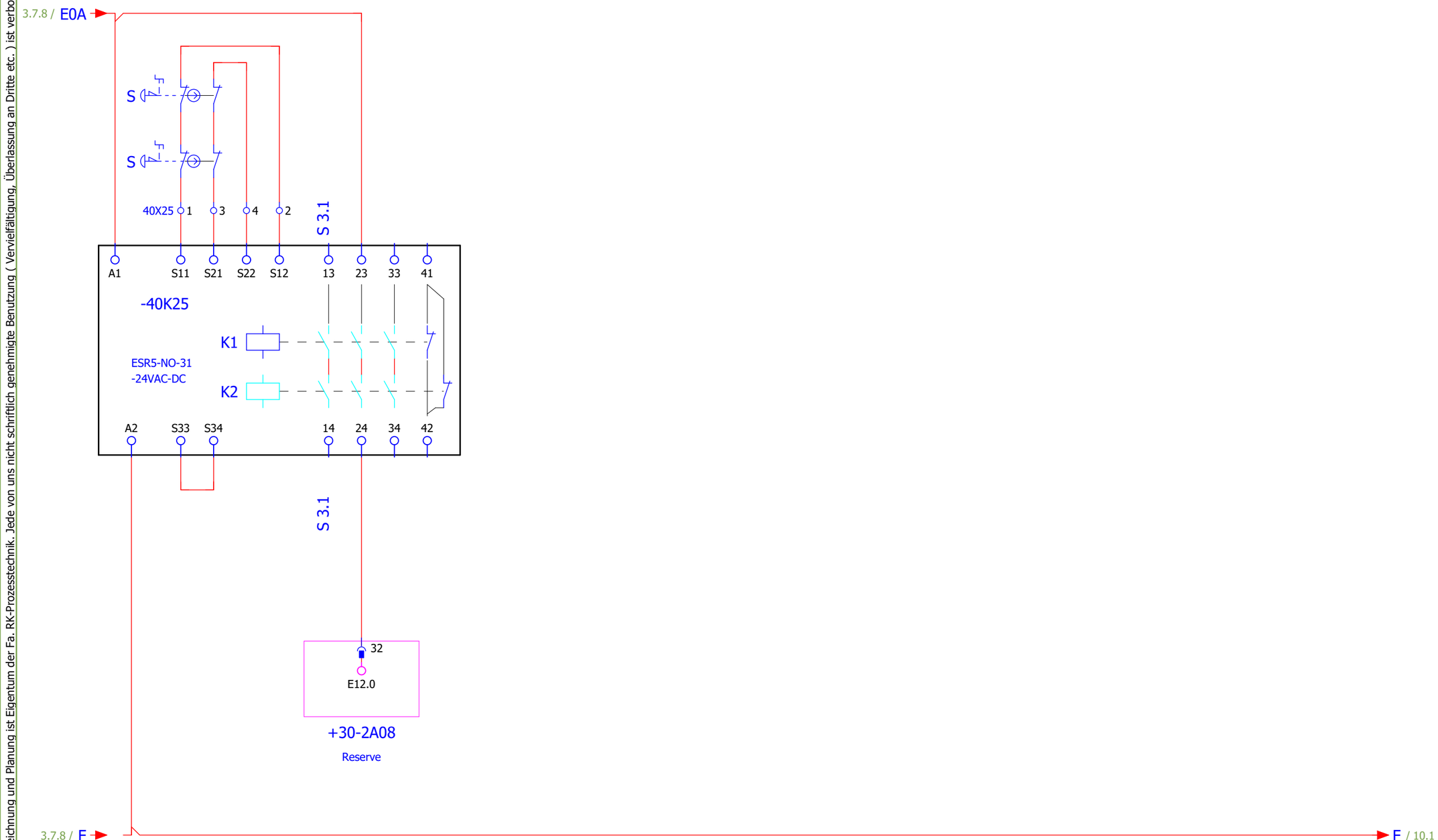

3.7

Folgeblatt 4

Änderungsdatum 19.10.2022	Projektverantwortlicher RoHe		
Bearbeiter	JBB		
Index			

PROZESSTECHNIK
ENGINEERING AUTOMATION CONTROLLING
Riedstraße 10
79787 Lauchringen
Tel: +49(7741)9199-0
Fax: +49(7741)-9199-11

Glaser Malsch
Quarzaufbereitung

Not-Aus

Anlage/Ort = +3

AB-Nr.: 565

Name	+3/3.8
Aktuelle Seite	22
Gesamtseitenzahl	218

Diese Zeichnung und Planung ist Eigentum der Fa. RK-Prozesstechnik. Jede von uns nicht schriftlich genehmigte Benutzung (Vervielfältigung, Überlassung an Dritte etc.) ist verboten und macht schadenersatzpflichtig.

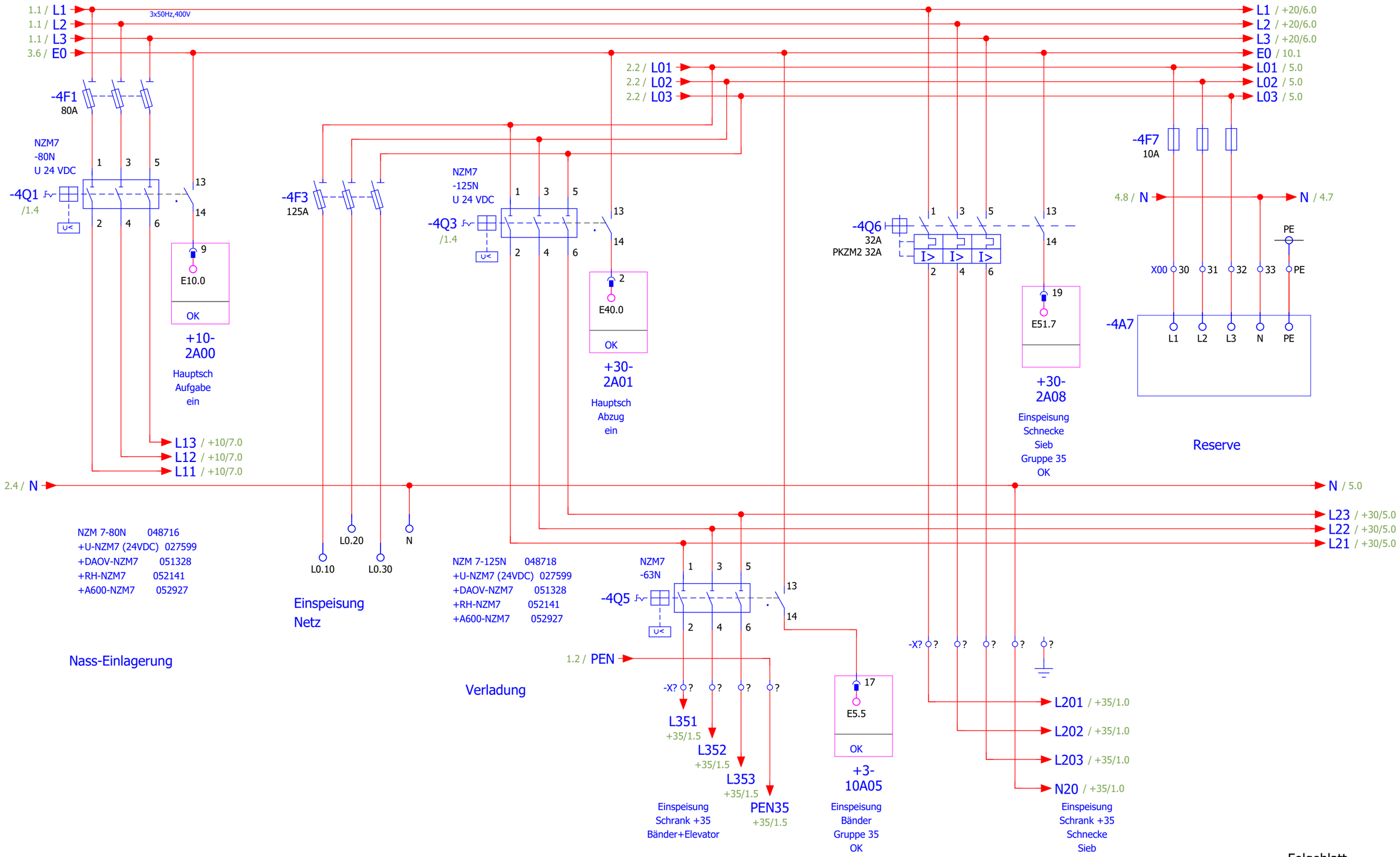

3.8

Folgeblatt 5

Änderungsdatum 19.10.2022	Projektverantwortlicher RoHe	PROZESSTECHNIK ENGINEERING AUTOMATION CONTROLLING	Riedstraße 10 79787 Lauchringen Tel: +49(7741)9199-0 Fax: +49(7741)-9199-11	Glaser Malsch Quarzaufbereitung	Stromlaufplan Abgänge
Bearbeiter	J.B.				
Index					

Anlage/Ort = +3	Name	+3/4
	Aktuelle Seite	23
AB-Nr.: 565	Gesamtseitenzahl	218

Diese Zeichnung und Planung ist Eigentum der Fa. RK-Prozesstechnik. Jede von uns nicht schriftlich genehmigte Benutzung (Vervielfältigung, Überlassung an Dritte etc.) ist verboten und macht schadenersatzpflichtig.

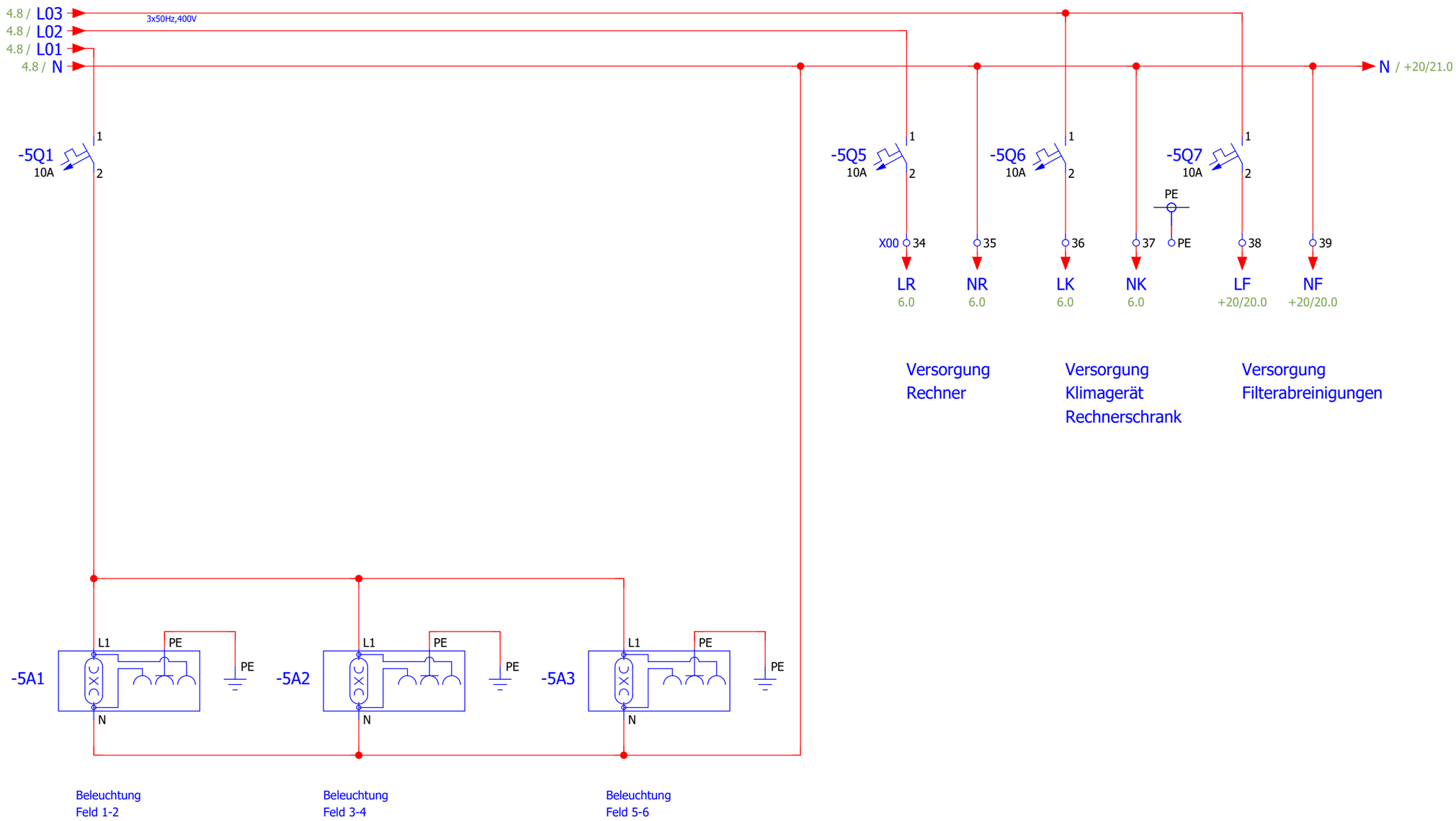

Folgeblatt 6

Änderungsdatum 26.02.2015	Projektverantwortlicher RoHe	Riedstraße 10 79787 Lauchringen Tel: +49(7741)9199-0 Fax: +49(7741)-9199-11	Glaser Malsch Quarzaufbereitung	Stromlaufplan Beleuchtung	Anlage/Ort = +3	Name +3/5
Bearbeiter J.B.						Aktuelle Seite 24
Index					AB-Nr.: 565	Gesamtseitenzahl 218

Diese Zeichnung und Planung ist Eigentum der Fa. RK-Prozesstechnik. Jede von uns nicht schriftlich genehmigte Benutzung (Vervielfältigung, Überlassung an Dritte etc.) ist verboten und macht schadenersatzpflichtig.

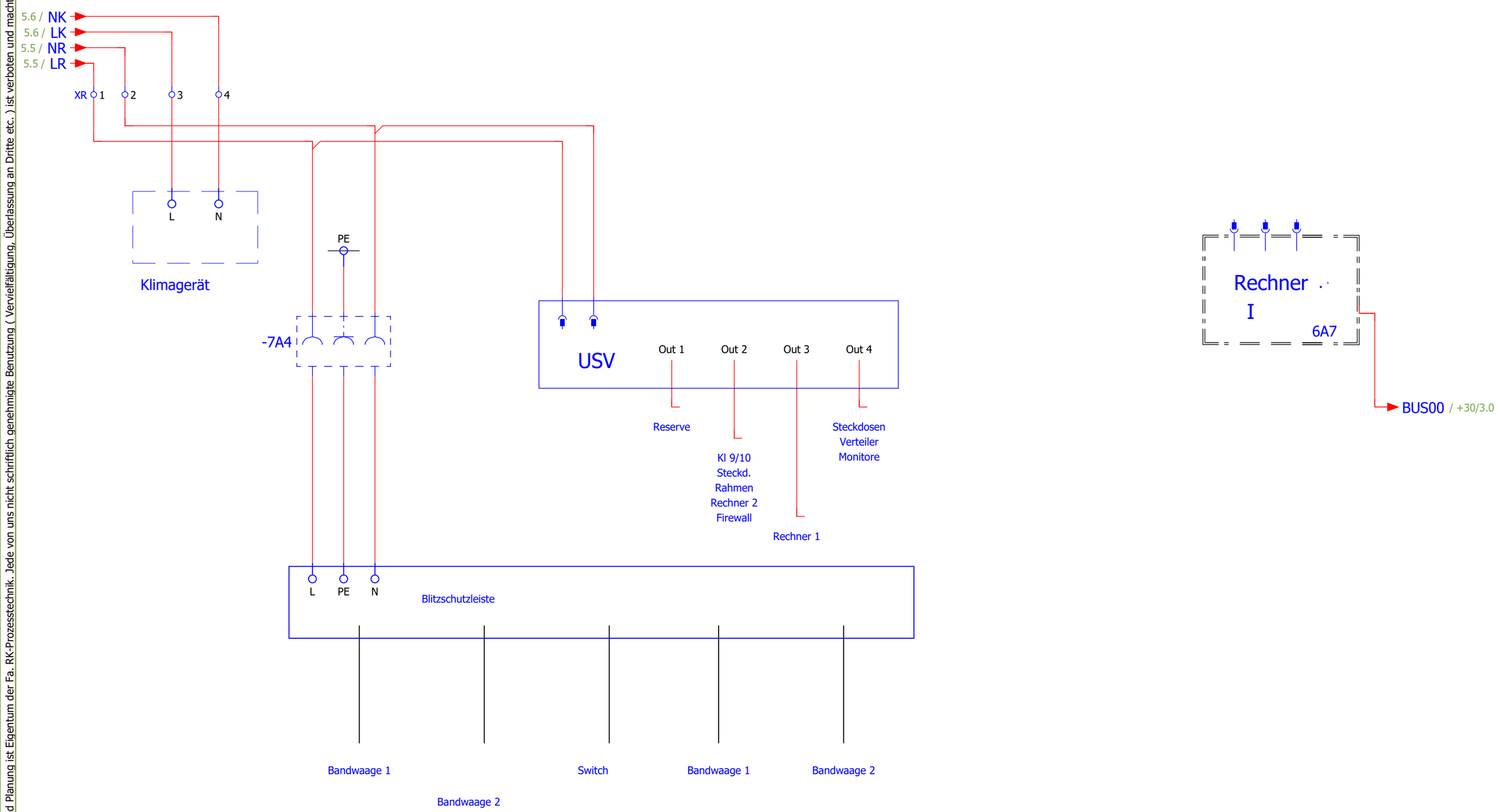

5

Folgeblatt 7

Änderungsdatum 26.02.2015	Projektverantwortlicher RoHe	PROZESSTECHNIK ENGINEERING AUTOMATION CONTROLLING	Riedstraße 10 79787 Lauchringen Tel: +49(7741)9199-0 Fax: +49(7741)-9199-11	Glaser Malsch Quarzaufbereitung	USV Rechner
Bearbeiter					
Index					

Anlage/Ort = +3		Name	+3/6
		Aktuelle Seite	25
AB-Nr.: 565		Gesamtseitenzahl	218

Diese Zeichnung und Planung ist Eigentum der Fa. RK-Prozesstechnik. Jede von uns nicht schriftlich genehmigte Benutzung (Vervielfältigung, Überlassung an Dritte etc.) ist verboten und macht schadenersatzpflichtig.

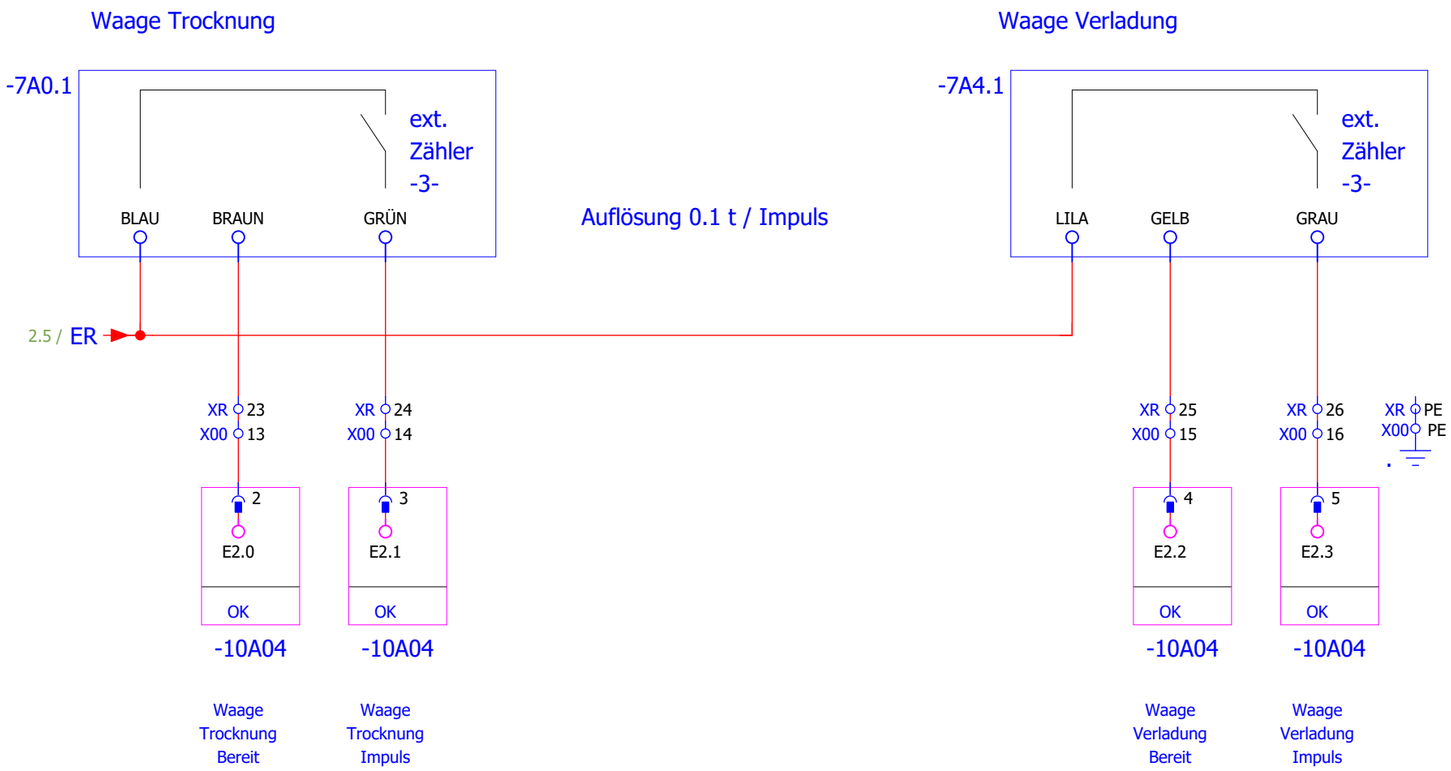

Änderungsdatum 26.02.2015	Projektverantwortlicher RoHe	PROZESSTECHNIK ENGINEERING AUTOMATION CONTROLLING	Riedstraße 10 79787 Lauchringen Tel: +49(7741)9199-0 Fax: +49(7741)-9199-11	Glaser Malsch Quarzaufbereitung	Bandwaagen
Bearbeiter					
Index					

Anlage/Ort = +3	Name	+3/7
	Aktuelle Seite	26
AB-Nr.: 565	Gesamtseitenzahl	218

Diese Zeichnung und Planung ist Eigentum der Fa. RK-Prozesstechnik. Jede von uns nicht schriftlich genehmigte Benutzung (Vervielfältigung, Überlassung an Dritte etc.) ist verboten und macht schadenersatzpflichtig.

0 | 1 | 2 | 3 | 4 | 5 | 6 | 7 | 8 | 9

SF
BF
ON

BUS ADDRESS
ON
64
32
16
8
4
2
1

A1	A1	/10.1
B1	B1	/10.1
L+	L+	/10.1
M	M	/10.1

S7153-1AA02-0XB0

-10A0
/10.1

S7321-1BH01-0AA0

E0.0	2	/1.1	Hauptsch ein
E0.1	3	/1.6	Automat; 24 V o.K.
E0.2	4	/1.7	Automat; 24 V o.K.
E0.3	5	/1.8	Automat; 24 V o.K.
E0.4	6	/2.3	Trafoschutz o.K.
E0.5	7	/2.2	Automat; 230 V o.K.
E0.6	8	/2.4	Steuerspannung ein
E0.7	9	/2.7	Nassbes/E/A
E1.0	12	/2.8	Trockn/E/A
E1.1	13	/2.8	Verlad/E/A
E1.2	14	/3.0	Not-Aus Steuerpult o.K.
E1.3	15	/3.1	Not-Aus bis Schrank o.K.
E1.4	16	/3.2	Not-Aus bis extern 1 o.K.
E1.5	17	/3.3	Not-Aus bis extern 2 o.K.
E1.6	18	/3.4	Not-Aus bis extern 3 o.K.
E1.7	19	/3.6	Not-Aus o.k. und quittiert
L+	1	/10.2	
M	20	/10.3	

-10A03
/10.2

S7321-1BH01-0AA0

E2.0	2	/7.1	Waage Trocknung Bereit
E2.1	3	/7.1	Waage Trocknung Impuls
E2.2	4	/7.4	Waage Verladung Bereit
E2.3	5	/7.5	Waage Verladung Impuls
E2.4	6	/10.7	Luftdruck o.k.
E2.5	7	+20/6.2	Netz o.K. Mischluft Ventilator
E2.6	8	+20/6.0	Motorschutz Mischluft-Ventilator o.K.
E2.7	9	+20/6.6	RM Netz Mischluft Ventilator
E3.0	12	+20/6.7	RM Dreieck Mischluft Ventilator
E3.1	13	+20/6.8	RM Stern Mischluft Ventilator
E3.2	14	+20/6.3	Drehzahl o.K. Mischluft Ventilator
E3.3	15	+20/7.2	Netz o.K. Abluft Ventilator
E3.4	16	+20/7.0	Motorschutz Abluft-Ventilator o.K.
E3.5	17	+20/7.6	RM Netz Abluft Ventilator
E3.6	18	+20/7.7	RM Dreieck Abluft Ventilator
E3.7	19	+20/7.8	RM Stern Abluft Ventilator
L+	1	/10.3	
M	20	/10.3	

-10A04
/10.3

S7321-1BH01-0AA0

E4.0	2	+20/7.3	Drehzahl o.K. Abluft Ventilator
E4.1	3	+20/8.2	Netz o.K. Entst. Ventilator
E4.2	4	+20/8.0	Motorschutz Entst. Ventilator o.K.
E4.3	5	+20/8.6	RM Netz Entst. Ventilator
E4.4	6	+20/8.7	RM Dreieck Entst. Ventilator
E4.5	7	+20/8.8	RM Stern Entst. Ventilator
E4.6	8	+20/8.3	Drehzahl o.K. Entst. Ventilator
E4.7	9	+20/9.2	Netz o.K. Kühlluft Ventilator
E5.0	12	+20/9.0	Motorschutz Kühlluft Ventilator o.K.
E5.1	13	+20/9.6	RM Netz Kühlluft Ventilator
E5.2	14	+20/9.7	RM Dreieck Kühlluft Ventilator
E5.3	15	+20/9.8	RM Stern Kühlluft Ventilator
E5.4	16	+20/9.3	Drehzahl o.K. Kühlluft Ventilator
E5.5	17	/4.5	Einspeisung Bänder Gruppe 35 OK
E5.6	18		
E5.7	19	/1.2	Drehfeld o.K. Aggregat
L+	1	/10.3	
M	20	/10.4	

-10A05
/10.3

S7332-5BH01-0AB0

PW-112	3	+20/29.3 Temp. Sollwert
PW-114	7	
L+	1	/10.2
M	20	/10.2

-10A01
/10.1

S7331-7KB01-0AB0

P-W124	3	+20/23.3 Druck Filter 40
P-W126	5	+20/29.1 Brenner Leistung
L+	1	/10.2
M	20	/10.2

-10A10
/10.2

S7322-1BH01-0AA0

A0.0	2	/2.7	Nassbes/E/A
A0.1	3	/2.8	Trockn/E/A
A0.2	4	/2.8	Verlad/E/A
A0.3	5		
A0.4	6	+20/6.7	ML-Ventilator Netz
A0.5	7	+20/6.7	ML-Ventilator Dreieck
A0.6	8	+20/6.8	ML-Ventilator Stern
A0.7	9	+20/7.7	AL-Ventilator Netz
A1.0	12	+20/7.7	AL-Ventilator Dreieck
A1.1	13	+20/7.8	AL-Ventilator Stern
A1.2	14	+20/8.7	St-Ventilator Netz
A1.3	15	+20/8.7	St-Ventilator Dreieck
A1.4	16	+20/8.8	St-Ventilator Stern
A1.5	17	+20/9.7	Kühlluft Ventilator Netz
A1.6	18	+20/9.7	Kühlluft Ventilator Dreieck
A1.7	19	+20/9.8	Kühlluft Ventilator Stern
L1+	1	/10.4	
L2+	11	/10.4	
M1	10	/10.4	
M2	20	/10.5	

-10A07
/10.4

S7322-1BH01-0AA0

A2.0	2	+20/33.2	Nass-Silo 11 öffnen
A2.1	3	+20/33.3	Nass-Silo 11 schliessen
A2.2	4	+20/34.2	Silo 12 öffnen
A2.3	5	+20/34.3	Silo 12 schliessen
A2.4	6	+20/35.2	Nass-Silo 13 öffnen
A2.5	7	+20/35.3	Nass-Silo 13 schliessen
A2.6	8	+20/36.2	Nass-Silo 11 Rüttler ein
A2.7	9	+20/36.5	Silo 12 Rüttler ein
A3.0	12	+20/36.7	Nass-Silo 13 Rüttler ein
A3.1	13	+20/35.8	Anfahrwarn. bis Trockner
A3.2	14	+20/1.7	Anfahrw. nach Trockner
A3.3	15		
A3.4	16	+30/7.5	Zubringerband für BIG-BAG und Sackabfüllung
A3.5	17		
A3.6	18	+20/21.7	Blitzleuchte Filterstörung
A3.7	19	+20/21.8	Hupe Filterstörung
L1+	1	/10.5	
L2+	11	/10.5	
M1	10	/10.5	
M2	20	/10.6	

-10A08
/10.5

S7321-1BH01-0AA0

E6.0	2	+20/35.1	Motorschutz Schieber Nass-Silo 13 o.K.
E6.1	3	+20/35.4	Nass-Silo 13 nicht Revision
E6.2	4	+20/35.5	Nass-Silo 13 Tipp schliessen
E6.3	5	+20/35.5	Nass-Silo 13 Tipp öffnen
E6.4	6	+20/35.6	Nass-Silo 13 nicht zu
E6.5	7	+20/35.7	Nass-Silo 13 nicht auf
E6.6	8	+20/36.1	Motorschutz Nass Silo 1 Rüttler o.K.
E6.7	9	+20/36.4	Motorschutz Nass Silo 2 Rüttler o.K.
E7.0	12	+20/36.6	Motorschutz Nass Silo 3 Rüttler o.K.
E7.1	13		
E7.2	14		
E7.3	15		
E7.4	16	+30/6.6	Vollmelder BIGBAG Abfüllung
E7.5	17	+30/7.3	MS Zubringerband für BIG-BAG und Sackabfüllung ok
E7.6	18		
E7.7	19		
L+	1	/10.6	
M	20	/10.6	

-10A09
/10.6

7

Folgeblatt 10

Änderungsdatum 26.02.2015	Projektverantwortlicher RoHe	Riedstraße 10 79787 Lauchringen Tel: +49(7741)9199-0 Fax: +49(7741)-9199-11	Glaser Malsch Quarzaufbereitung
Bearbeiter	J.B.		
Index			

Übersicht ET-Station 4

Anlage/Ort = +3

AB-Nr.: 565

Name	+3/9
Aktuelle Seite	27
Gesamtseitenzahl	218

Diese Zeichnung und Planung ist Eigentum der Fa. RK-Prozesstechnik. Jede von uns nicht schriftlich genehmigte Benutzung (Vervielfältigung, Überlassung an Dritte etc.) ist verboten und macht schadenersatzpflichtig.

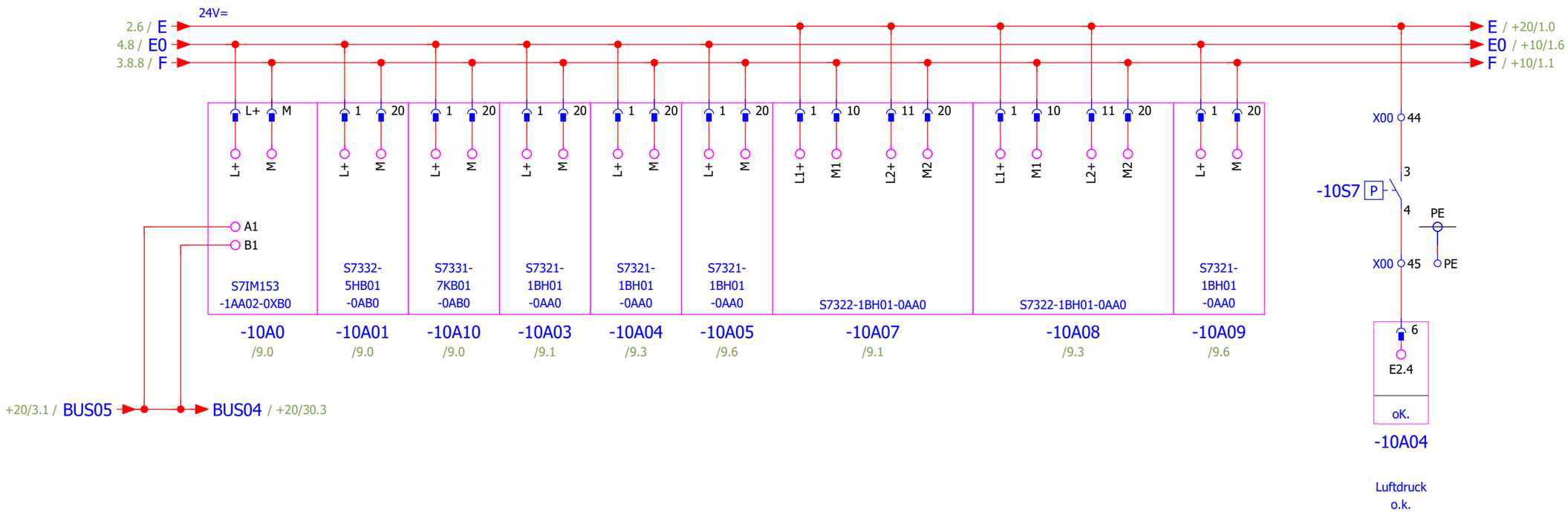

Folgeblatt +10/1

Änderungsdatum 19.10.2022	Projektverantwortlicher RoHe	Riedstraße 10 79787 Lauchringen Tel: +49(7741)9199-0 Fax: +49(7741)-9199-11	Glaser Malsch Quarzaufbereitung	SPS-Übersicht ET 04 Schrank	Anlage/Ort = +3
Bearbeiter	J.B.				AB-Nr.: 565
Index					

Name	+3/10
Aktuelle Seite	28
Gesamtseitenzahl	218

Diese Zeichnung und Planung ist Eigentum der Fa. RK-Prozesstechnik. Jede von uns nicht schriftlich genehmigte Benutzung (Vervielfältigung, Überlassung an Dritte etc.) ist verboten und macht schadenersatzpflichtig.

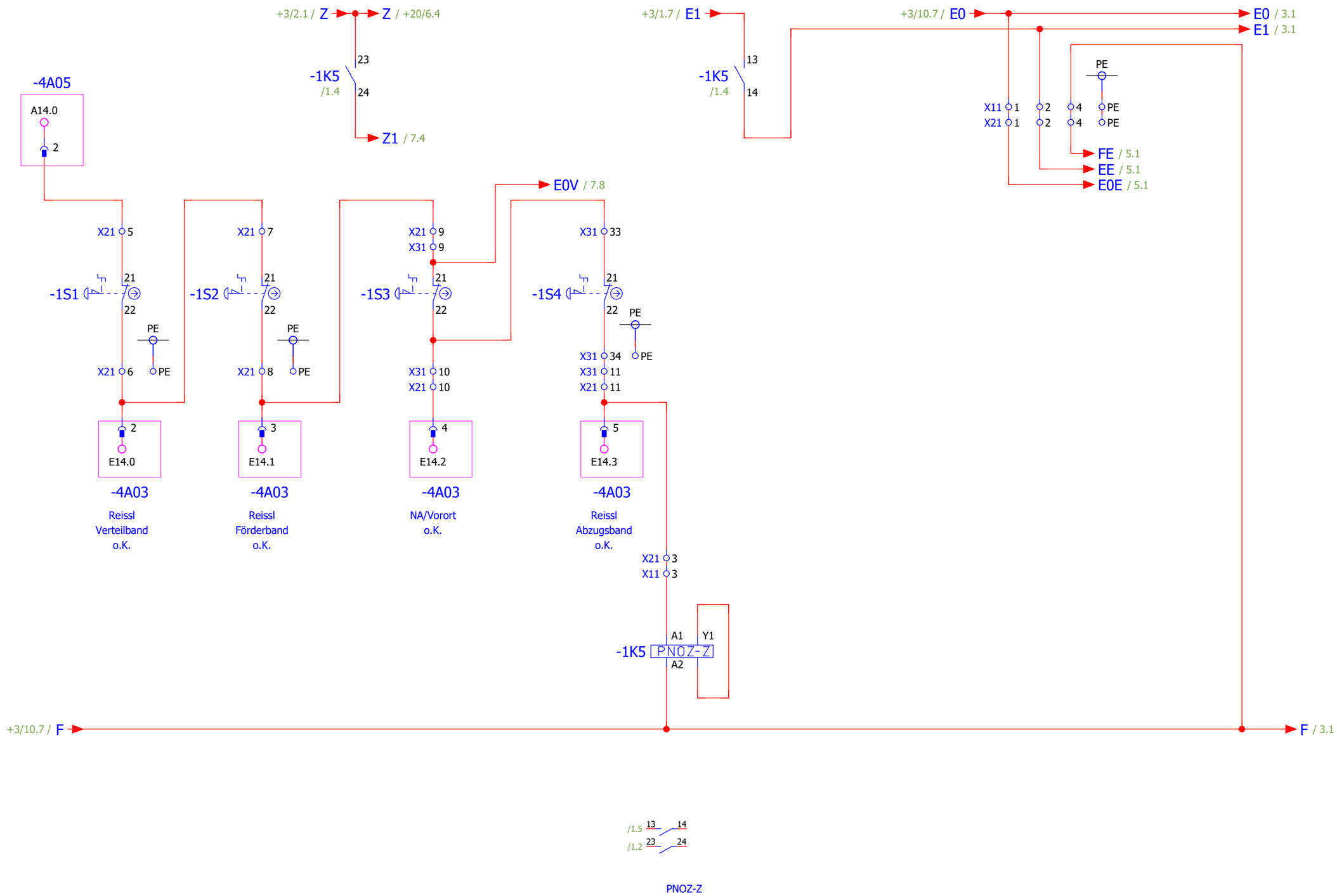

+3/10

Folgeblatt 2

Änderungsdatum 19.10.2022	Projektverantwortlicher RoHe	PROZESSTECHNIK	Riedstraße 10 79787 Lauchringen Tel: +49(7741)9199-0 Fax: +49(7741)-9199-11	Glaser Malsch Quarzaufbereitung	Not-Aus Reissleinen
Bearbeiter					
Index					

Anlage/Ort = +10	Name +10/1
	Aktuelle Seite 29
AB-Nr.: 565	Gesamtseitenzahl 218

Diese Zeichnung und Planung ist Eigentum der Fa. RK-Prozesstechnik. Jede von uns nicht schriftlich genehmigte Benutzung (Vervielfältigung, Überlassung an Dritte etc.) ist verboten und macht schadenersatzpflichtig.

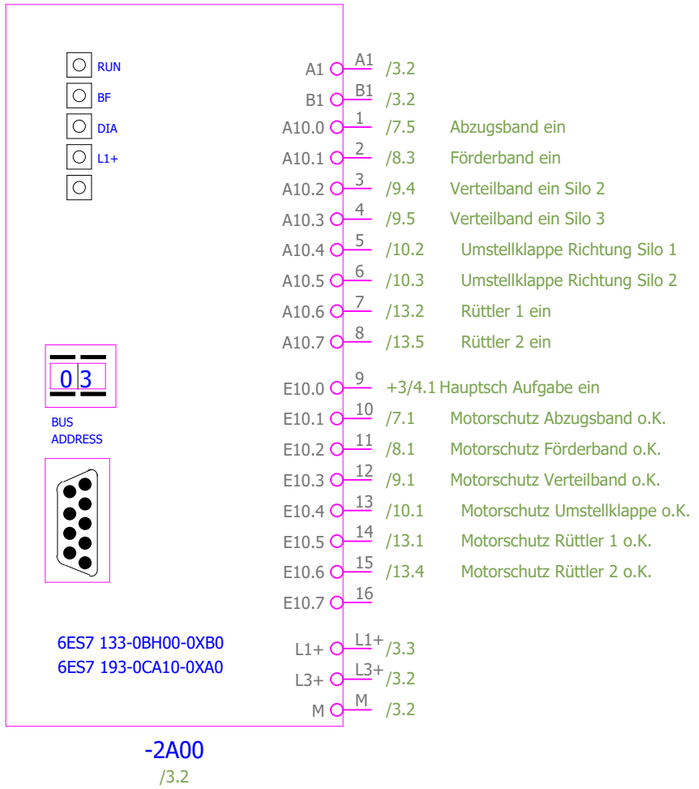

1

Folgeblatt 3

Änderungsdatum 26.02.2015	Projektverantwortlicher RoHe	PROZESSTECHNIK ENGINEERING AUTOMATION CONTROLLING	Riedstraße 10 79787 Lauchringen Tel: +49(7741)9199-0 Fax: +49(7741)-9199-11	Glaser Malsch Quarzaufbereitung	Übersicht ET-Station 3 Schrank Befüllung
Bearbeiter	J.B.				
Index					

Anlage/Ort = +10	Name	+10/2
	Aktuelle Seite	30
AB-Nr.: 565	Gesamtseitenzahl	218

Diese Zeichnung und Planung ist Eigentum der Fa. RK-Prozesstechnik. Jede von uns nicht schriftlich genehmigte Benutzung (Vervielfältigung, Überlassung an Dritte etc.) ist verboten und macht schadenersatzpflichtig.

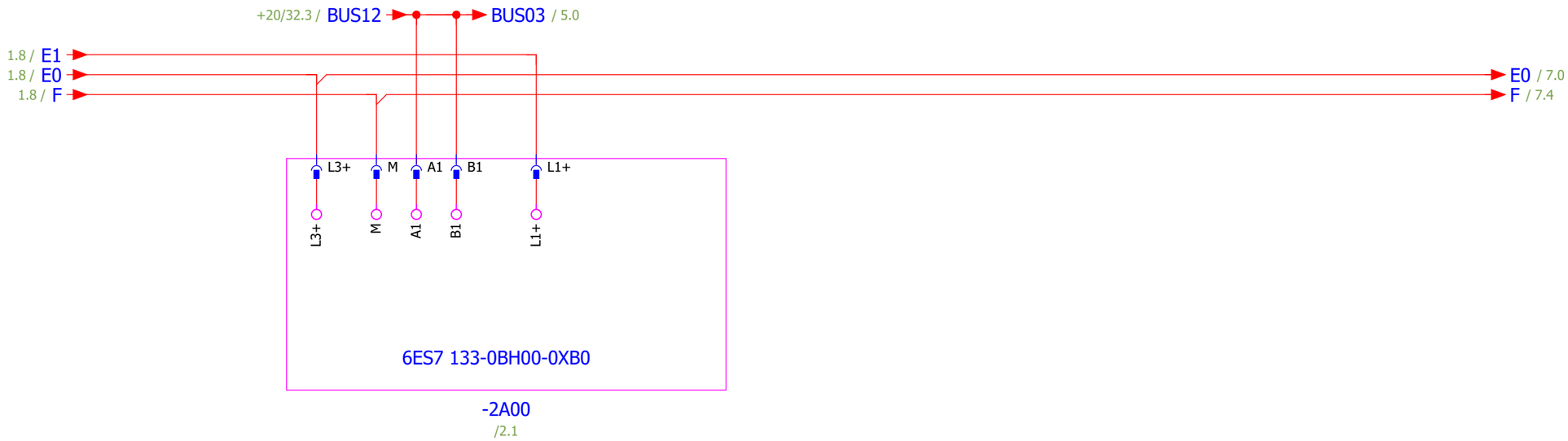

Änderungsdatum 19.10.2022	Projektverantwortlicher RoHe	PROZESSTECHNIK ENGINEERING AUTOMATION CONTROLLING	Riedstraße 10 79787 Lauchringen Tel: +49(7741)9199-0 Fax: +49(7741)-9199-11	Glaser Malsch Quarzaufbereitung	SPS-Übersicht ET 03 Schrank
Bearbeiter	J.B.				
Index					

Anlage/Ort = +10	Name	+10/3
	Aktuelle Seite	31
AB-Nr.: 565	Gesamtseitenzahl	218

Diese Zeichnung und Planung ist Eigentum der Fa. RK-Prozesstechnik. Jede von uns nicht schriftlich genehmigte Benutzung (Vervielfältigung, Überlassung an Dritte etc.) ist verboten und macht schadenersatzpflichtig.

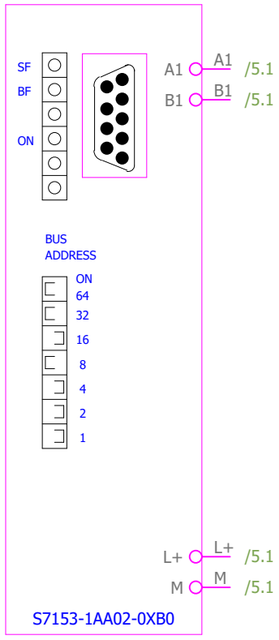

-4A00
/5.1

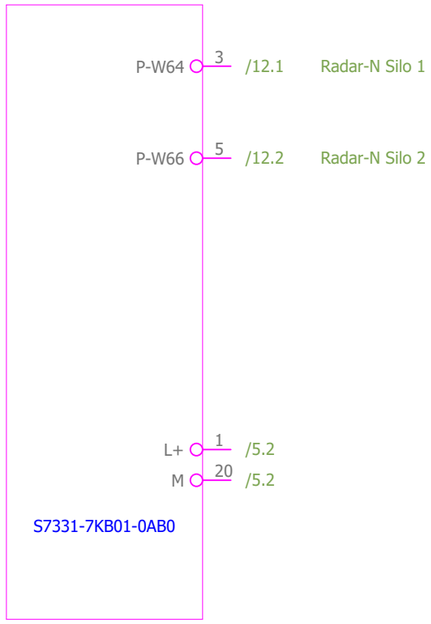

-4A01
/5.1

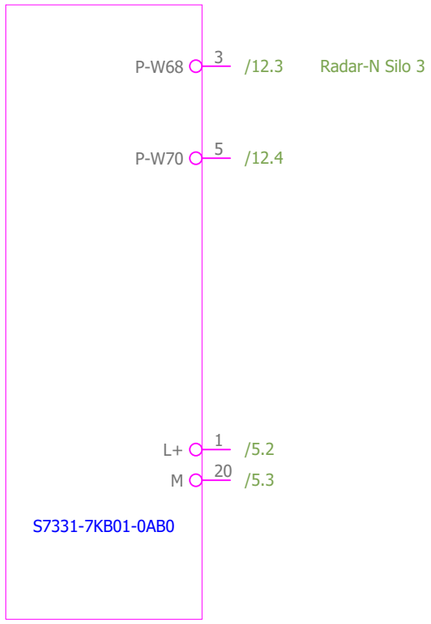

-4A02
/5.2

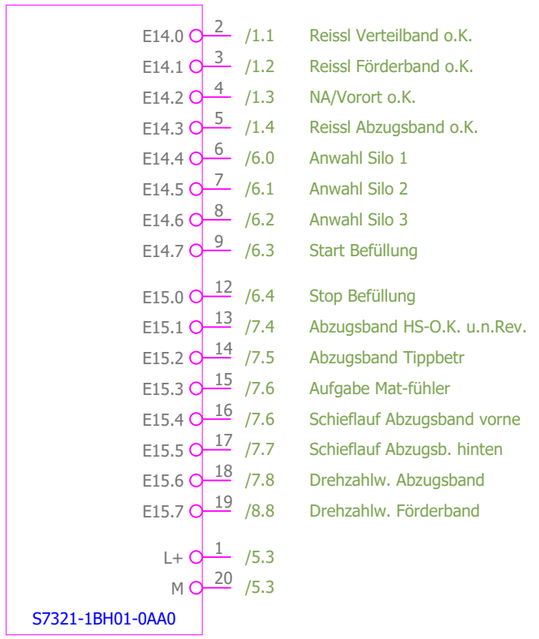

-4A03
/5.3

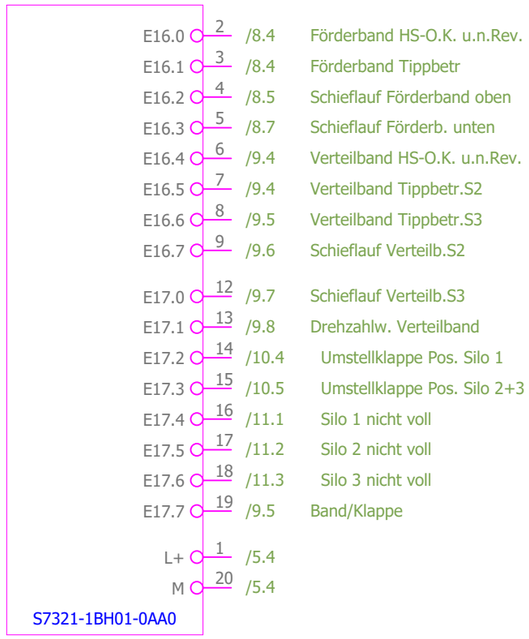

-4A04
/5.4

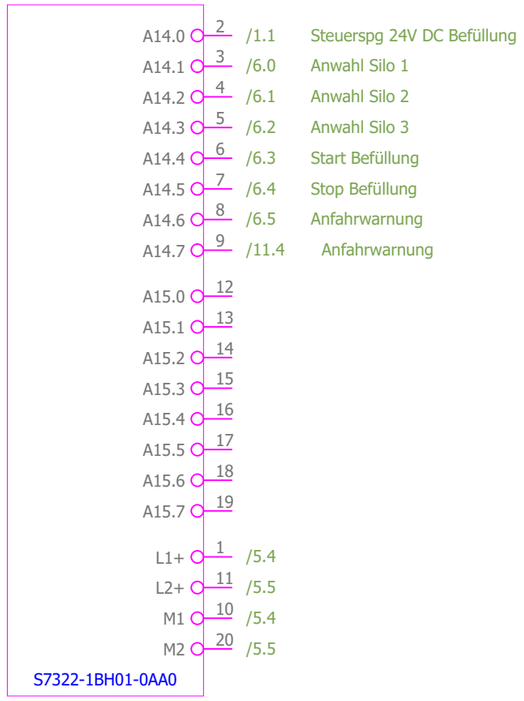

-4A05
/5.4

Änderungsdatum 26.02.2015	Projektverantwortlicher RoHe	PROZESSTECHNIK ENGINEERING AUTOMATION CONTROLLING	Riedstraße 10 79787 Lauchringen Tel: +49(7741)9199-0 Fax: +49(7741)-9199-11	Glaser Malsch Quarzaufbereitung	Übersicht ET-Station 23 Vorort Befüllung
Bearbeiter	J.B.				
Index					

Anlage/Ort = +10	Name	+10/4
	Aktuelle Seite	32
AB-Nr.: 565	Gesamtseitenzahl	218

Diese Zeichnung und Planung ist Eigentum der Fa. RK-Prozesstechnik. Jede von uns nicht schriftlich genehmigte Benutzung (Vervielfältigung, Überlassung an Dritte etc.) ist verboten und macht schadenersatzpflichtig.

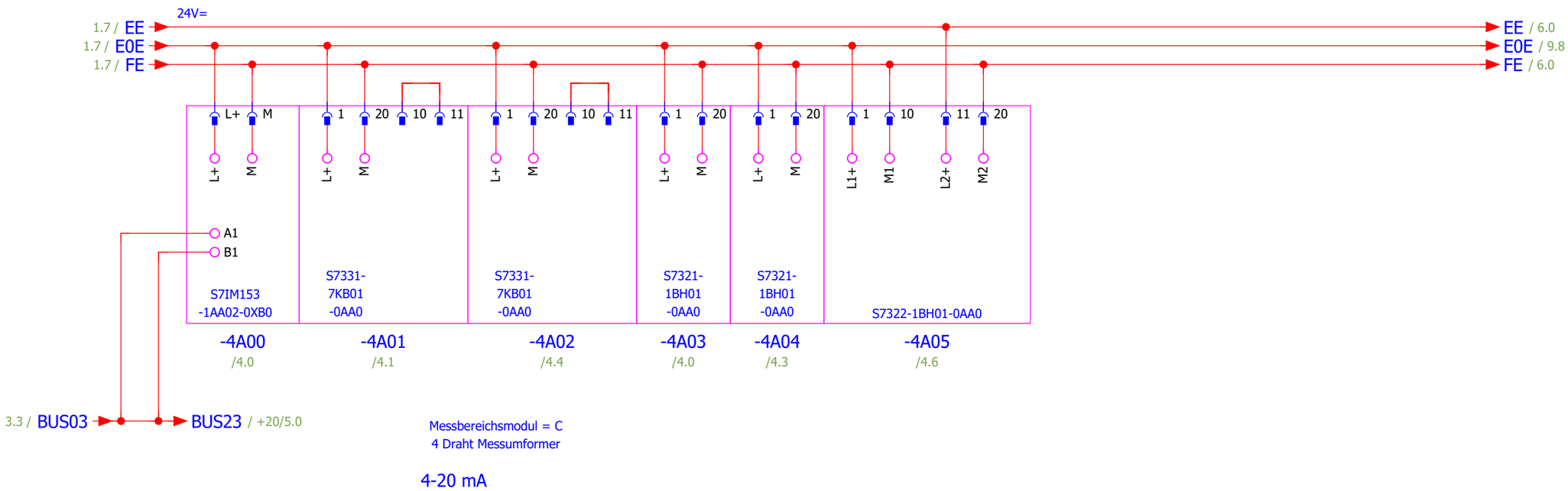

Folgeblatt 6

Änderungsdatum 26.02.2015	Projektverantwortlicher RoHe	PROZESSTECHNIK ENGINEERING AUTOMATION CONTROLLING	Riedstraße 10 79787 Lauchringen Tel: +49(7741)9199-0 Fax: +49(7741)-9199-11	Glaser Malsch Quarzaufbereitung	SPS-Übersicht ET 23 Vorort Befüllung
Bearbeiter	J.B.				
Index					

Anlage/Ort = +10	Name	+10/5
	Aktuelle Seite	33
AB-Nr.: 565	Gesamtseitenzahl	218

Diese Zeichnung und Planung ist Eigentum der Fa. RK-Prozesstechnik. Jede von uns nicht schriftlich genehmigte Benutzung (Vervielfältigung, Überlassung an Dritte etc.) ist verboten und macht schadenersatzpflichtig.

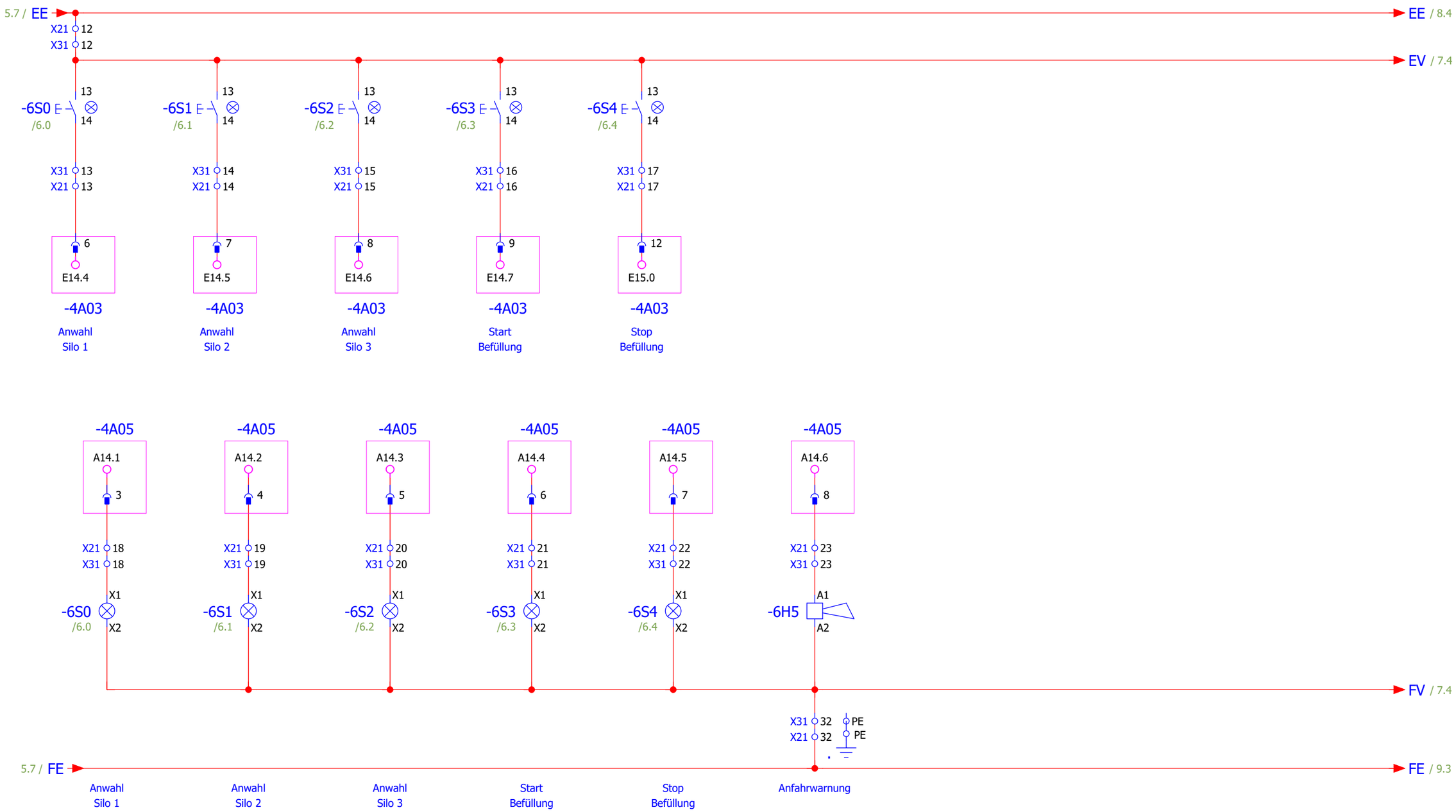

Folgeblatt 7

Änderungsdatum 19.10.2022	Projektverantwortlicher RoHe	PROZESSTECHNIK	Riedstraße 10 79787 Lauchringen Tel: +49(7741)9199-0 Fax: +49(7741)-9199-11	Glaser Malsch Quarzaufbereitung	Vorortbedienung
Bearbeiter					
Index					

Anlage/Ort = +10	Name	+10/6
	Aktuelle Seite	34
AB-Nr.: 565	Gesamtseitenzahl	218

Diese Zeichnung und Planung ist Eigentum der Fa. RK-Prozesstechnik. Jede von uns nicht schriftlich genehmigte Benutzung (Vervielfältigung, Überlassung an Dritte etc.) ist verboten und macht schadenersatzpflichtig.

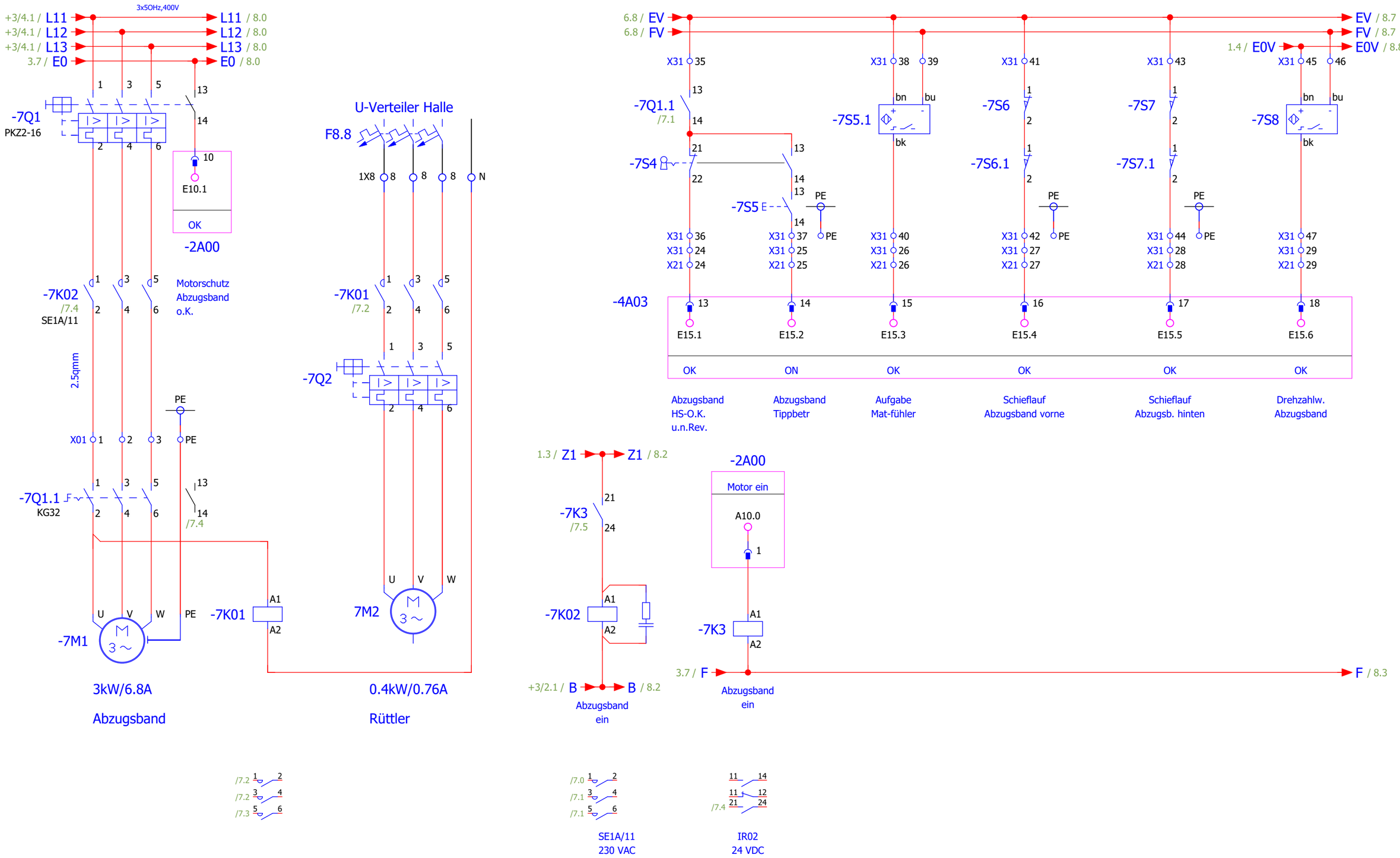

6

Folgeblatt 8

Änderungsdatum 19.10.2022	Projektverantwortlicher RoHe	PROZESSTECHNIK ENGINEERING AUTOMATION CONTROLLING	Riedstraße 10 79787 Lauchringen Tel: +49(7741)9199-0 Fax: +49(7741)-9199-11	Glaser Malsch Quarzaufbereitung	Abzugsband
Bearbeiter					
Index					

Anlage/Ort = +10	Name	+10/7
	Aktuelle Seite	35
AB-Nr.: 565	Gesamtseitenzahl	218

Diese Zeichnung und Planung ist Eigentum der Fa. RK-Prozesstechnik. Jede von uns nicht schriftlich genehmigte Benutzung (Vervielfältigung, Überlassung an Dritte etc.) ist verboten und macht schadenersatzpflichtig.

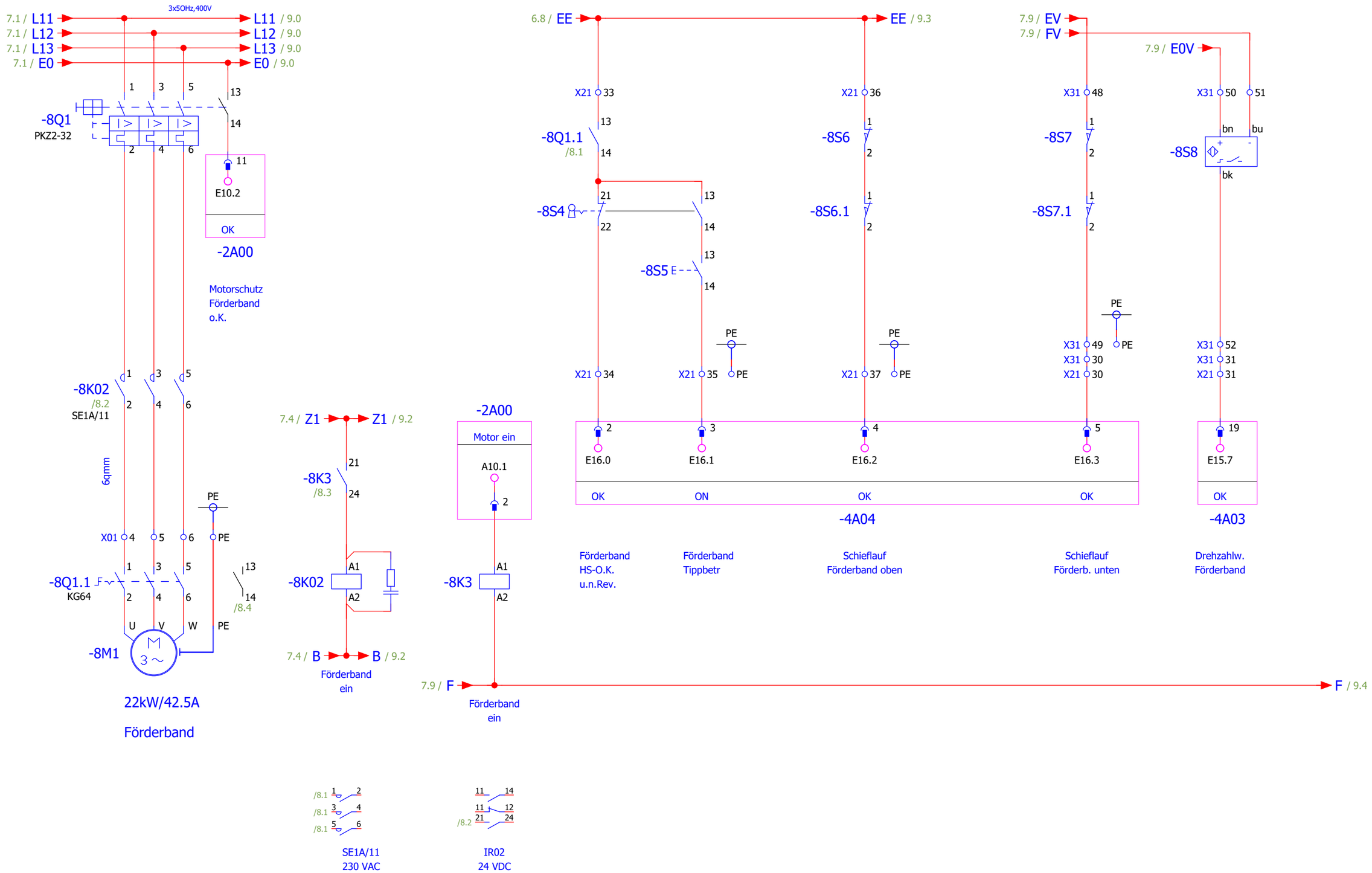

Folgeblatt 9

Änderungsdatum 19.10.2022	Projektverantwortlicher RoHe	PROZESSTECHNIK	Riedstraße 10 79787 Lauchringen Tel: +49(7741)9199-0 Fax: +49(7741)-9199-11	Glaser Malsch Quarzaufbereitung	Förderband
Bearbeiter					
Index					

Anlage/Ort = +10	Name	+10/8
	Aktuelle Seite	36
AB-Nr.: 565	Gesamtseitenzahl	218

Diese Zeichnung und Planung ist Eigentum der Fa. RK-Prozesstechnik. Jede von uns nicht schriftlich genehmigte Benutzung (Vervielfältigung, Überlassung an Dritte etc.) ist verboten und macht schadenersatzpflichtig.

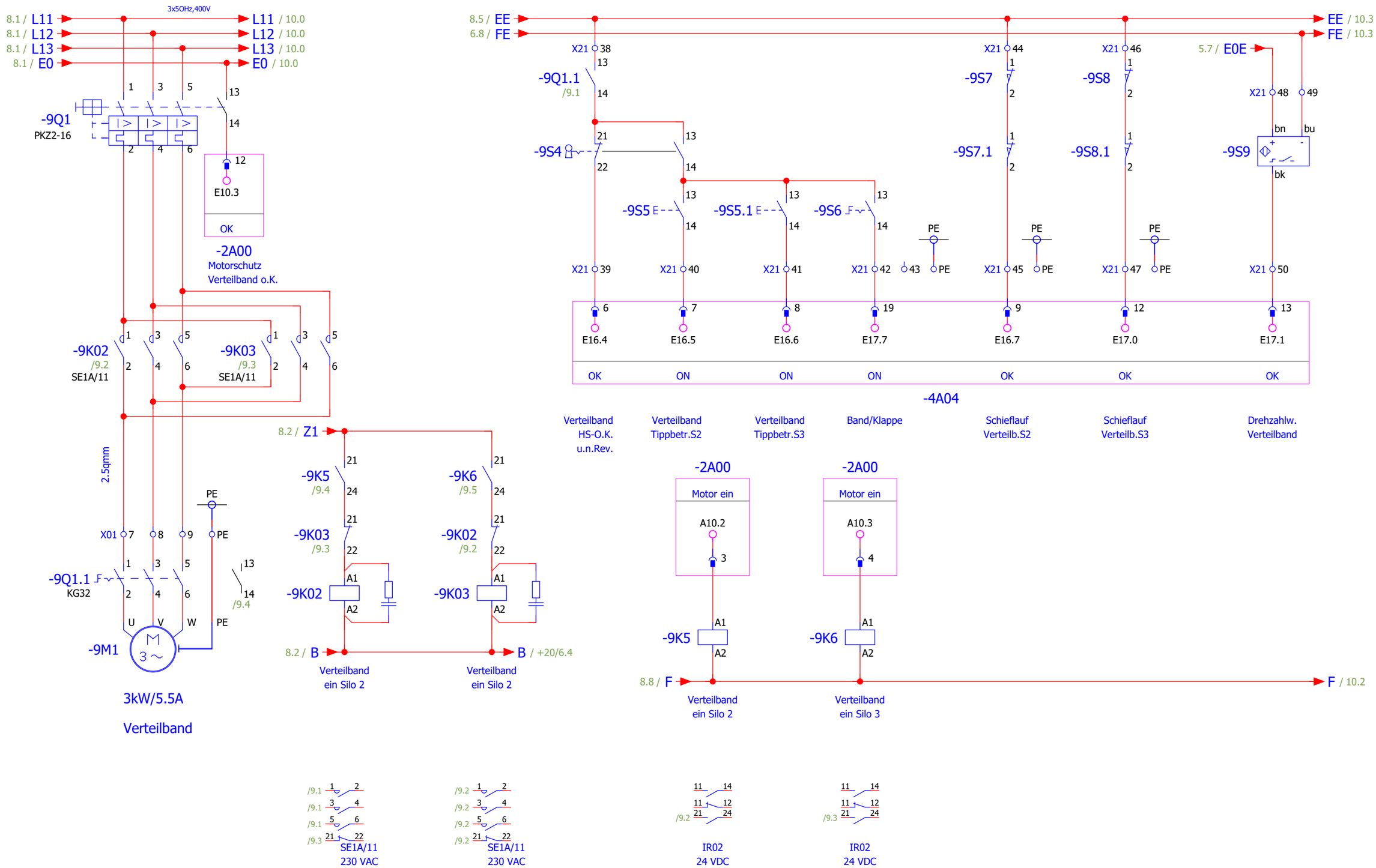

Folgeblatt 10

Änderungsdatum 19.10.2022	Projektverantwortlicher RoHe	PROZESSTECHNIK	Riedstraße 10 79787 Lauchringen Tel: +49(7741)9199-0 Fax: +49(7741)-9199-11	Glaser Malsch Quarzaufbereitung	Verteilband
Bearbeiter					Anlage/Ort = +10
Index					AB-Nr.: 565

Name	+10/9
Aktuelle Seite	37
Gesamtseitenzahl	218

Diese Zeichnung und Planung ist Eigentum der Fa. RK-Prozesstechnik. Jede von uns nicht schriftlich genehmigte Benutzung (Vervielfältigung, Überlassung an Dritte etc.) ist verboten und macht schadenersatzpflichtig.

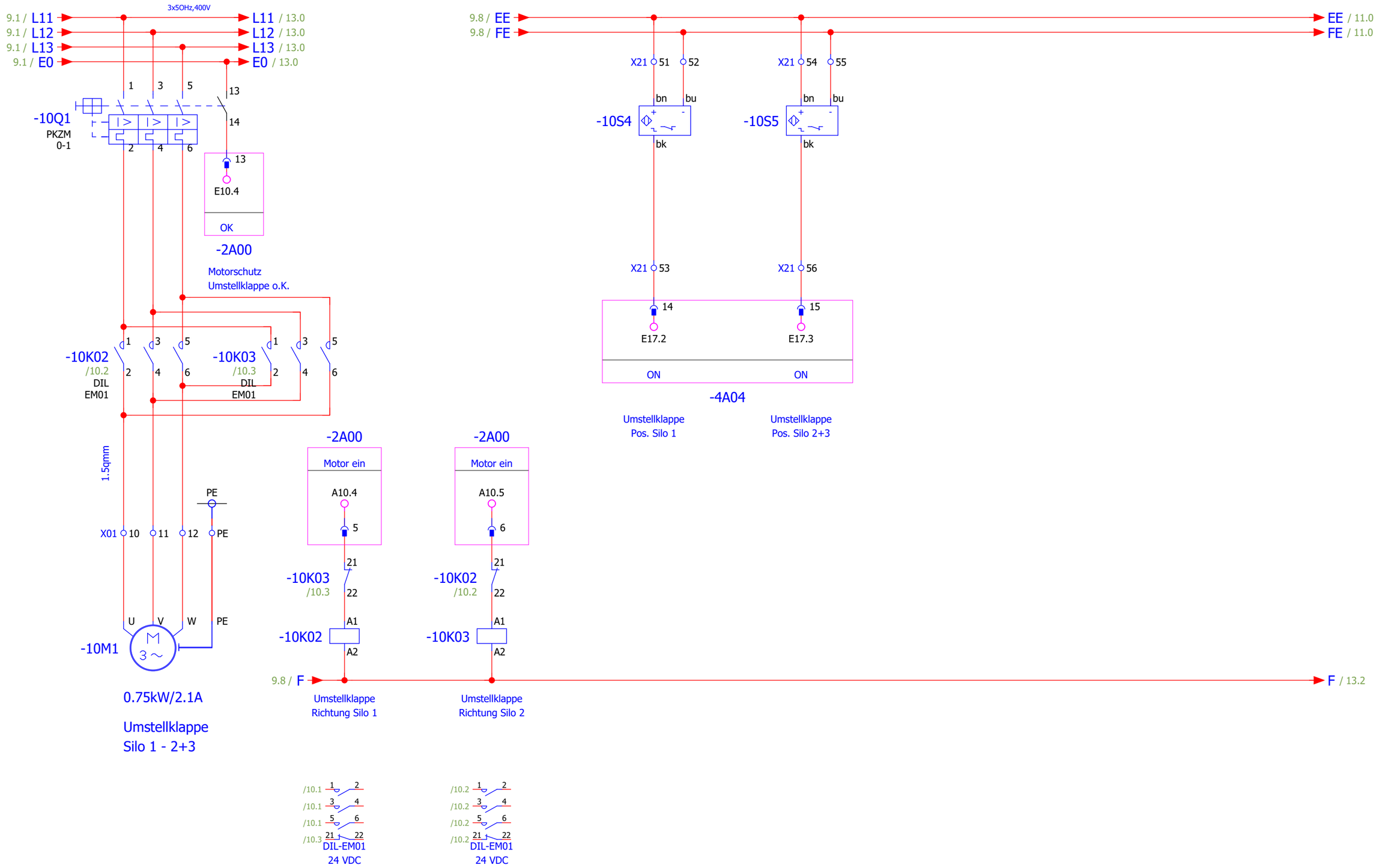

Folgeblatt 11

Änderungsdatum 26.02.2015	Projektverantwortlicher RoHe	Riedstraße 10 79787 Lauchringen Tel: +49(7741)9199-0 Fax: +49(7741)-9199-11	Glaser Malsch Quarzaufbereitung	Umstellklappe Silo 1 - 2+3	Anlage/Ort = +10
Bearbeiter					AB-Nr.: 565
Index					

Name	+10/10
Aktuelle Seite	38
Gesamtseitenzahl	218

Diese Zeichnung und Planung ist Eigentum der Fa. RK-Prozesstechnik. Jede von uns nicht schriftlich genehmigte Benutzung (Vervielfältigung, Überlassung an Dritte etc.) ist verboten und macht schadenersatzpflichtig.

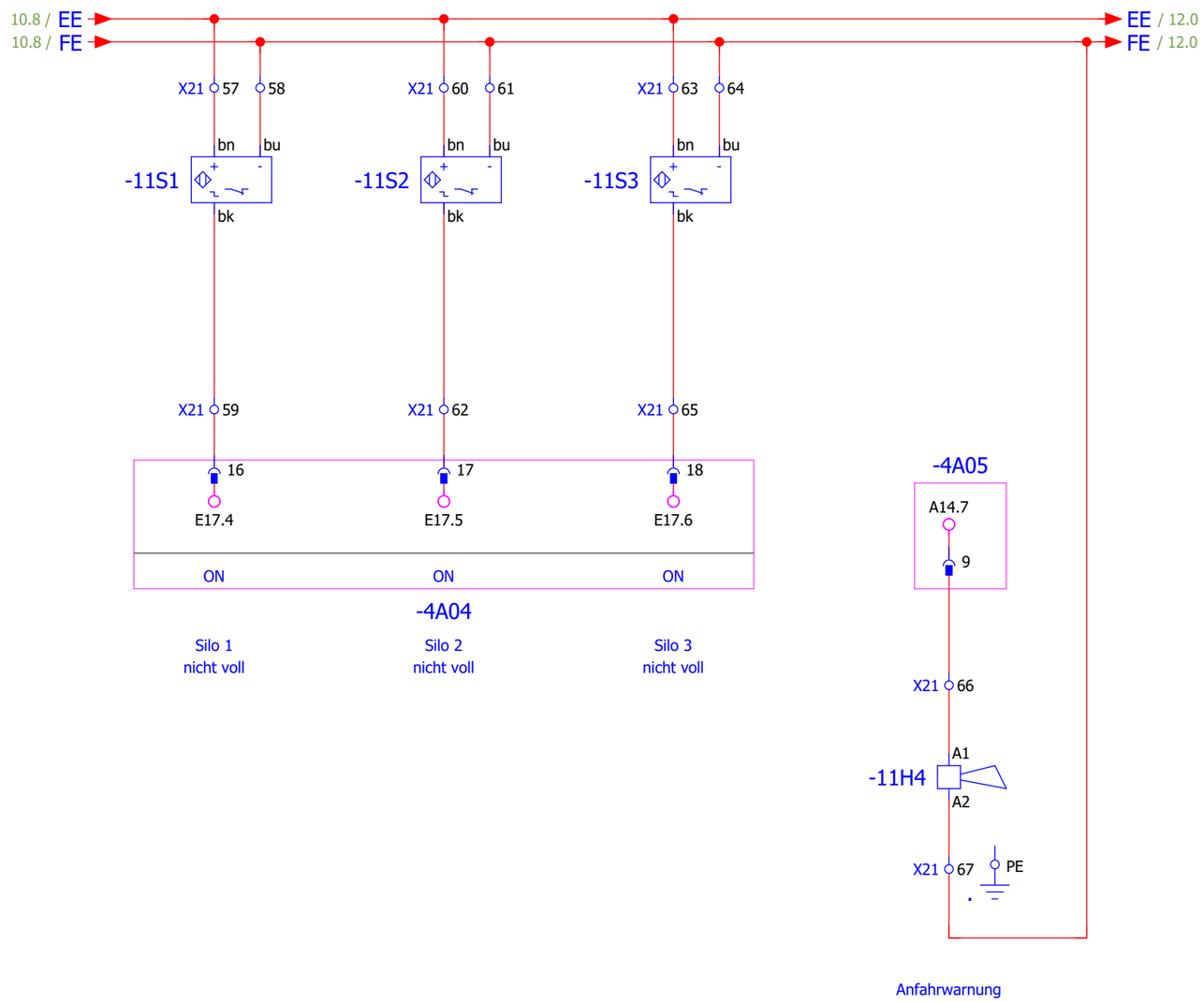

Folgeblatt 12

Änderungsdatum 26.02.2015	Projektverantwortlicher RoHe	PROZESSTECHNIK ENGINEERING AUTOMATION CONTROLLING	Riedstraße 10 79787 Lauchringen Tel: +49(7741)9199-0 Fax: +49(7741)-9199-11	Glaser Malsch Quarzaufbereitung	Vollmelder Nasssilos
Bearbeiter					
Index					

Anlage/Ort = +10	Name	+10/11
	Aktuelle Seite	39
AB-Nr.: 565	Gesamtseitenzahl	218

Diese Zeichnung und Planung ist Eigentum der Fa. RK-Prozesstechnik. Jede von uns nicht schriftlich genehmigte Benutzung (Vervielfältigung, Überlassung an Dritte etc.) ist verboten und macht schadenersatzpflichtig.

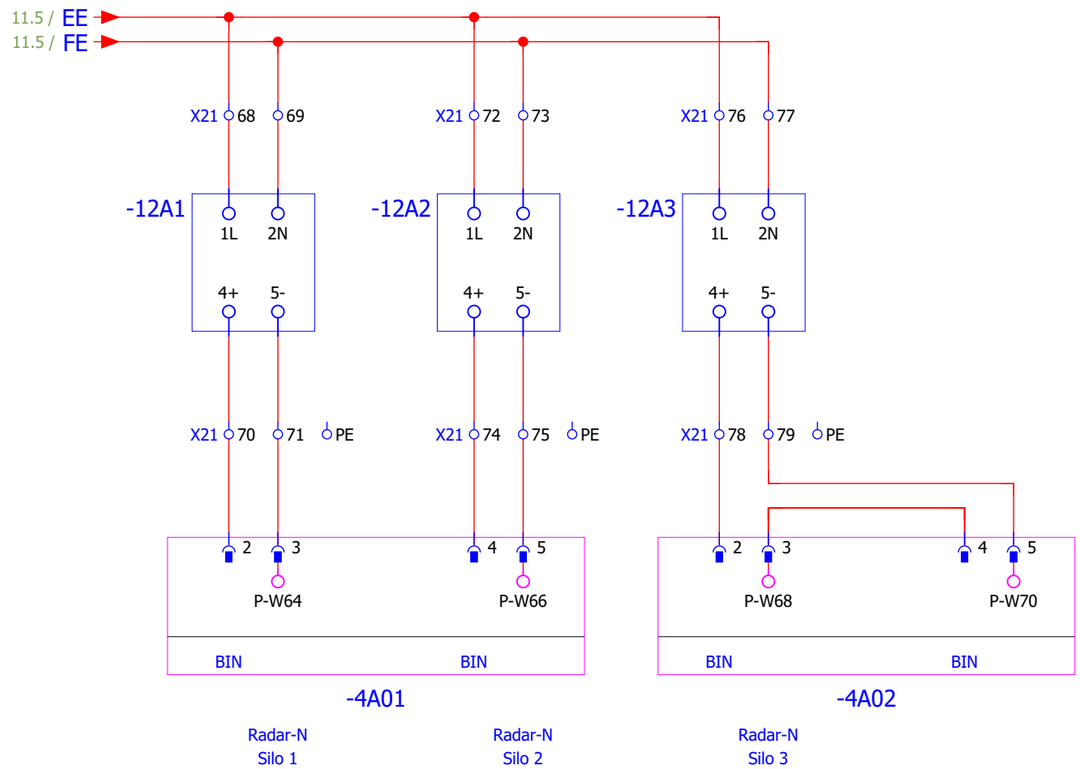

Folgeblatt 13

Änderungsdatum 26.02.2015	Projektverantwortlicher RoHe		
Bearbeiter			
Index			

PROZESSTECHNIK
ENGINEERING AUTOMATION CONTROLLING
Riedstraße 10
79787 Lauchringen
Tel: +49(7741)9199-0
Fax: +49(7741)-9199-11

Glaser Malsch
Quarzaufbereitung

Radarmessung
Nasssilos

Anlage/Ort = +10

AB-Nr.: 565

Name	+10/12
Aktuelle Seite	40
Gesamtseitenzahl	218

Diese Zeichnung und Planung ist Eigentum der Fa. RK-Prozesstechnik. Jede von uns nicht schriftlich genehmigte Benutzung (Vervielfältigung, Überlassung an Dritte etc.) ist verboten und macht schadenersatzpflichtig.

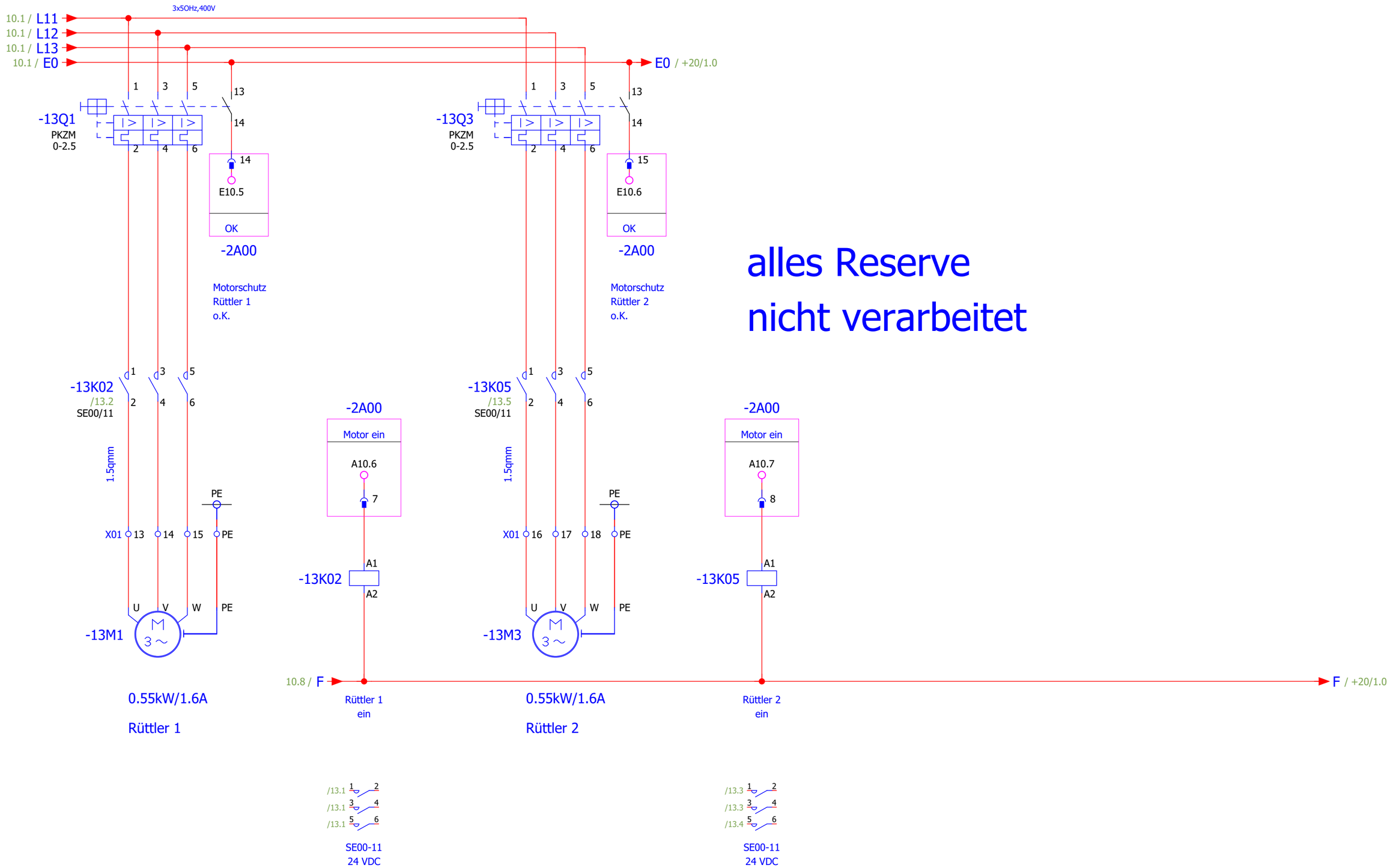

alles Reserve
nicht verarbeitet

12

Folgeblatt +20/1

Änderungsdatum 26.02.2015	Projektverantwortlicher RoHe	Riedstraße 10 79787 Lauchringen Tel: +49(7741)9199-0 Fax: +49(7741)-9199-11	Glaser Malsch Quarzaufbereitung	Rüttler Aufgabebunker	Anlage/Ort = +10	Name +10/13
Bearbeiter						Aktuelle Seite 41
Index					AB-Nr.: 565	Gesamtseitenzahl 218

Diese Zeichnung und Planung ist Eigentum der Fa. RK-Prozesstechnik. Jede von uns nicht schriftlich genehmigte Benutzung (Vervielfältigung, Überlassung an Dritte etc.) ist verboten und macht schadenersatzpflichtig.

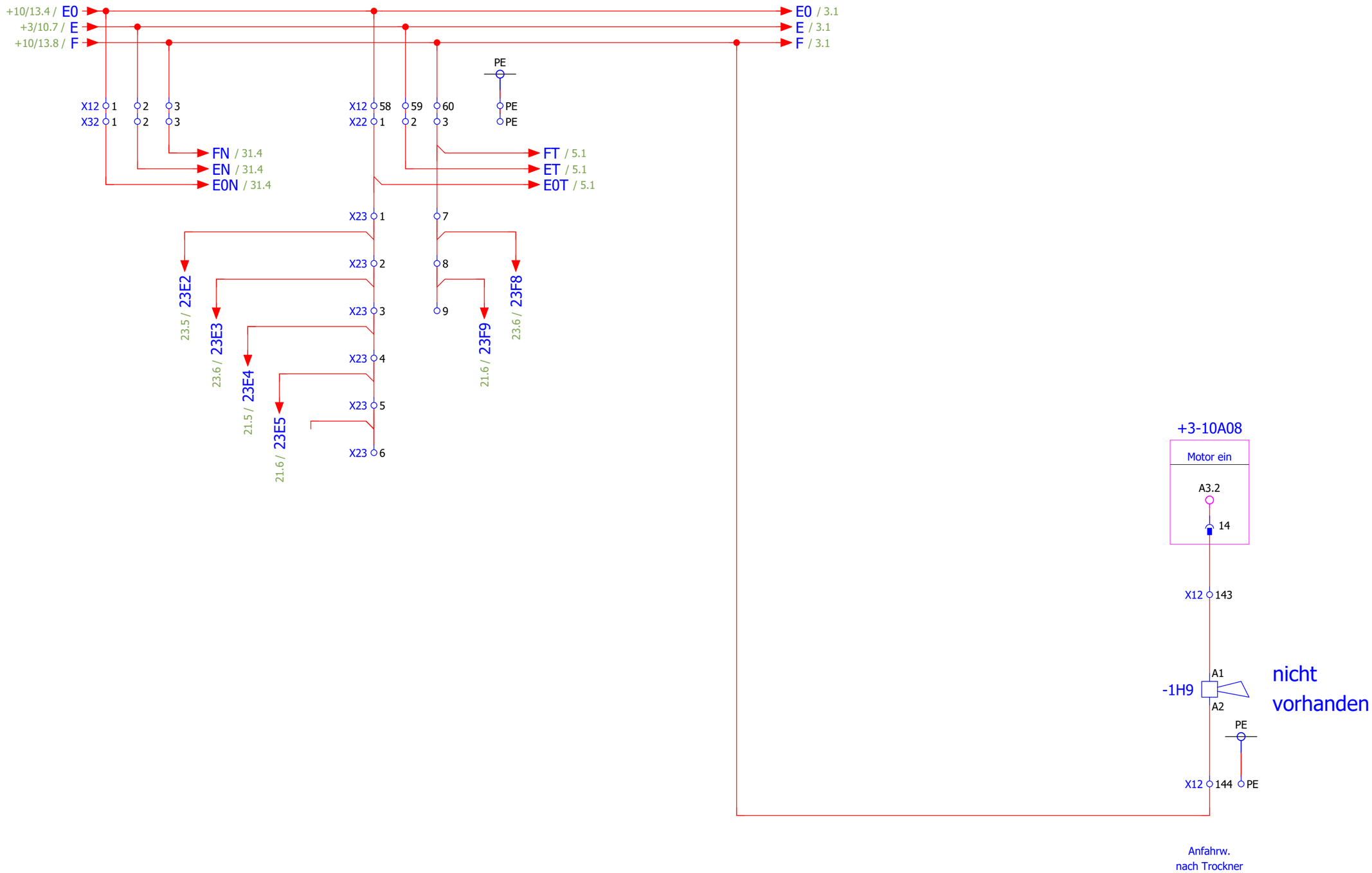

+10/13

Folgeblatt 2

Änderungsdatum 26.02.2015	Projektverantwortlicher RoHe	PROZESSTECHNIK ENGINEERING AUTOMATION CONTROLLING	Riedstraße 10 79787 Lauchringen Tel: +49(7741)9199-0 Fax: +49(7741)-9199-11	Glaser Malsch Quarzaufbereitung	Klemmenkasten Nassdosierung
Bearbeiter					
Index					

Anlage/Ort = +20	Name	+20/1
	Aktuelle Seite	42
AB-Nr.: 565	Gesamtseitenzahl	218

Diese Zeichnung und Planung ist Eigentum der Fa. RK-Prozesstechnik. Jede von uns nicht schriftlich genehmigte Benutzung (Vervielfältigung, Überlassung an Dritte etc.) ist verboten und macht schadenersatzpflichtig.

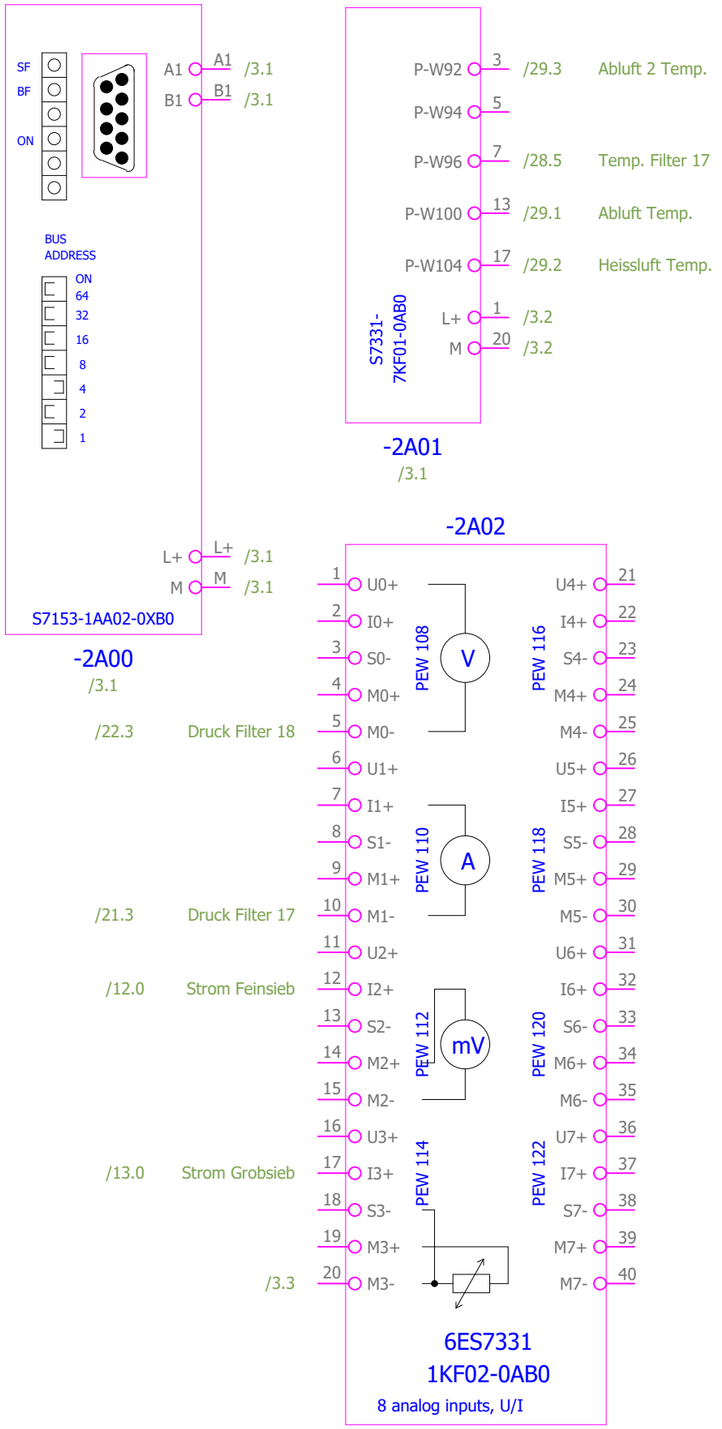

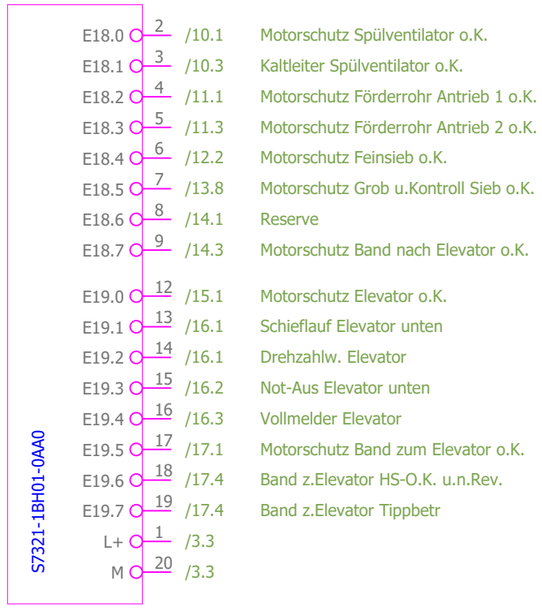

Änderungsdatum 26.02.2015	Projektverantwortlicher RoHe	PROZESSTECHNIK ENGINEERING AUTOMATION CONTROLLING	Riedstraße 10 79787 Lauchringen Tel: +49(7741)9199-0 Fax: +49(7741)-9199-11	Glaser Malsch Quarzaufbereitung	Übersicht ET-Station 5 Schrank Trocknung
Bearbeiter	J.B.				
Index					

Anlage/Ort = +20	Name	+20/2
	Aktuelle Seite	43
AB-Nr.: 565	Gesamtseitenzahl	218

Diese Zeichnung und Planung ist Eigentum der Fa. RK-Prozesstechnik. Jede von uns nicht schriftlich genehmigte Benutzung (Vervielfältigung, Überlassung an Dritte etc.) ist verboten und macht schadenersatzpflichtig.

S7321-1BH01-0AA0

E22.0	2	/25.5	Schleuse Filter 17/40 HS-O.K. u.n.Rev.
E22.1	3	/25.6	Schleuse Filter 17/40 Tippbetr
E22.2	4	/25.6	Drehzahlw. Schleuse Filter 17/40
E22.3	5	/26.3	Kaltleiter Schleuse Filter 18 o.K.
E22.4	6	/26.5	Schleuse Filter 18 HS-O.K. u.n.Rev.
E22.5	7	/26.6	Schleuse Filter 18 Tippbetr
E22.6	8	/26.6	Drehzahlw. Schleuse Filter 18
E22.7	9	/27.1	Motorschutz Staub Rüttler 1 o.K.
E23.0	12	/27.4	Motorschutz Rüttler Band zum Trockner o.K.
E23.1	13	/28.1	Motorschutz Stellklappe o.K.
E23.2	14	/28.6	Temp.bereich o.k.
E23.3	15	/28.7	Stellklappe auf
E23.4	16	/28.8	Stellklappe zu
E23.5	17	/29.3	Brenner läuft
E23.6	18	/29.4	Brenner Störung
E23.7	19	/29.5	Mischluftventilator einschalten
L+	1	/3.4	
M	20	/3.4	

-2A05
/3.4

S7322-1BH01-0AA0

A20.0	2	/10.4	Spülventilator ein
A20.1	3	/11.4	Förderrohr ein
A20.2	4	/12.3	Feinsieb ein
A20.3	5	/13.4	Grobsieb ein
A20.4	6	/14.4	Band nach Elevator
A20.5	7	/15.3	Elevator ein
A20.6	8	/17.2	Band zum Elevator ein
A20.7	9	/24.4	Staubs.schnecke ein
A21.0	12	/25.4	Schleuse Filter 17/40 ein
A21.1	13	/26.4	Schleuse Filter 18 ein
A21.2	14	/27.2	Doppel pendelklappe Filter 17 ein
A21.3	15	/27.5	Rüttler Band zum Trockner ein
A21.4	16	/28.3	Stellklappe öffnen
A21.5	17	/28.3	Stellklappe schliessen
A21.6	18	/29.5	Mischluftventilator einschalten
A21.7	19	/31.3	Band zum Trockner ein
L1+	1	/3.5	
L2+	11	/3.5	
M1	10	/3.5	
M2	20	/3.5	

-2A07
/3.5

S7321-1BH01-0AA0

E28.0	2		
E28.1	3		
E28.2	4	/30.1	Netz Umformer Trockner o.K.
E28.3	5	/31.1	Motorschutz Band zum Trockner o.K.
E28.4	6	/31.4	Band z.Trockner HS-O.K. u.n.Rev.
E28.5	7	/31.4	Band z.Trockner Tippbetr
E28.6	8	/31.5	Schieflauf Band z. Trockner vorne
E28.7	9	/31.6	Schieflauf Band z. Trockner hinten
E29.0	12	/31.7	Drehzahlw. Band z. Trockner
E29.1	13	/31.7	Reissleine Band z. Trockner
E29.2	14	/32.1	Netz Umformer Nass-Band o.K.
E29.3	15	/32.4	Nass-Band HS-O.K. u.n.Rev.
E29.4	16	/32.4	Nass-Band Tippbetr.L
E29.5	17	/32.5	Nass-Band Tippbetr.L
E29.6	18	/32.6	Schieflauf Nass-Band vorne
E29.7	19	/32.6	Schieflauf Nass-Band hinten
L+	1	/3.6	
M	20	/3.6	

-2A08
/3.6

S7321
1BL00-0AA0

		/3.6	20	M1	M2	40	/3.6
	/32.7	Drehzahlw. Nass-Band	2	E30.0	E8.0	22	+3/3.2.1 NA oK Band 1+2
	/32.8	Mat.Fühler Nass-Band	3	E30.1	E8.1	23	+3/3.2.4 NA oK Band 3+4
	/32.8	Reissleine Nass-Band	4	E30.2	E8.2	24	+3/3.2.6 NA oK Band 5+6
/33.1		Motorschutz Schieber Nass Nass-Silo 11 o.K.	5	E30.3	E8.3	25	+3/3.2.8 NA oK Band 7
	/33.4	Nass-Silo 11 nicht Revision	6	E30.4	E8.4	26	+3/3.3.2 NA oK Band 8
	/33.5	Nass-Silo 11 Tipp schliessen	7	E30.5	E8.5	27	+3/3.3.4 NA oK Band 9
	/33.5	Nass-Silo 11 Tipp öffnen	8	E30.6	E8.6	28	+3/3.3.6 NA oK Band 10
	/33.6	Nass-Silo 11 nicht zu	9	E30.7	E8.7	29	+3/3.3.8 NA oK Band 11
	/33.7	Nass-Silo 11 nicht auf	12	E31.0	E9.0	32	+3/3.4.2 Schlagtaster Elevator unten oK Nr.14
			13	E31.1	E9.1	33	+3/3.4.4 Schlagtaster Elevator oben oK Nr.17
/34.1		Motorschutz Schieber Silo 12 o.K.	14	E31.2	E9.2	34	+3/3.4.6 NA oK Band 20
	/34.4	Silo 12 nicht Revision	15	E31.3	E9.3	35	+3/3.4.8 NA oK Band 21
	/34.5	Silo 12 Tipp schliessen	16	E31.4	E9.4	36	+3/3.5.2 NA oK Band 22
	/34.5	Silo 12 Tipp öffnen	17	E31.5	E9.5	37	+3/3.5.4 NA oK Band 23
	/34.6	Silo 12 nicht zu	18	E31.6	E9.6	38	+3/3.5.6 NA oK Band 12
	/34.7	Silo 12 nicht auf	19	E31.7	E9.7	39	+3/3.5.8 NA oK Band 13

-2A09
/3.6

Änderungsdatum 26.02.2015	Projektverantwortlicher RoHe		
Bearbeiter	J.B.		
Index			

PROZESSTECHNIK
ENGINEERING AUTOMATION CONTROLLING

Riedstraße 10
79787 Lauchringen
Tel: +49(7741)9199-0
Fax: +49(7741)-9199-11

Glaser Malsch
Quarzaufbereitung

Übersicht ET-Station 5
Schrank Trocknung

Anlage/Ort = +20

AB-Nr.: 565

Name	+20/2.1
Aktuelle Seite	44
Gesamtseitenzahl	218

Diese Zeichnung und Planung ist Eigentum der Fa. RK-Prozesstechnik. Jede von uns nicht schriftlich genehmigte Benutzung (Vervielfältigung, Überlassung an Dritte etc.) ist verboten und macht schadenersatzpflichtig.

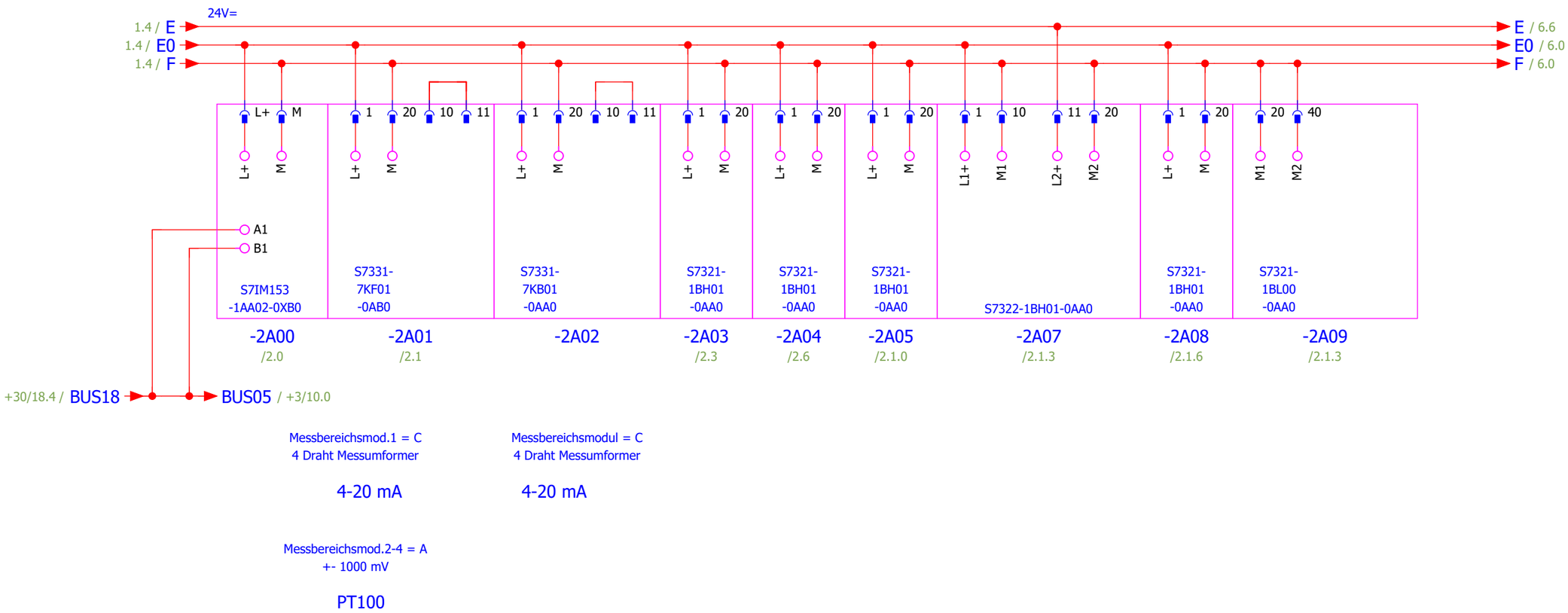

2.1

Folgeblatt 4

Änderungsdatum 26.02.2015	Projektverantwortlicher RoHe	PROZESSTECHNIK ENGINEERING AUTOMATION CONTROLLING	Riedstraße 10 79787 Lauchringen Tel: +49(7741)9199-0 Fax: +49(7741)-9199-11	Glaser Malsch Quarzaufbereitung	SPS-Übersicht ET 5 Schrank Trocknung
Bearbeiter	J.B.				
Index					

Anlage/Ort = +20	Name	+20/3
	Aktuelle Seite	45
AB-Nr.: 565	Gesamtseitenzahl	218

Diese Zeichnung und Planung ist Eigentum der Fa. RK-Prozesstechnik. Jede von uns nicht schriftlich genehmigte Benutzung (Vervielfältigung, Überlassung an Dritte etc.) ist verboten und macht schadenersatzpflichtig.

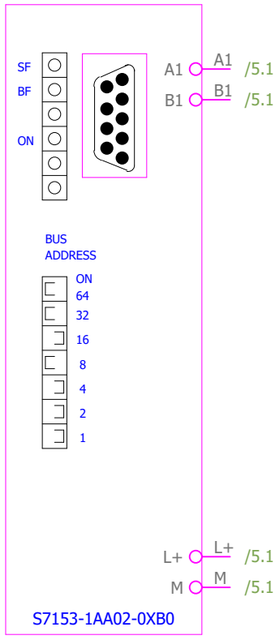

-4A00
/5.1

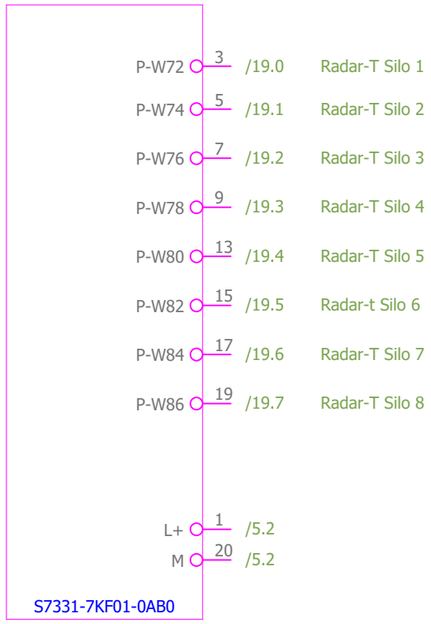

-4A01
/5.1

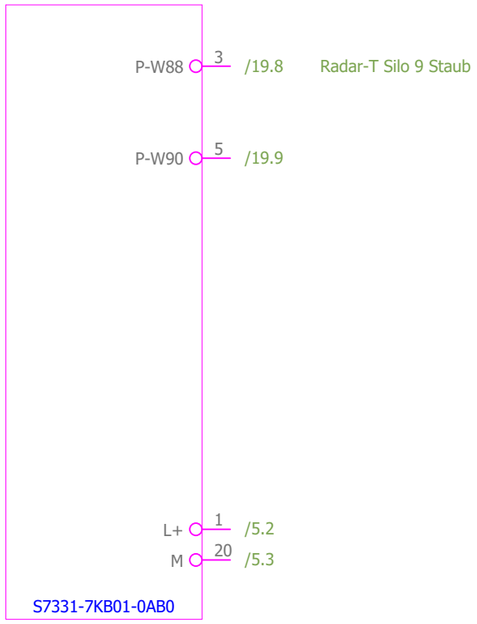

-4A02
/5.2

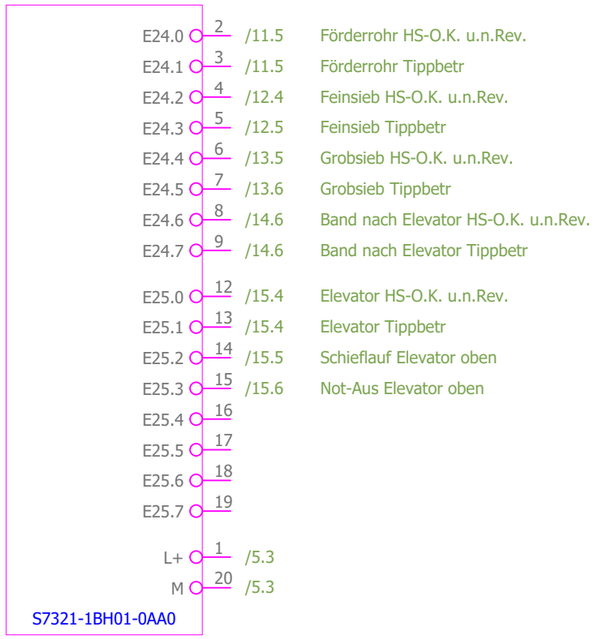

-4A03
/5.3

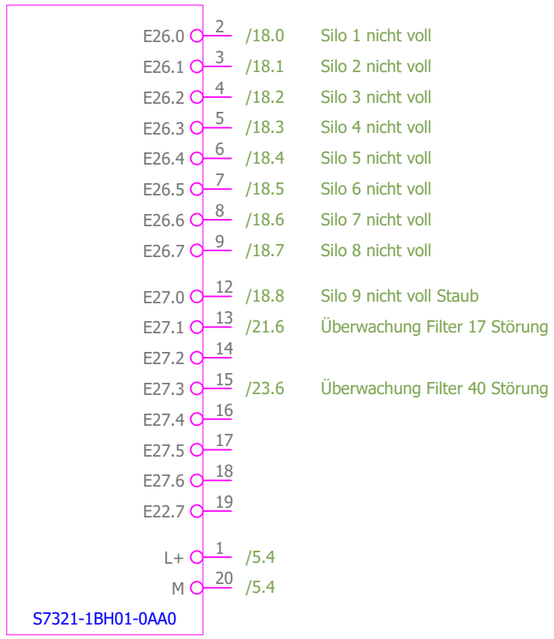

-4A04
/5.4

Änderungsdatum 26.02.2015	Projektverantwortlicher RoHe	PROZESSTECHNIK ENGINEERING AUTOMATION CONTROLLING	Riedstraße 10 79787 Lauchringen Tel: +49(7741)9199-0 Fax: +49(7741)-9199-11	Glaser Malsch Quarzaufbereitung	Übersicht ET-Station 25 Vorort Trocknung
Bearbeiter	J.B.				
Index					

Anlage/Ort = +20	Name	+20/4
	Aktuelle Seite	46
AB-Nr.: 565	Gesamtseitenzahl	218

Diese Zeichnung und Planung ist Eigentum der Fa. RK-Prozesstechnik. Jede von uns nicht schriftlich genehmigte Benutzung (Vervielfältigung, Überlassung an Dritte etc.) ist verboten und macht schadenersatzpflichtig.

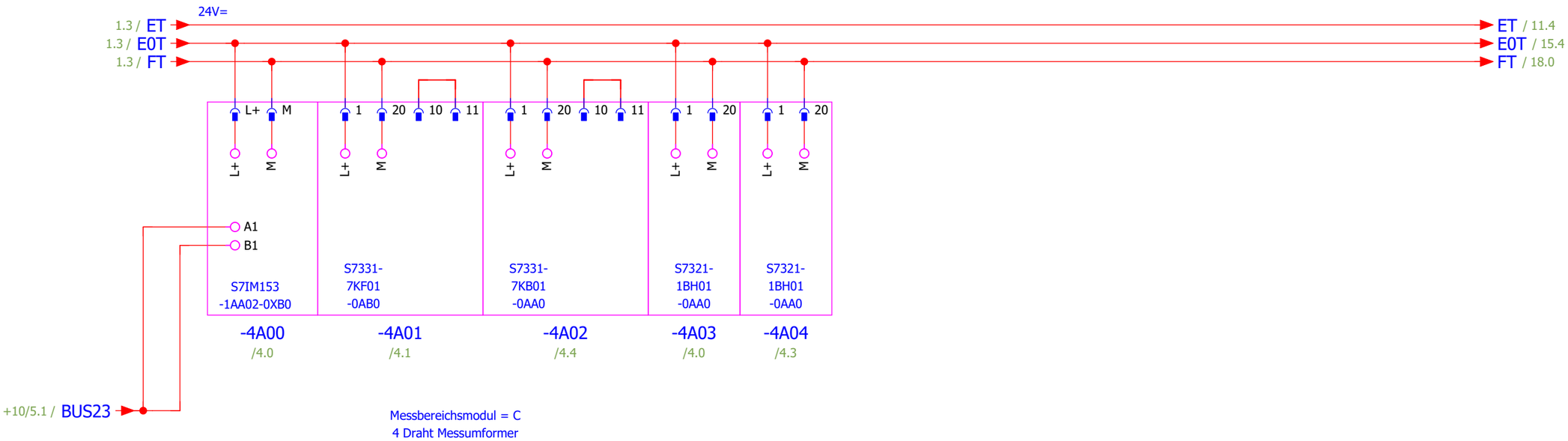

Folgeblatt 6

Änderungsdatum 26.02.2015	Projektverantwortlicher RoHe		
Bearbeiter	J.B.		
Index			

PROZESSTECHNIK
ENGINEERING AUTOMATION CONTROLLING
Riedstraße 10
79787 Lauchringen
Tel: +49(7741)9199-0
Fax: +49(7741)-9199-11

Glaser Malsch
Quarzaufbereitung

SPS-Übersicht
ET 25 Vorort Trocknung

Anlage/Ort = +20

AB-Nr.: 565

Name	+20/5
Aktuelle Seite	47
Gesamtseitenzahl	218

Diese Zeichnung und Planung ist Eigentum der Fa. RK-Prozesstechnik. Jede von uns nicht schriftlich genehmigte Benutzung (Vervielfältigung, Überlassung an Dritte etc.) ist verboten und macht schadenersatzpflichtig.

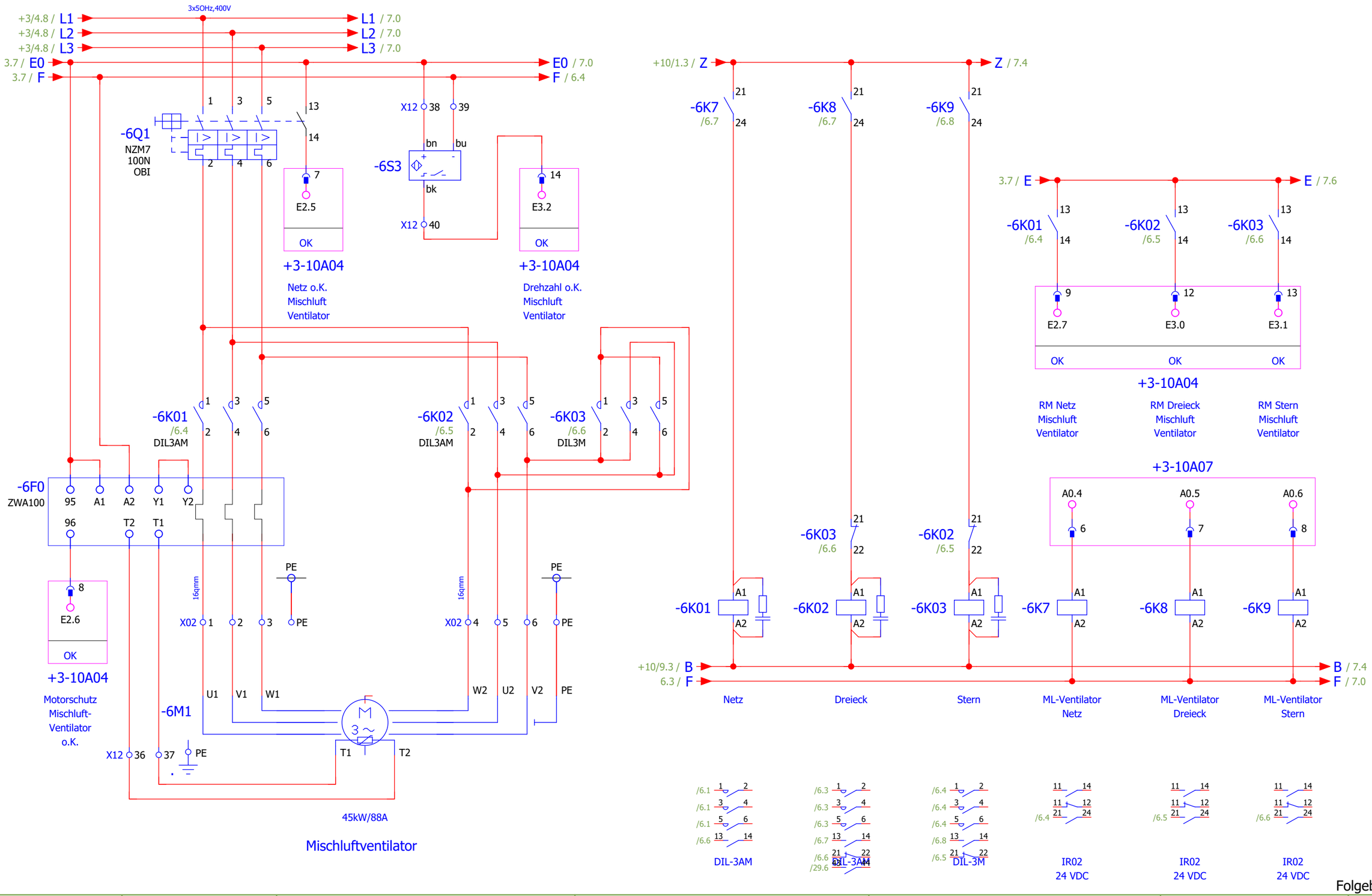

5

Folgeblatt 7

Änderungsdatum 26.02.2015	Projektverantwortlicher RoHe	PROZESSTECHNIK ENGINEERING AUTOMATION CONTROLLING	Riedstraße 10 79787 Lauchringen Tel: +49(7741)9199-0 Fax: +49(7741)-9199-11	Glaser Malsch Quarzaufbereitung	Mischluftventilator
Bearbeiter					
Index					

Anlage/Ort = +20	Name	+20/6
	Aktuelle Seite	48
AB-Nr.: 565	Gesamtseitenzahl	218

Diese Zeichnung und Planung ist Eigentum der Fa. RK-Prozesstechnik. Jede von uns nicht schriftlich genehmigte Benutzung (Vervielfältigung, Überlassung an Dritte etc.) ist verboten und macht schadenersatzpflichtig.

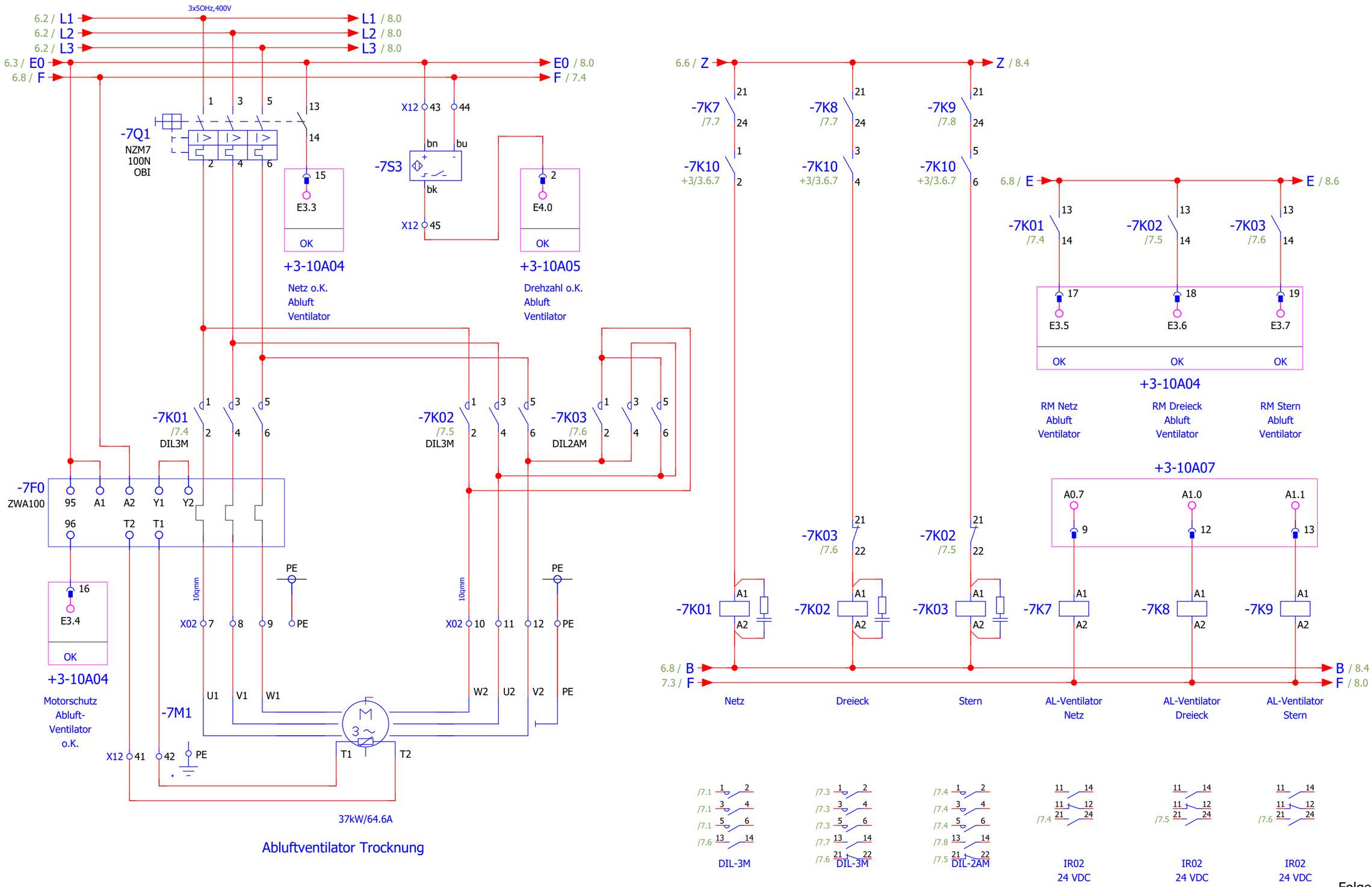

6

Folgeblatt 8

Änderungsdatum 26.02.2015	Projektverantwortlicher RoHe	PROZESSTECHNIK ENGINEERING AUTOMATION CONTROLLING	Riedstraße 10 79787 Lauchringen Tel: +49(7741)9199-0 Fax: +49(7741)-9199-11	Glaser Malsch Quarzaufbereitung	Abluftventilator Trocknung	Anlage/Ort = +20
Bearbeiter						AB-Nr.: 565
Index						

Name	+20/7
Aktuelle Seite	49
Gesamtseitenzahl	218

Diese Zeichnung und Planung ist Eigentum der Fa. RK-Prozesstechnik. Jede von uns nicht schriftlich genehmigte Benutzung (Vervielfältigung, Überlassung an Dritte etc.) ist verboten und macht schadenersatzpflichtig.

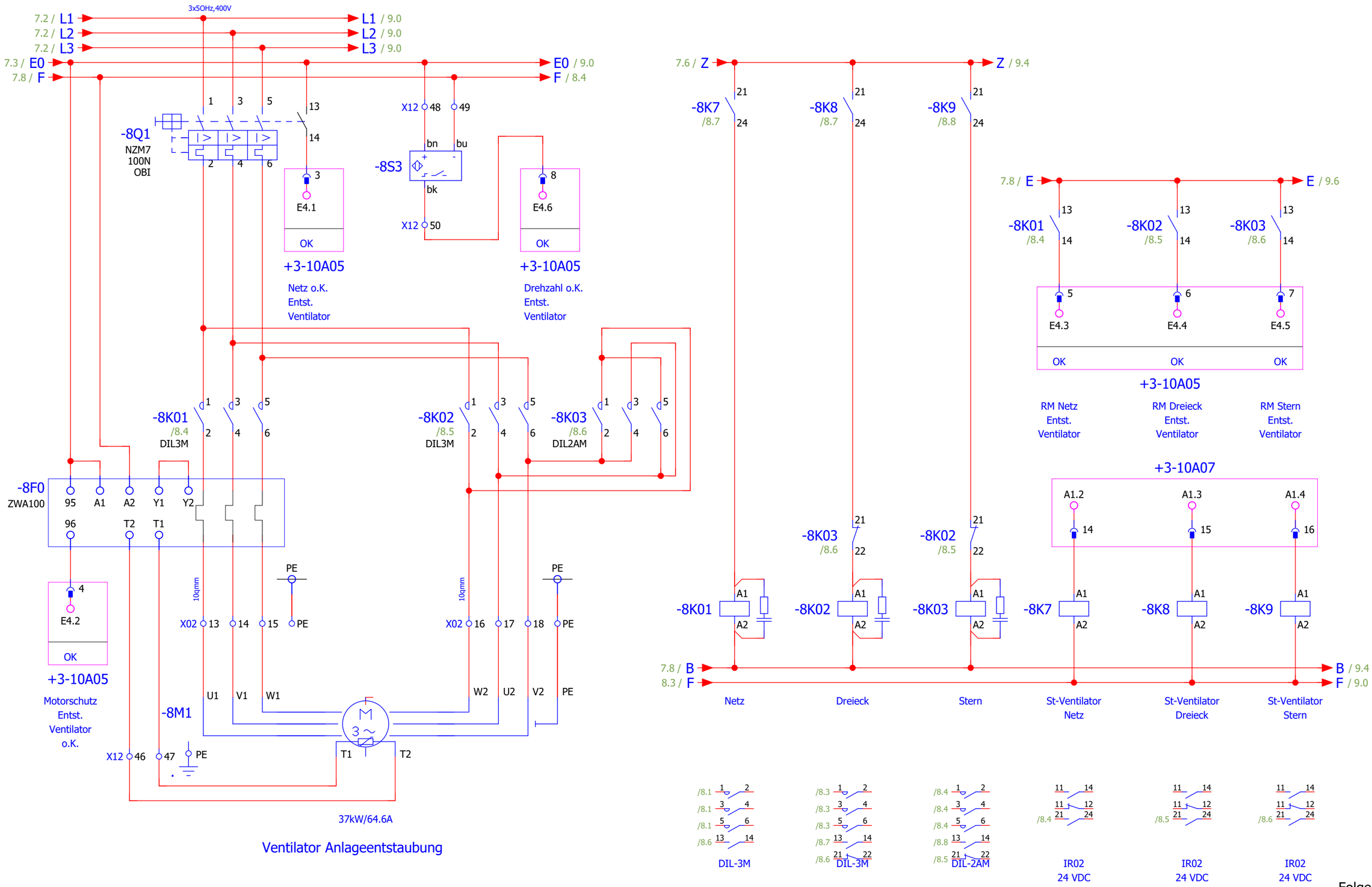

7

Folgeblatt 9

Änderungsdatum 26.02.2015	Projektverantwortlicher RoHe	PROZESSTECHNIK	Riedstraße 10 79787 Lauchringen Tel: +49(7741)9199-0 Fax: +49(7741)-9199-11	Glaser Malsch Quarzaufbereitung	Ventilator Anlageentstaubung
Bearbeiter					
Index					

Anlage/Ort = +20	Name	+20/8
	Aktuelle Seite	50
AB-Nr.: 565	Gesamtseitenzahl	218

Diese Zeichnung und Planung ist Eigentum der Fa. RK-Prozesstechnik. Jede von uns nicht schriftlich genehmigte Benutzung (Vervielfältigung, Überlassung an Dritte etc.) ist verboten und macht schadenersatzpflichtig.

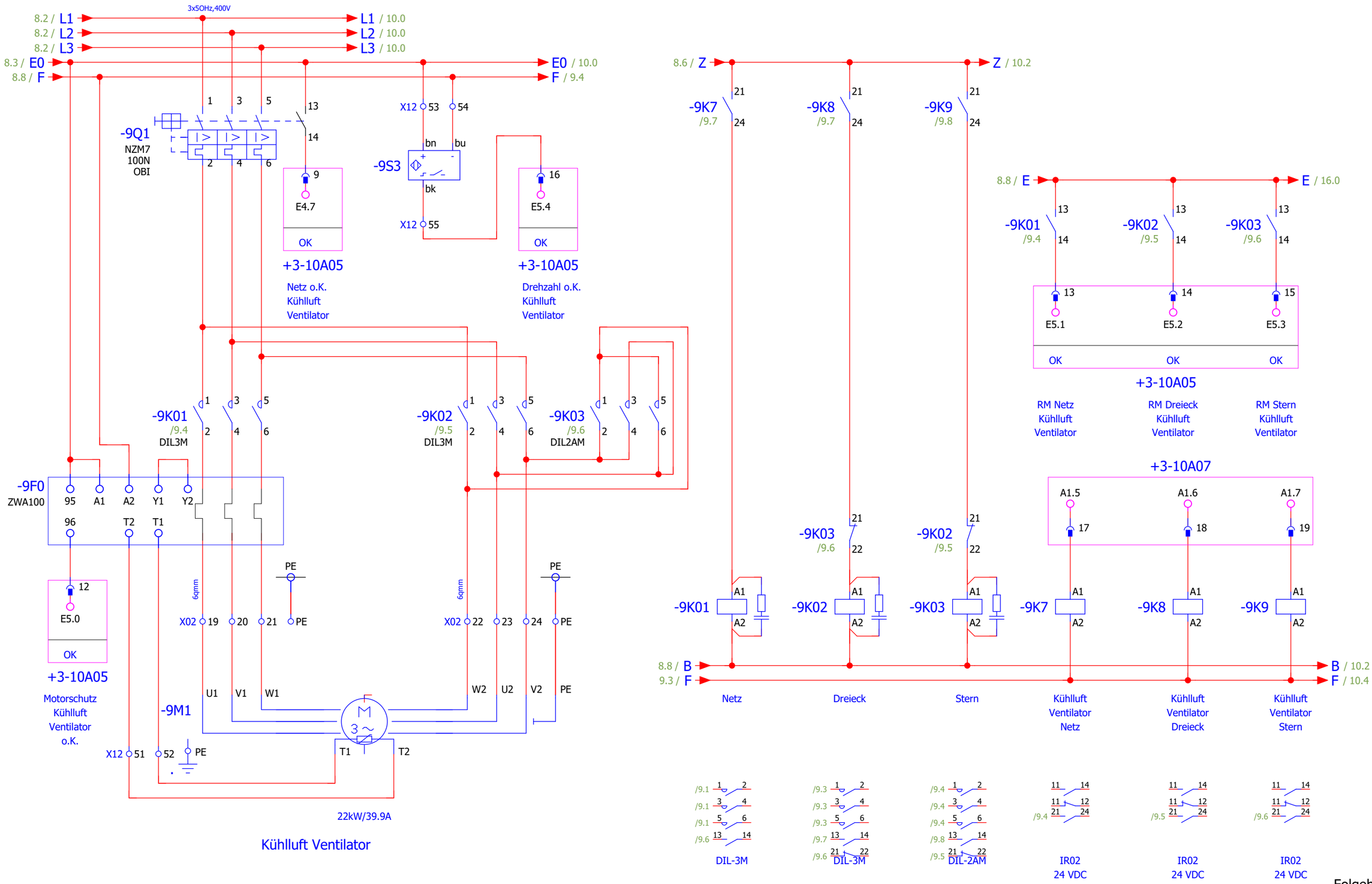

8

Folgeblatt 10

Änderungsdatum 26.02.2015	Projektverantwortlicher RoHe	PROZESSTECHNIK ENGINEERING AUTOMATION CONTROLLING	Riedstraße 10 79787 Lauchringen Tel: +49(7741)9199-0 Fax: +49(7741)-9199-11	Glaser Malsch Quarzaufbereitung	Kühlluft Ventilator
Bearbeiter					
Index					

Anlage/Ort = +20	Name	+20/9
	Aktuelle Seite	51
AB-Nr.: 565	Gesamtseitenzahl	218

Diese Zeichnung und Planung ist Eigentum der Fa. RK-Prozesstechnik. Jede von uns nicht schriftlich genehmigte Benutzung (Vervielfältigung, Überlassung an Dritte etc.) ist verboten und macht schadenersatzpflichtig.

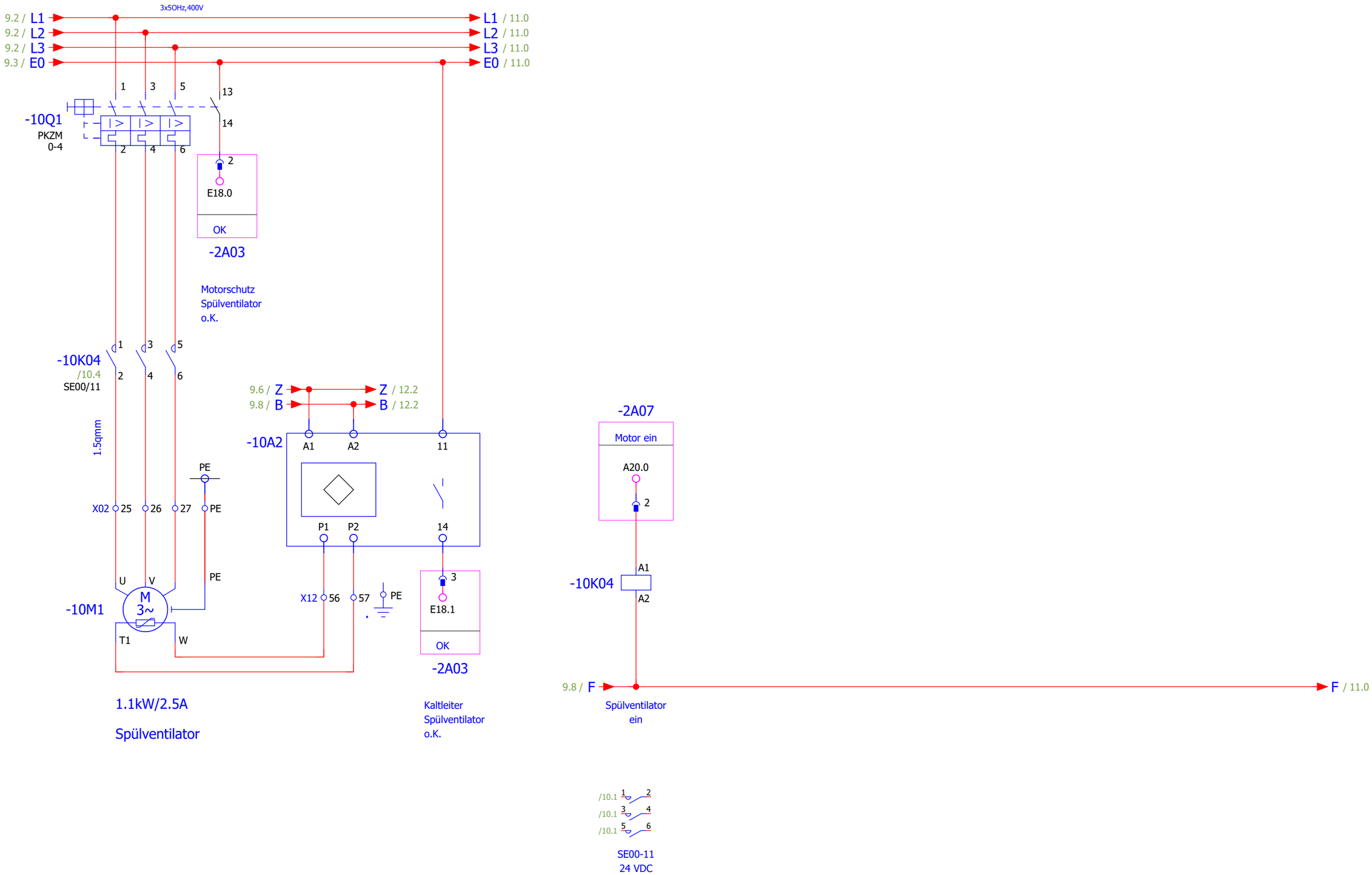

Folgeblatt 11

Änderungsdatum 26.02.2015	Projektverantwortlicher RoHe	PROZESSTECHNIK	Riedstraße 10 79787 Lauchringen Tel: +49(7741)9199-0 Fax: +49(7741)-9199-11	Glaser Malsch Quarzaufbereitung	Spülventilator
Bearbeiter					Anlage/Ort = +20
Index					AB-Nr.: 565

Name	+20/10
Aktuelle Seite	52
Gesamtseitenzahl	218

Diese Zeichnung und Planung ist Eigentum der Fa. RK-Prozesstechnik. Jede von uns nicht schriftlich genehmigte Benutzung (Vervielfältigung, Überlassung an Dritte etc.) ist verboten und macht schadenersatzpflichtig.

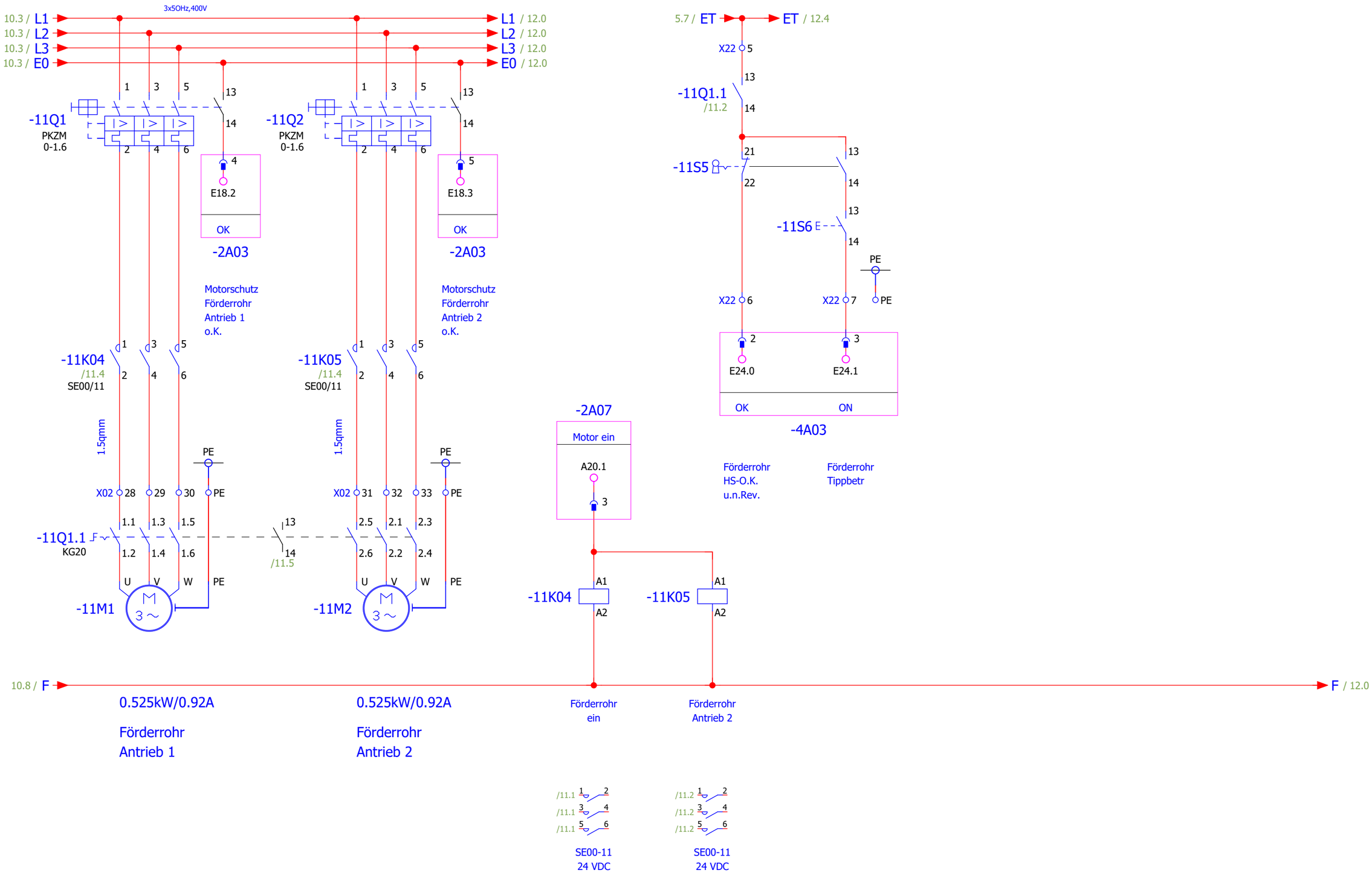

10

Folgeblatt 12

Änderungsdatum 26.02.2015	Projektverantwortlicher RoHe	Riedstraße 10 79787 Lauchringen Tel: +49(7741)9199-0 Fax: +49(7741)-9199-11	Glaser Malsch Quarzaufbereitung	Förderrohr Silo 1-2	Anlage/Ort = +20	Name +20/11
Bearbeiter						Aktuelle Seite 53
Index					AB-Nr.: 565	Gesamtseitenzahl 218

Diese Zeichnung und Planung ist Eigentum der Fa. RK-Prozesstechnik. Jede von uns nicht schriftlich genehmigte Benutzung (Vervielfältigung, Überlassung an Dritte etc.) ist verboten und macht schadenersatzpflichtig.

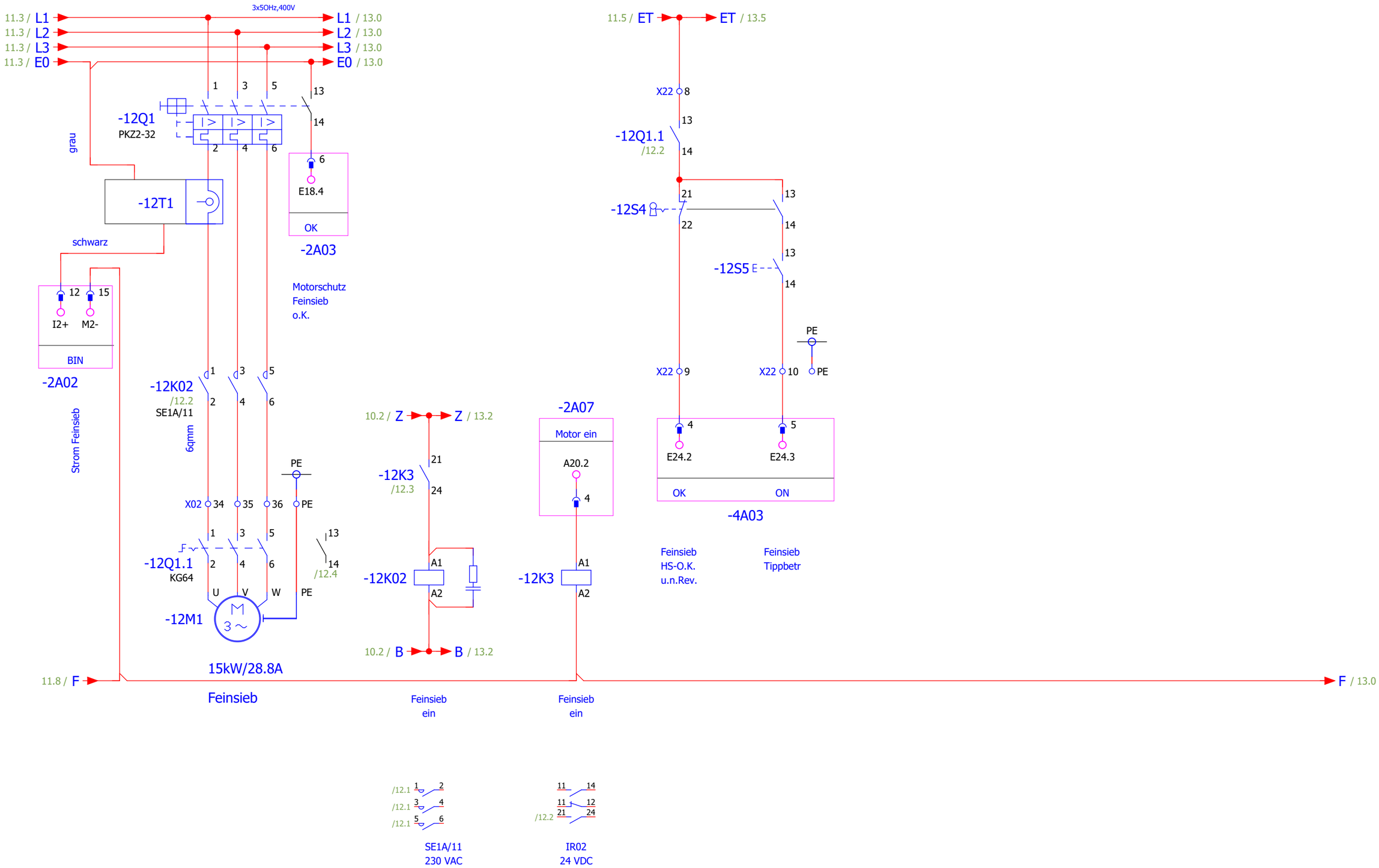

11

Folgeblatt 13

Änderungsdatum 26.02.2015	Projektverantwortlicher RoHe	PROZESSTECHNIK ENGINEERING AUTOMATION CONTROLLING	Riedstraße 10 79787 Lauchringen Tel: +49(7741)9199-0 Fax: +49(7741)-9199-11	Glaser Malsch Quarzaufbereitung	Feinsiebmaschine
Bearbeiter					
Index					

Anlage/Ort = +20	Name	+20/12
	Aktuelle Seite	54
AB-Nr.: 565	Gesamtseitenzahl	218

Diese Zeichnung und Planung ist Eigentum der Fa. RK-Prozesstechnik. Jede von uns nicht schriftlich genehmigte Benutzung (Vervielfältigung, Überlassung an Dritte etc.) ist verboten und macht schadenersatzpflichtig.

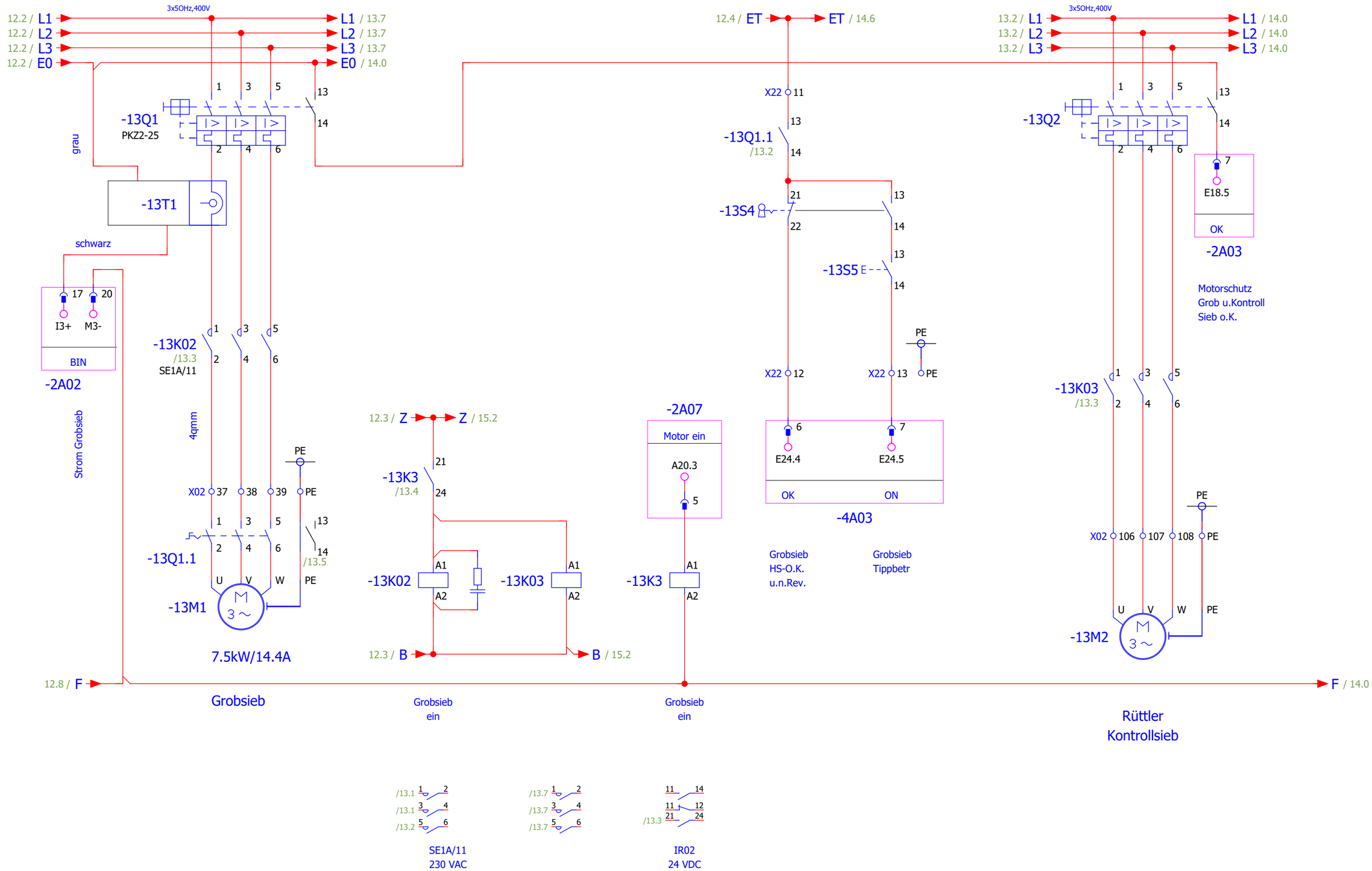

Folgeblatt 14

Änderungsdatum 26.02.2015	Projektverantwortlicher RoHe	PROZESSTECHNIK	Riedstraße 10 79787 Lauchringen Tel: +49(7741)9199-0 Fax: +49(7741)-9199-11	Glaser Malsch Quarzaufbereitung	Grobsiebmaschine
Bearbeiter					Anlage/Ort = +20
Index					AB-Nr.: 565

Name	+20/13
Aktuelle Seite	55
Gesamtseitenzahl	218

Diese Zeichnung und Planung ist Eigentum der Fa. RK-Prozesstechnik. Jede von uns nicht schriftlich genehmigte Benutzung (Vervielfältigung, Überlassung an Dritte etc.) ist verboten und macht schadenersatzpflichtig.

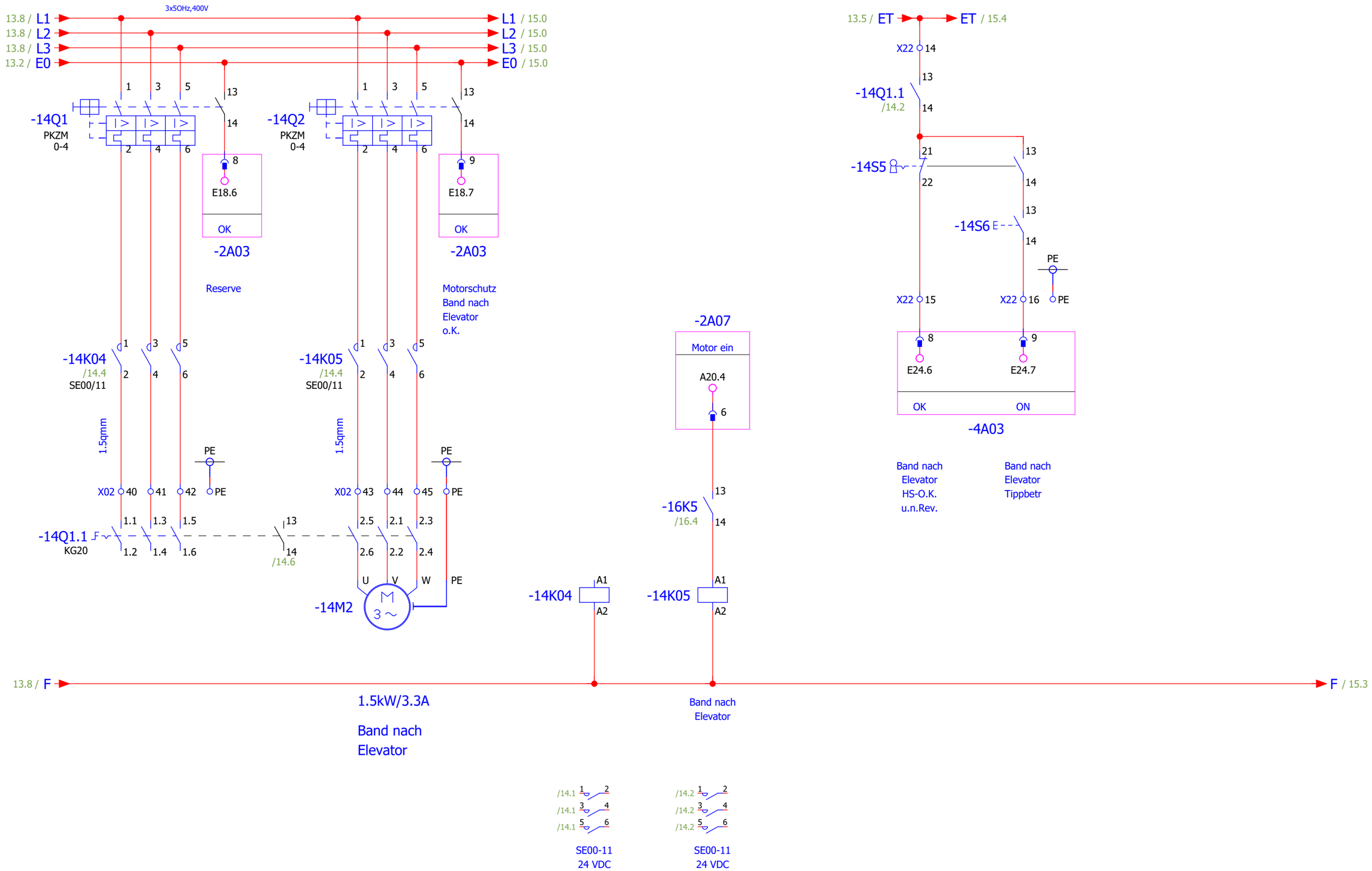

13

Folgeblatt 15

Änderungsdatum 26.02.2015	Projektverantwortlicher RoHe	PROZESSTECHNIK ENGINEERING AUTOMATION CONTROLLING	Riedstraße 10 79787 Lauchringen Tel: +49(7741)9199-0 Fax: +49(7741)-9199-11	Glaser Malsch Quarzaufbereitung	Band nach Elevator
Bearbeiter					
Index					

Anlage/Ort = +20	Name	+20/14
	Aktuelle Seite	56
AB-Nr.: 565	Gesamtseitenzahl	218

Diese Zeichnung und Planung ist Eigentum der Fa. RK-Prozesstechnik. Jede von uns nicht schriftlich genehmigte Benutzung (Vervielfältigung, Überlassung an Dritte etc.) ist verboten und macht schadenersatzpflichtig.

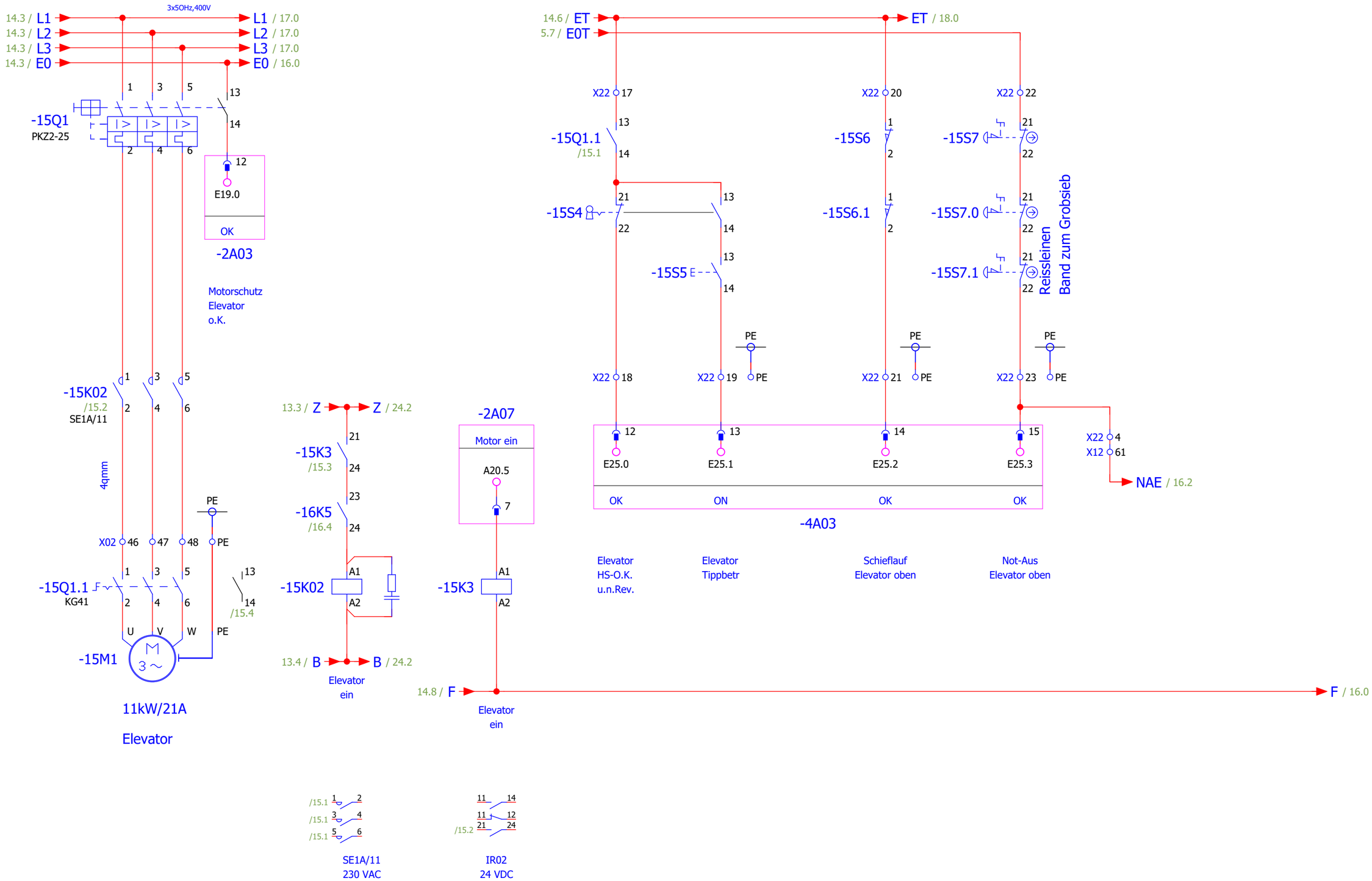

Folgeblatt 16

Änderungsdatum 26.02.2015	Projektverantwortlicher RoHe	PROZESSTECHNIK	Riedstraße 10 79787 Lauchringen Tel: +49(7741)9199-0 Fax: +49(7741)-9199-11	Glaser Malsch Quarzaufbereitung	Elevator
Bearbeiter					
Index					

Anlage/Ort = +20	Name	+20/15
	Aktuelle Seite	57
AB-Nr.: 565	Gesamtseitenzahl	218

Diese Zeichnung und Planung ist Eigentum der Fa. RK-Prozesstechnik. Jede von uns nicht schriftlich genehmigte Benutzung (Vervielfältigung, Überlassung an Dritte etc.) ist verboten und macht schadenersatzpflichtig.

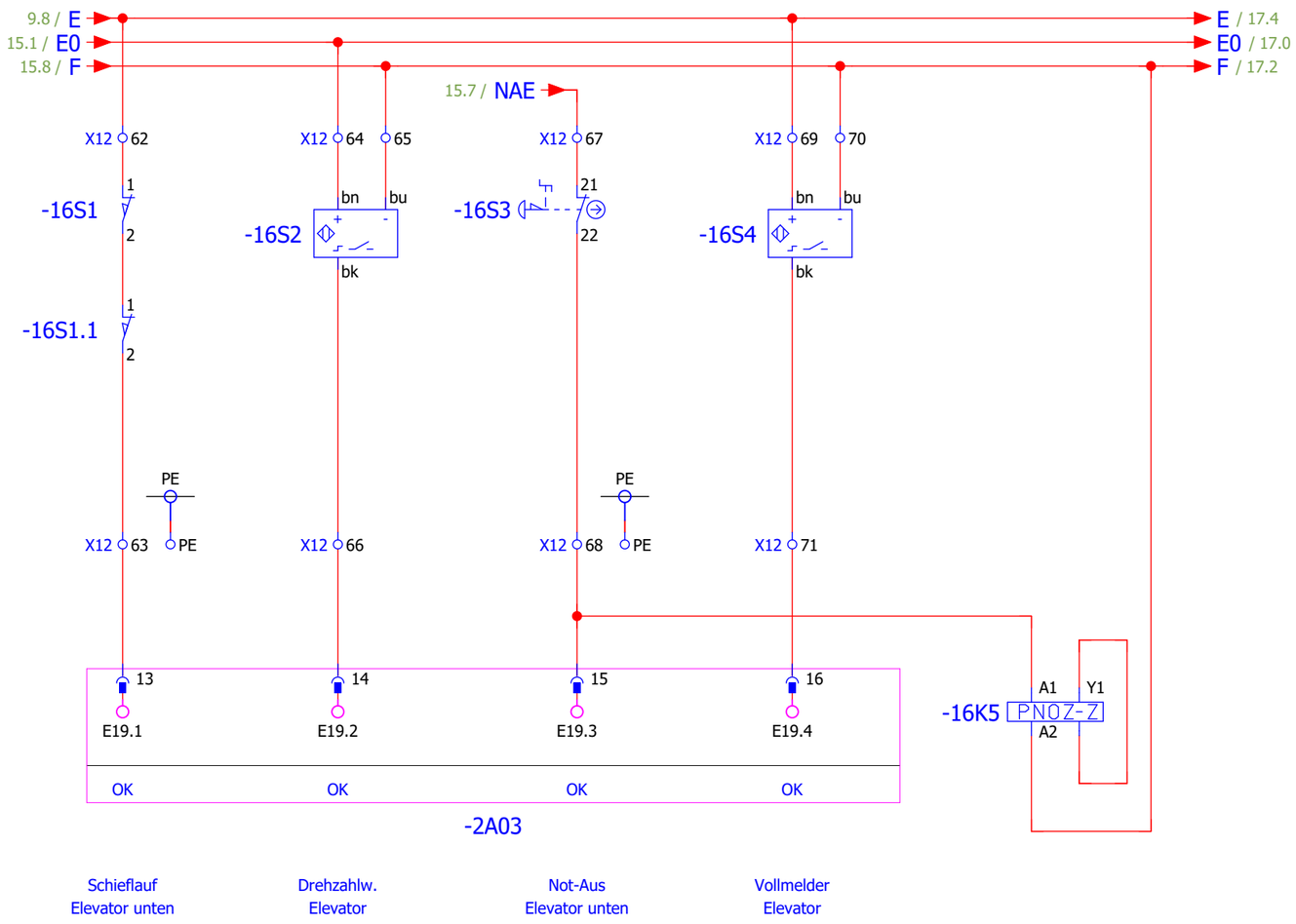

Änderungsdatum 26.02.2015	Projektverantwortlicher RoHe	Riedstraße 10 79787 Lauchringen Tel: +49(7741)9199-0 Fax: +49(7741)-9199-11	Glaser Malsch Quarzaufbereitung	Elevator	Anlage/Ort = +20	Name +20/16
Bearbeiter						Aktuelle Seite 58
Index					AB-Nr.: 565	Gesamtseitenzahl 218

Diese Zeichnung und Planung ist Eigentum der Fa. RK-Prozesstechnik. Jede von uns nicht schriftlich genehmigte Benutzung (Vervielfältigung, Überlassung an Dritte etc.) ist verboten und macht schadenersatzpflichtig.

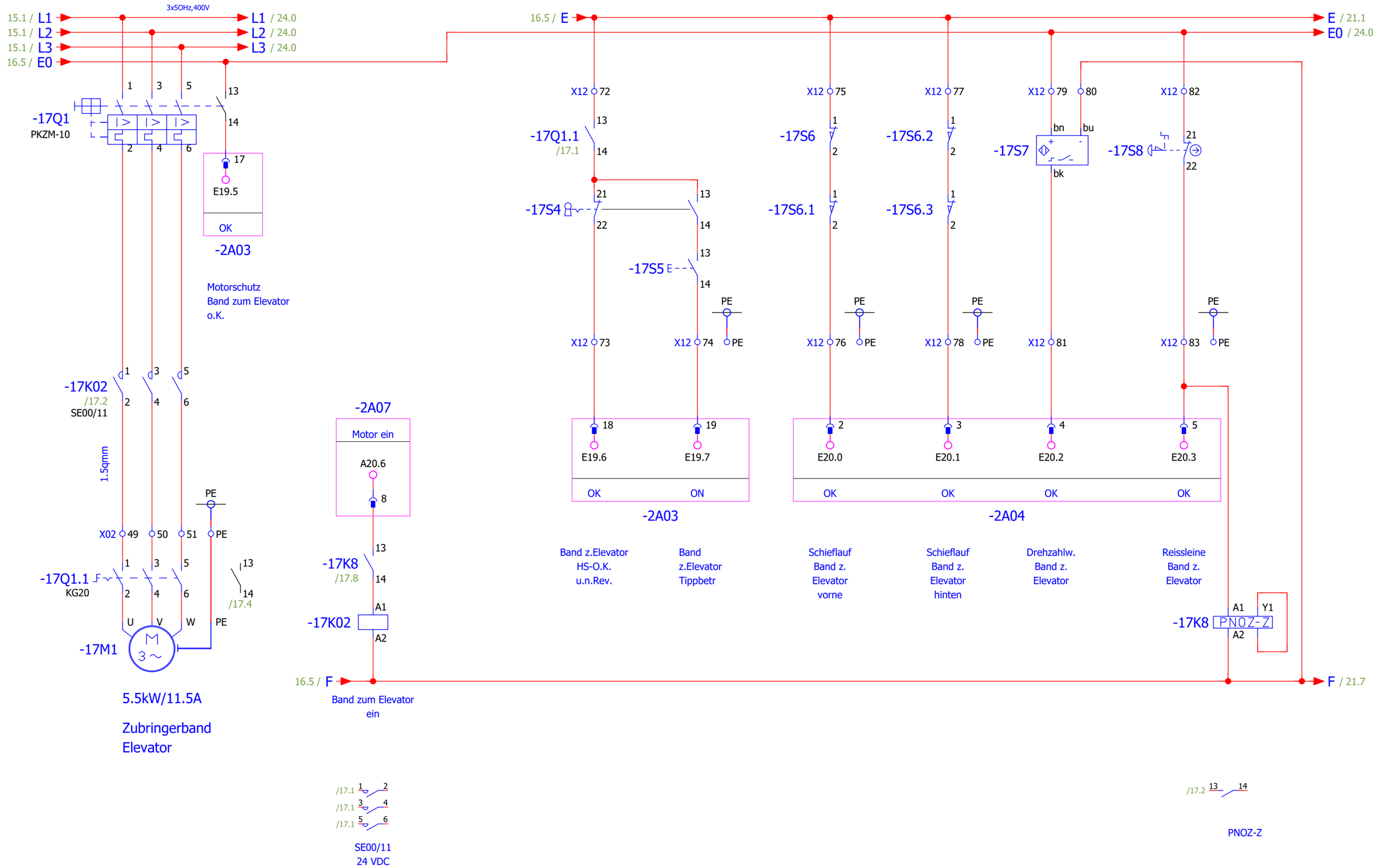

Folgeblatt 18

Änderungsdatum 26.02.2015	Projektverantwortlicher RoHe	PROZESSTECHNIK	Riedstraße 10 79787 Lauchringen Tel: +49(7741)9199-0 Fax: +49(7741)-9199-11	Glaser Malsch Quarzaufbereitung	Zubringerband Elevator
Bearbeiter					
Index					

Anlage/Ort = +20	Name +20/17
	Aktuelle Seite 59
AB-Nr.: 565	Gesamtseitenzahl 218

Diese Zeichnung und Planung ist Eigentum der Fa. RK-Prozesstechnik. Jede von uns nicht schriftlich genehmigte Benutzung (Vervielfältigung, Überlassung an Dritte etc.) ist verboten und macht schadenersatzpflichtig.

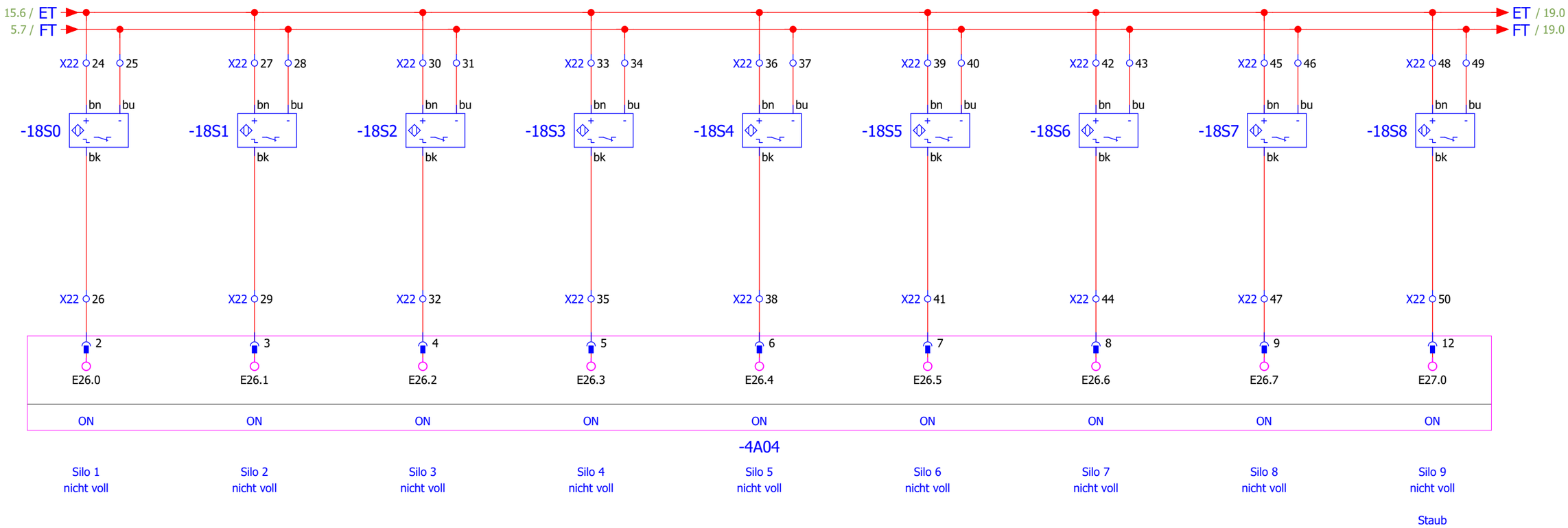

Änderungsdatum 26.02.2015	Projektverantwortlicher RoHe	PROZESSTECHNIK ENGINEERING AUTOMATION CONTROLLING	Riedstraße 10 79787 Lauchringen Tel: +49(7741)9199-0 Fax: +49(7741)-9199-11	Glaser Malsch Quarzaufbereitung	Vollmelder Trockengutsilos	Anlage/Ort = +20
Bearbeiter						AB-Nr.: 565
Index						

Name	+20/18
Aktuelle Seite	60
Gesamtseitenzahl	218

Diese Zeichnung und Planung ist Eigentum der Fa. RK-Prozesstechnik. Jede von uns nicht schriftlich genehmigte Benutzung (Vervielfältigung, Überlassung an Dritte etc.) ist verboten und macht schadenersatzpflichtig.

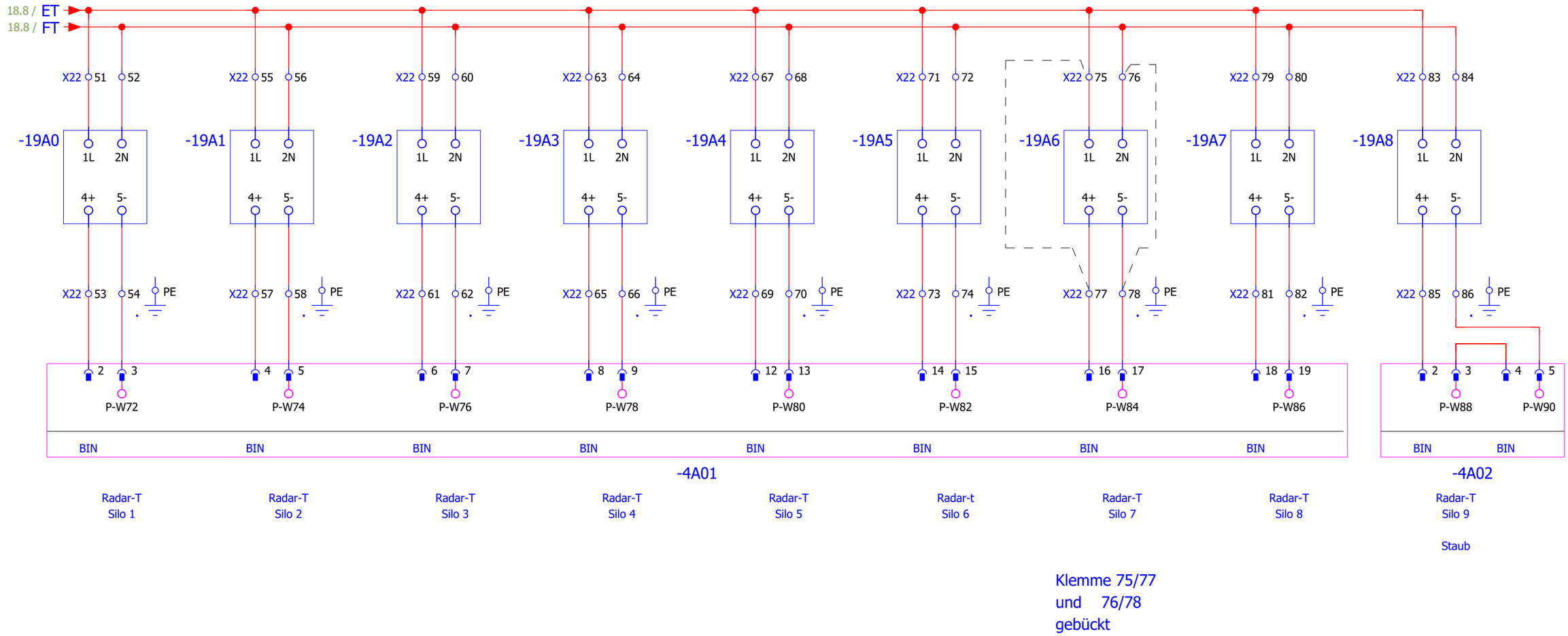

Folgeblatt 20

Änderungsdatum 26.02.2015	Projektverantwortlicher RoHe	PROZESSTECHNIK ENGINEERING AUTOMATION CONTROLLING	Glaser Malsch Quarzaufbereitung	Radarmessung Trockensilos	Anlage/Ort = +20
Bearbeiter		Riedstraße 10 79787 Lauchringen Tel: +49(7741)9199-0 Fax: +49(7741)-9199-11			AB-Nr.: 565
Index					

Name	+20/19
Aktuelle Seite	61
Gesamtseitenzahl	218

Diese Zeichnung und Planung ist Eigentum der Fa. RK-Prozesstechnik. Jede von uns nicht schriftlich genehmigte Benutzung (Vervielfältigung, Überlassung an Dritte etc.) ist verboten und macht schadenersatzpflichtig.

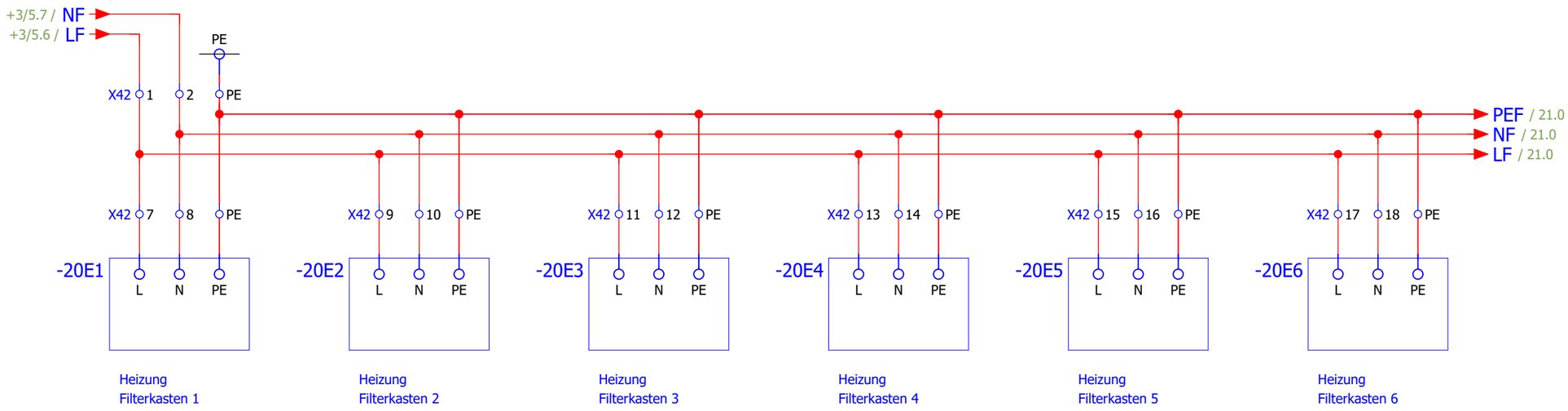

Änderungsdatum 26.02.2015	Projektverantwortlicher RoHe	Riedstraße 10 79787 Lauchringen Tel: +49(7741)9199-0 Fax: +49(7741)-9199-11	Glaser Malsch Quarzaufbereitung	Filterabreinigungen Heizungen	Anlage/Ort = +20
Bearbeiter EPL					AB-Nr.: 565
Index					

Name	+20/20
Aktuelle Seite	62
Gesamtseitenzahl	218

Diese Zeichnung und Planung ist Eigentum der Fa. RK-Prozesstechnik. Jede von uns nicht schriftlich genehmigte Benutzung (Vervielfältigung, Überlassung an Dritte etc.) ist verboten und macht schadenersatzpflichtig.

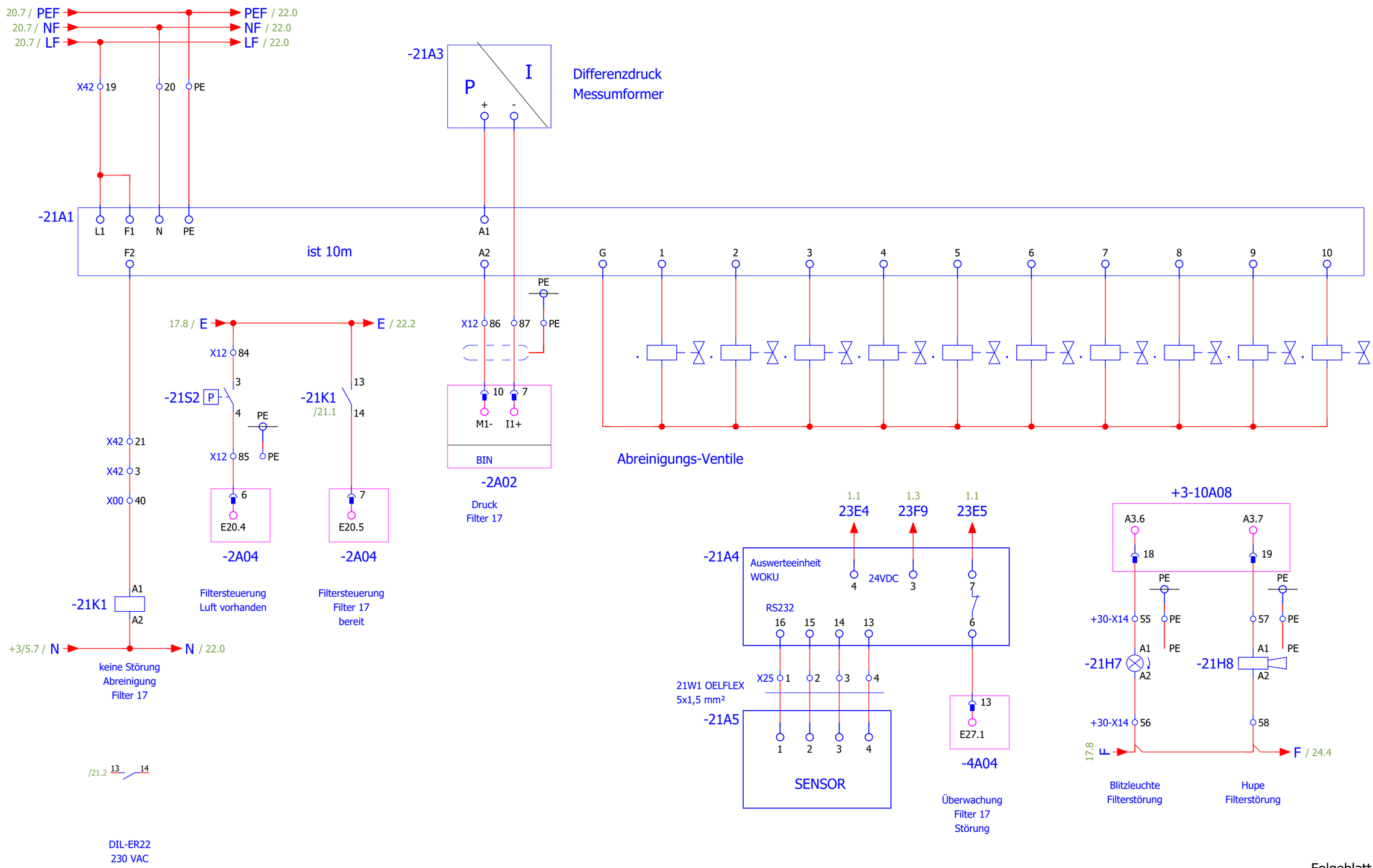

Folgeblatt 22

Änderungsdatum 26.02.2015	Projektverantwortlicher RoHe	PROZESSTECHNIK	Riedstraße 10 79787 Lauchringen Tel: +49(7741)9199-0 Fax: +49(7741)-9199-11	Glaser Malsch Quarzaufbereitung	Filterabreinigung Filter 17
Bearbeiter	EPL				
Index					

Anlage/Ort = +20	Name	+20/21
	Aktuelle Seite	63
AB-Nr.: 565	Gesamtseitenzahl	218

Diese Zeichnung und Planung ist Eigentum der Fa. RK-Prozesstechnik. Jede von uns nicht schriftlich genehmigte Benutzung (Vervielfältigung, Überlassung an Dritte etc.) ist verboten und macht schadenersatzpflichtig.

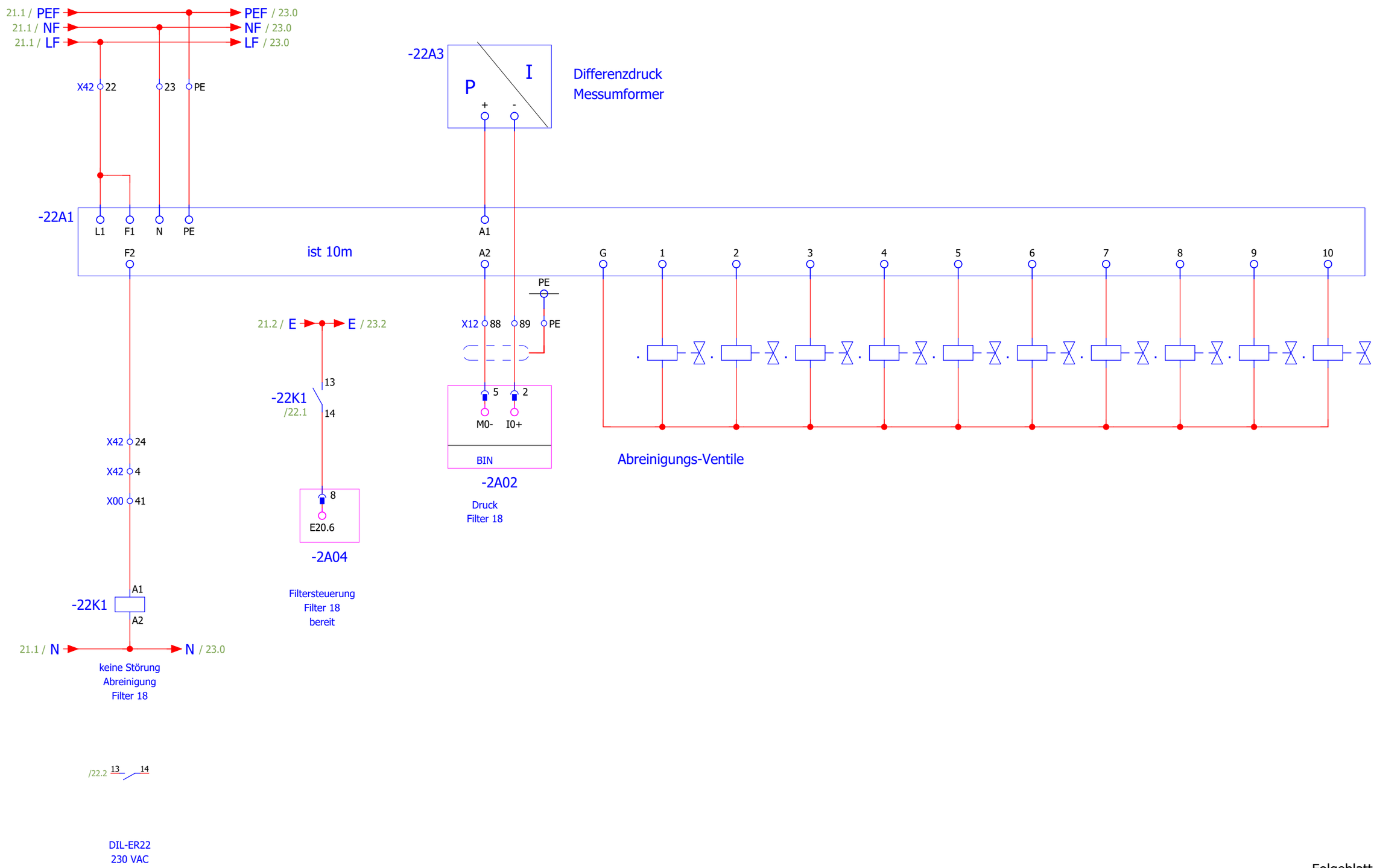

21

Folgeblatt 23

Änderungsdatum 26.02.2015	Projektverantwortlicher RoHe	PROZESSTECHNIK	Riedstraße 10 79787 Lauchringen Tel: +49(7741)9199-0 Fax: +49(7741)-9199-11	Glaser Malsch Quarzaufbereitung	Filterabreinigung Filter 18	Anlage/Ort = +20
Bearbeiter	EPL					AB-Nr.: 565
Index						

Name	+20/22
Aktuelle Seite	64
Gesamtseitenzahl	218

Diese Zeichnung und Planung ist Eigentum der Fa. RK-Prozesstechnik. Jede von uns nicht schriftlich genehmigte Benutzung (Vervielfältigung, Überlassung an Dritte etc.) ist verboten und macht schadenersatzpflichtig.

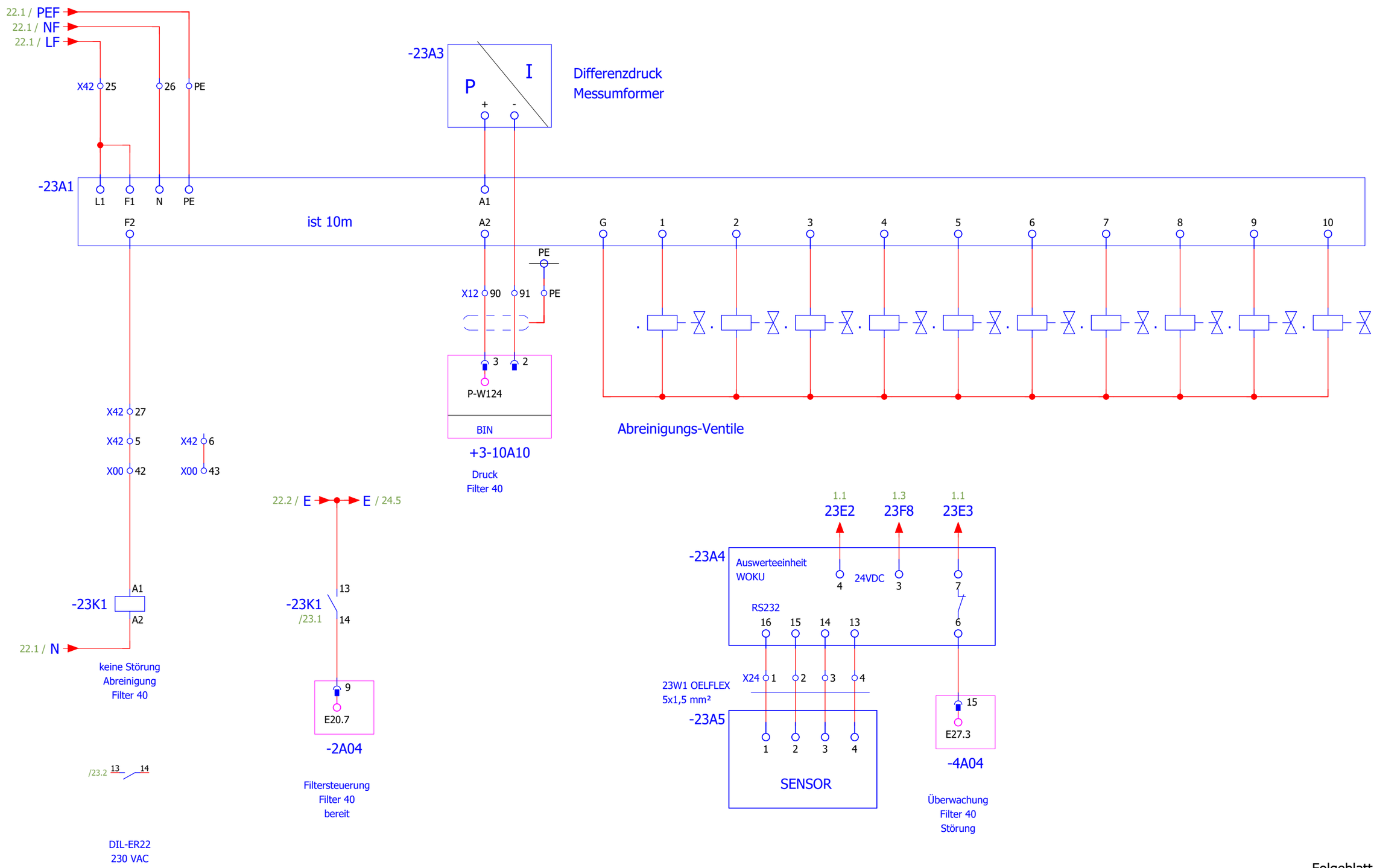

Folgeblatt 24

Änderungsdatum 26.02.2015	Projektverantwortlicher RoHe	PROZESSTECHNIK	Riedstraße 10 79787 Lauchringen Tel: +49(7741)9199-0 Fax: +49(7741)-9199-11	Glaser Malsch Quarzaufbereitung	Filterabreinigung Filter 40
Bearbeiter	EPL				
Index					

Anlage/Ort = +20	Name +20/23
	Aktuelle Seite 65
AB-Nr.: 565	Gesamtseitenzahl 218

Diese Zeichnung und Planung ist Eigentum der Fa. RK-Prozesstechnik. Jede von uns nicht schriftlich genehmigte Benutzung (Vervielfältigung, Überlassung an Dritte etc.) ist verboten und macht schadenersatzpflichtig.

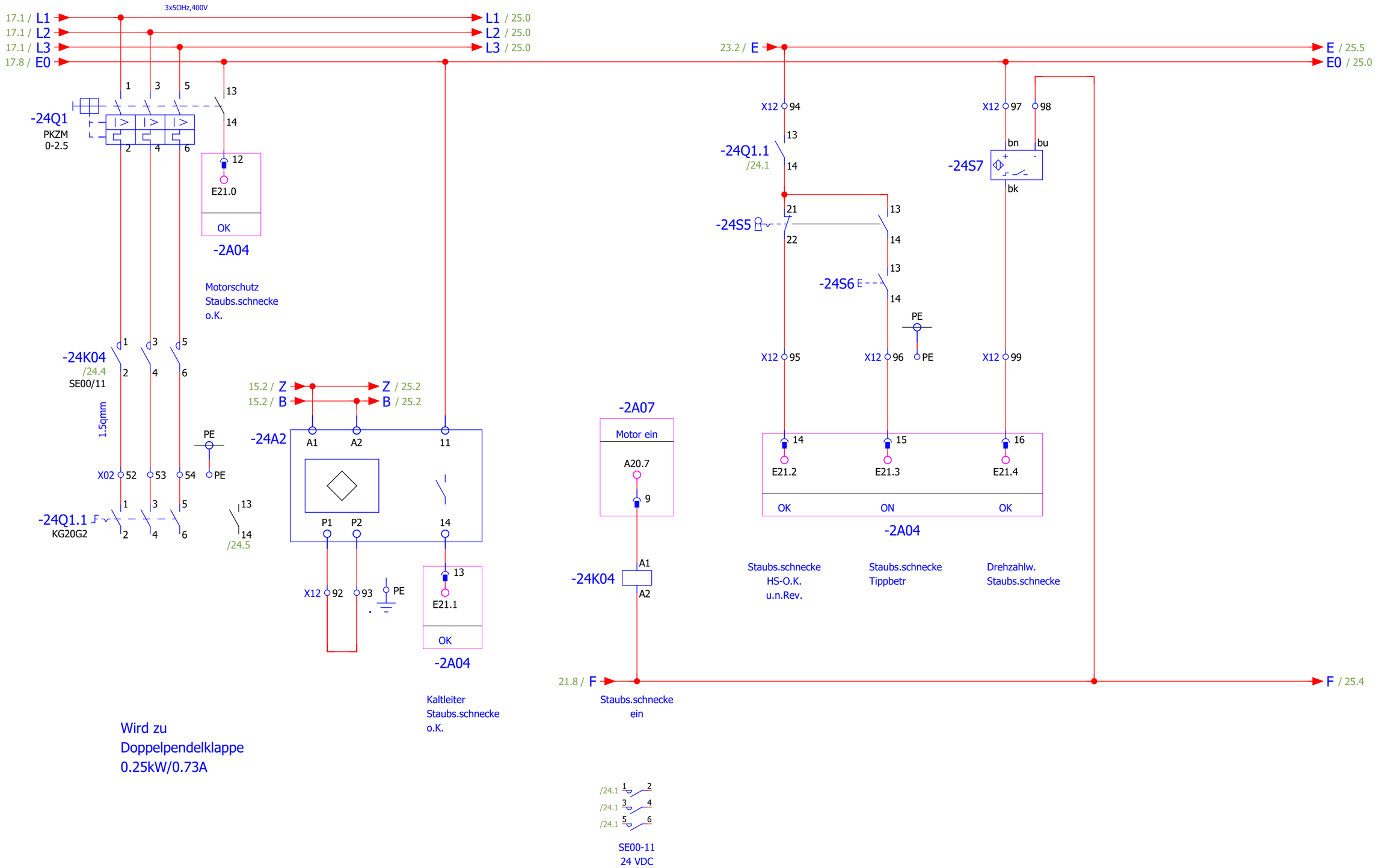

Folgeblatt 25

Änderungsdatum 26.02.2015	Projektverantwortlicher RoHe	PROZESSTECHNIK	Riedstraße 10 79787 Lauchringen Tel: +49(7741)9199-0 Fax: +49(7741)-9199-11	Glaser Malsch Quarzaufbereitung	Staubsammelschnecke
Bearbeiter					Anlage/Ort = +20
Index					AB-Nr.: 565

Name	+20/24
Aktuelle Seite	66
Gesamtseitenzahl	218

Diese Zeichnung und Planung ist Eigentum der Fa. RK-Prozesstechnik. Jede von uns nicht schriftlich genehmigte Benutzung (Vervielfältigung, Überlassung an Dritte etc.) ist verboten und macht schadenersatzpflichtig.

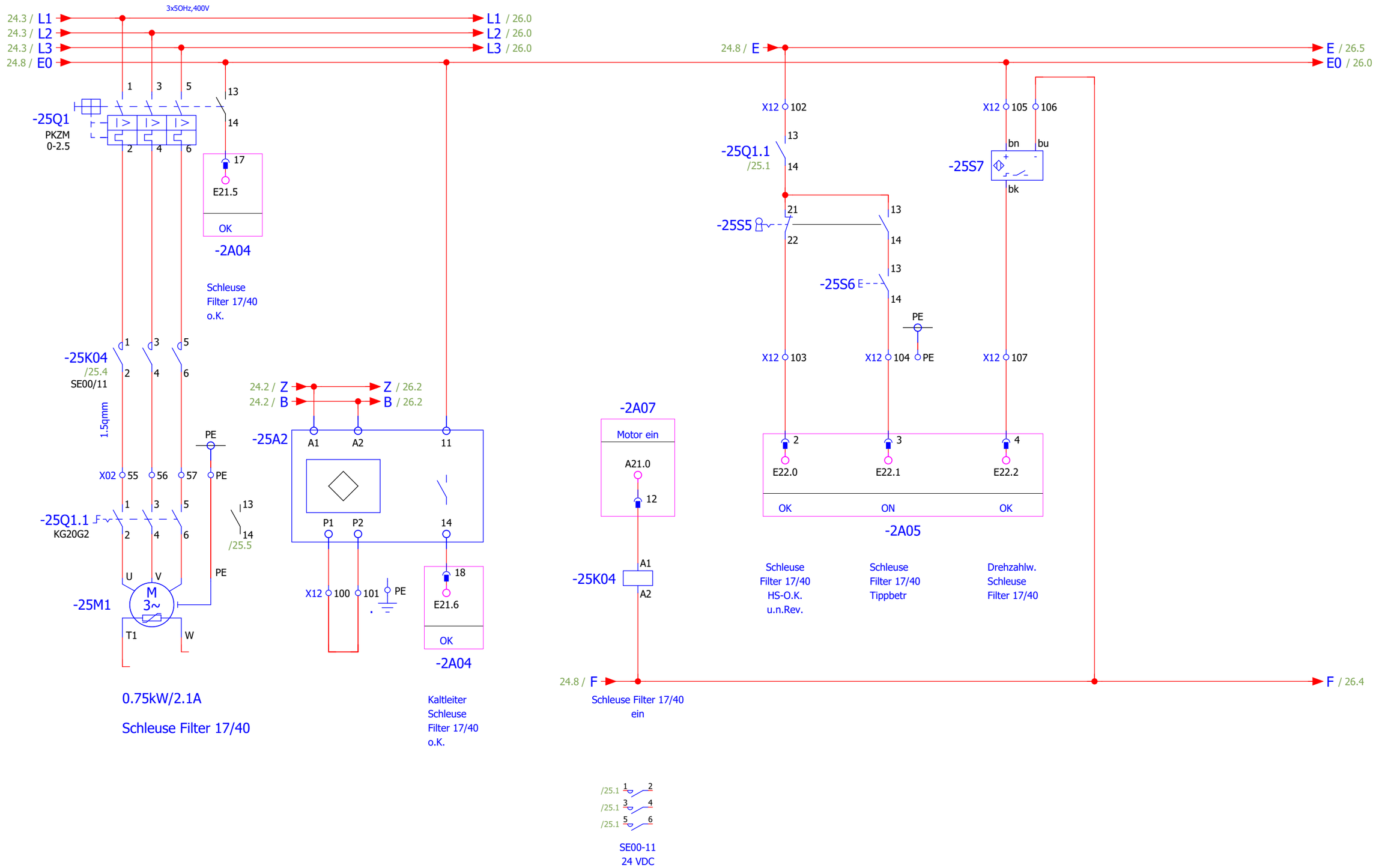

Folgeblatt 26

Änderungsdatum 26.02.2015	Projektverantwortlicher RoHe	PROZESSTECHNIK	Riedstraße 10 79787 Lauchringen Tel: +49(7741)9199-0 Fax: +49(7741)-9199-11	Glaser Malsch Quarzaufbereitung	Zellenradschleuse Filter 17/40
Bearbeiter					
Index					

Anlage/Ort = +20	Name	+20/25
	Aktuelle Seite	67
AB-Nr.: 565	Gesamtseitenzahl	218

Diese Zeichnung und Planung ist Eigentum der Fa. RK-Prozesstechnik. Jede von uns nicht schriftlich genehmigte Benutzung (Vervielfältigung, Überlassung an Dritte etc.) ist verboten und macht schadenersatzpflichtig.

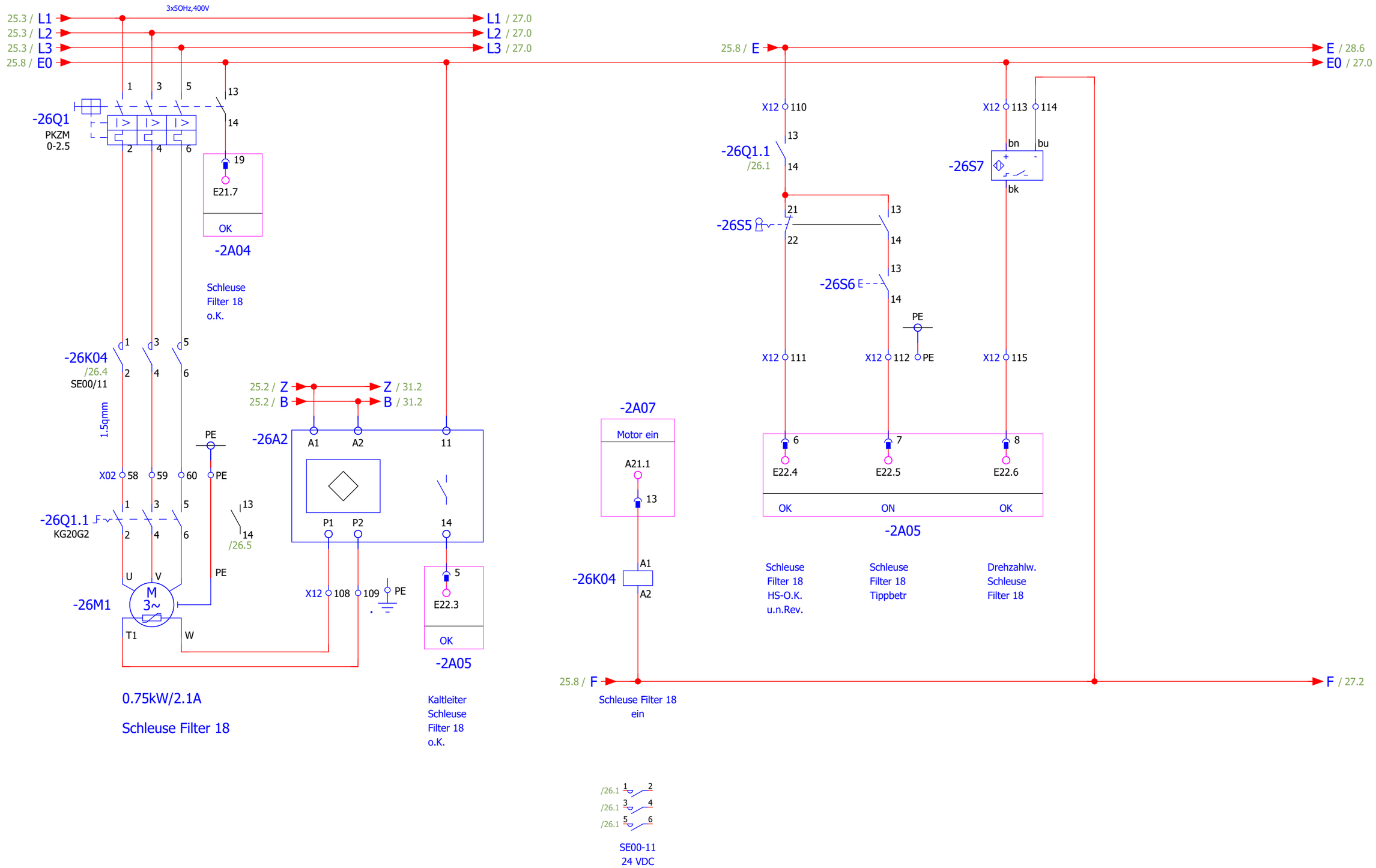

Folgeblatt 27

Änderungsdatum 26.02.2015	Projektverantwortlicher RoHe	Riedstraße 10 79787 Lauchringen Tel: +49(7741)9199-0 Fax: +49(7741)-9199-11	Glaser Malsch Quarzaufbereitung	Zellenradschleuse Filter 18	Anlage/Ort = +20	Name +20/26
Bearbeiter						Aktuelle Seite 68
Index					AB-Nr.: 565	Gesamtseitenzahl 218

Diese Zeichnung und Planung ist Eigentum der Fa. RK-Prozesstechnik. Jede von uns nicht schriftlich genehmigte Benutzung (Vervielfältigung, Überlassung an Dritte etc.) ist verboten und macht schadenersatzpflichtig.

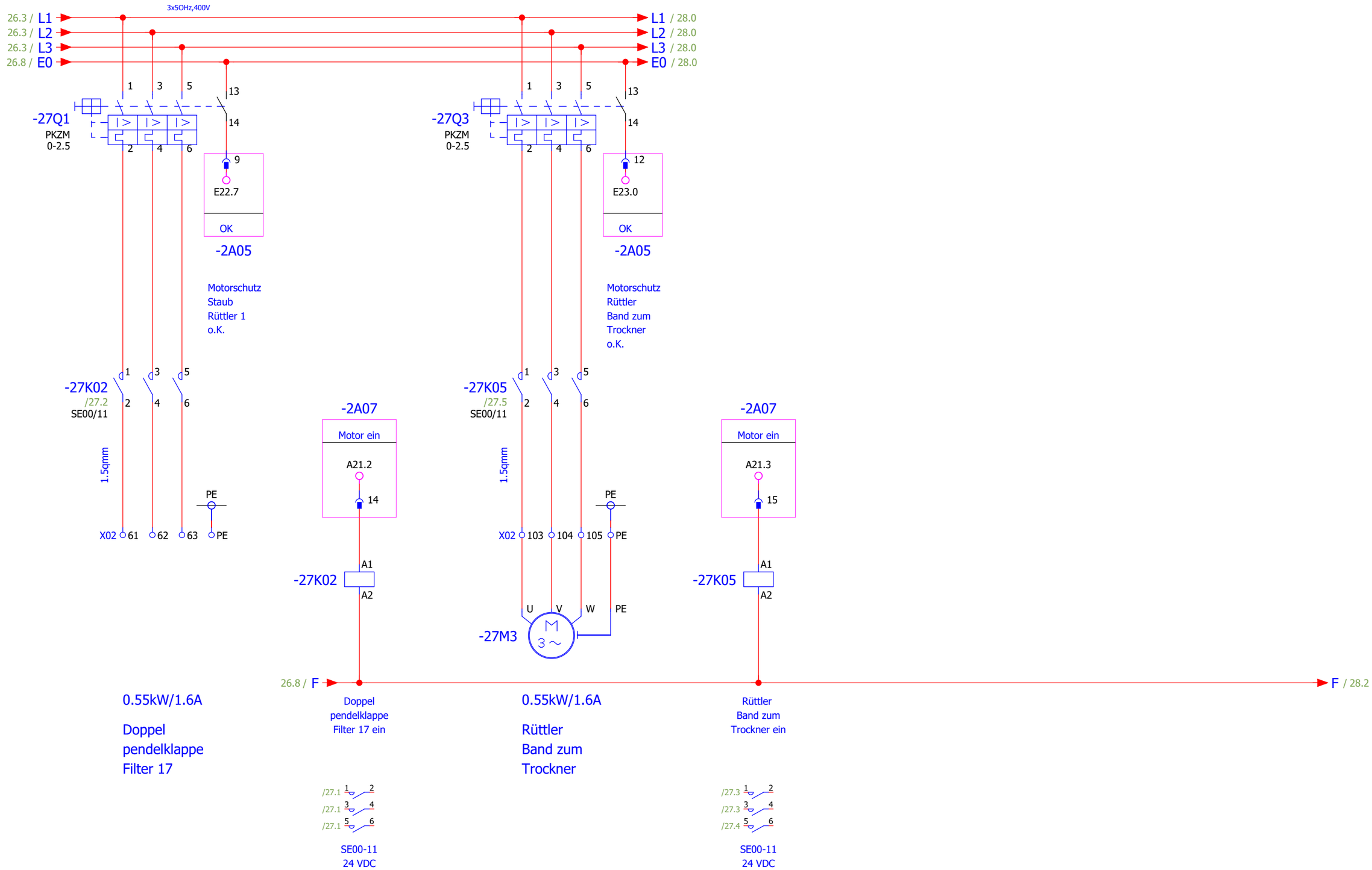

Folgeblatt 28

Änderungsdatum 26.02.2015	Projektverantwortlicher RoHe	PROZESSTECHNIK	Riedstraße 10 79787 Lauchringen Tel: +49(7741)9199-0 Fax: +49(7741)-9199-11	Glaser Malsch Quarzaufbereitung	Rüttler Einlauf Staubsilo
Bearbeiter					
Index					

Anlage/Ort = +20	Name +20/27
	Aktuelle Seite 69
AB-Nr.: 565	Gesamtseitenzahl 218

Diese Zeichnung und Planung ist Eigentum der Fa. RK-Prozesstechnik. Jede von uns nicht schriftlich genehmigte Benutzung (Vervielfältigung, Überlassung an Dritte etc.) ist verboten und macht schadenersatzpflichtig.

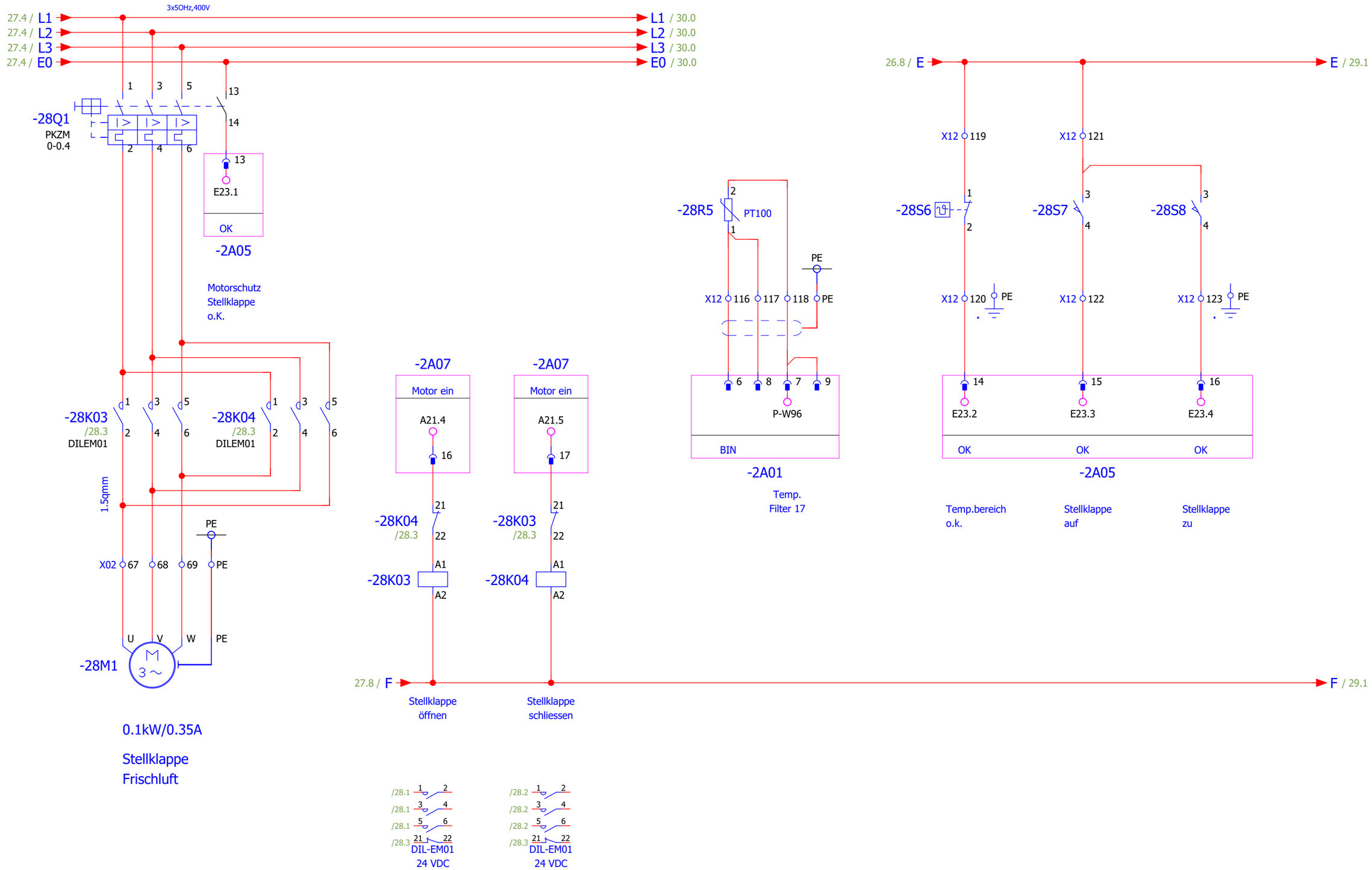

Folgeblatt 29

Änderungsdatum 26.02.2015	Projektverantwortlicher RoHe	PROZESSTECHNIK	Riedstraße 10 79787 Lauchringen Tel: +49(7741)9199-0 Fax: +49(7741)-9199-11	Glaser Malsch Quarzaufbereitung	Filter Temperatursicherung
Bearbeiter					
Index					

Anlage/Ort = +20	Name	+20/28
	Aktuelle Seite	70
AB-Nr.: 565	Gesamtseitenzahl	218

Diese Zeichnung und Planung ist Eigentum der Fa. RK-Prozesstechnik. Jede von uns nicht schriftlich genehmigte Benutzung (Vervielfältigung, Überlassung an Dritte etc.) ist verboten und macht schadenersatzpflichtig.

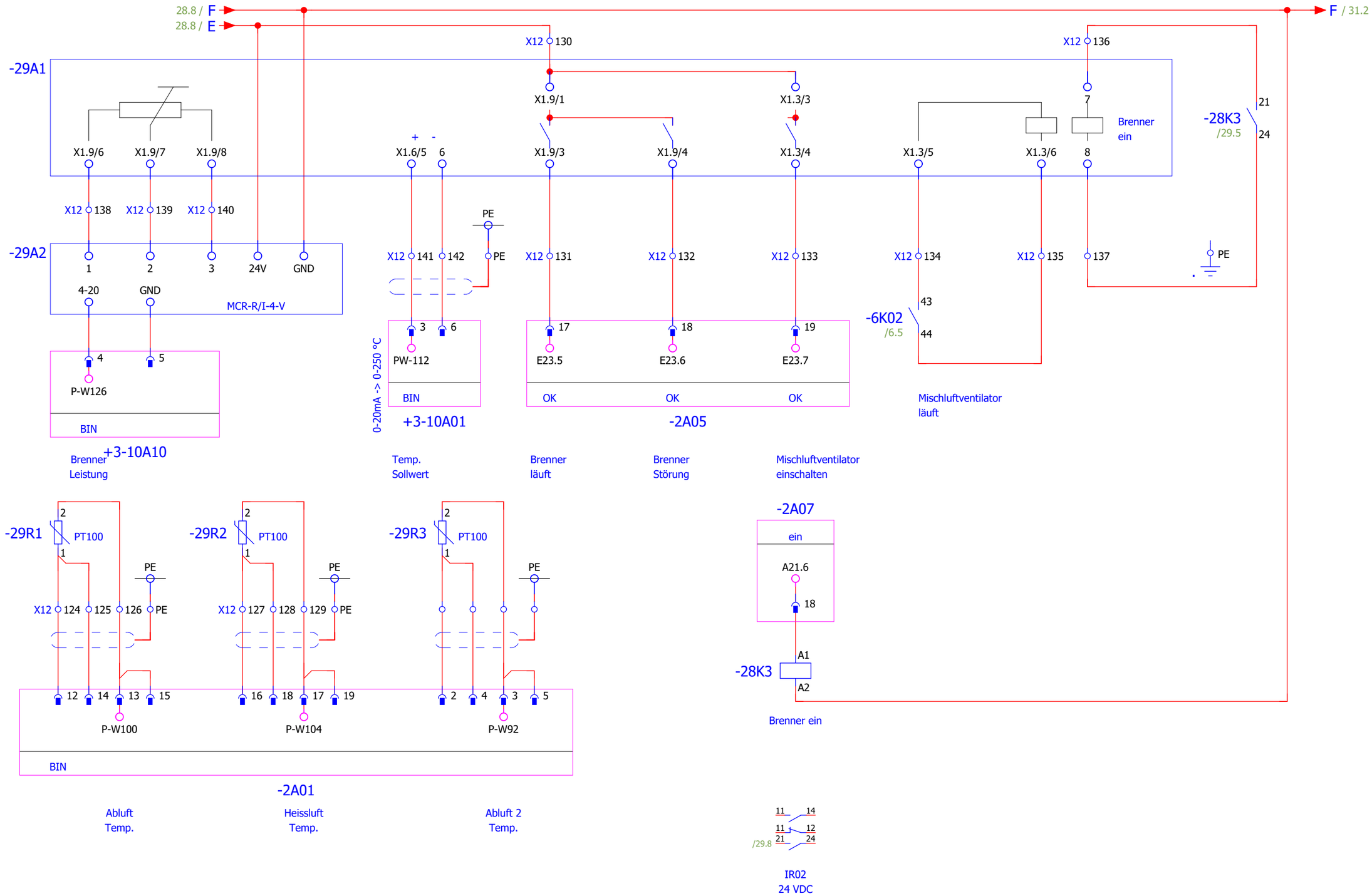

Folgeblatt 30

Änderungsdatum 26.02.2015	Projektverantwortlicher RoHe	PROZESSTECHNIK ENGINEERING AUTOMATION CONTROLLING	Riedstraße 10 79787 Lauchringen Tel: +49(7741)9199-0 Fax: +49(7741)-9199-11	Glaser Malsch Quarzaufbereitung	Austausch Brennersteuerung
Bearbeiter					
Index					

Anlage/Ort = +20	Name	+20/29	
	Aktuelle Seite	71	
AB-Nr.: 565	Gesamtseitenzahl	218	

Diese Zeichnung und Planung ist Eigentum der Fa. RK-Prozesstechnik. Jede von uns nicht schriftlich genehmigte Benutzung (Vervielfältigung, Überlassung an Dritte etc.) ist verboten und macht schadenersatzpflichtig.

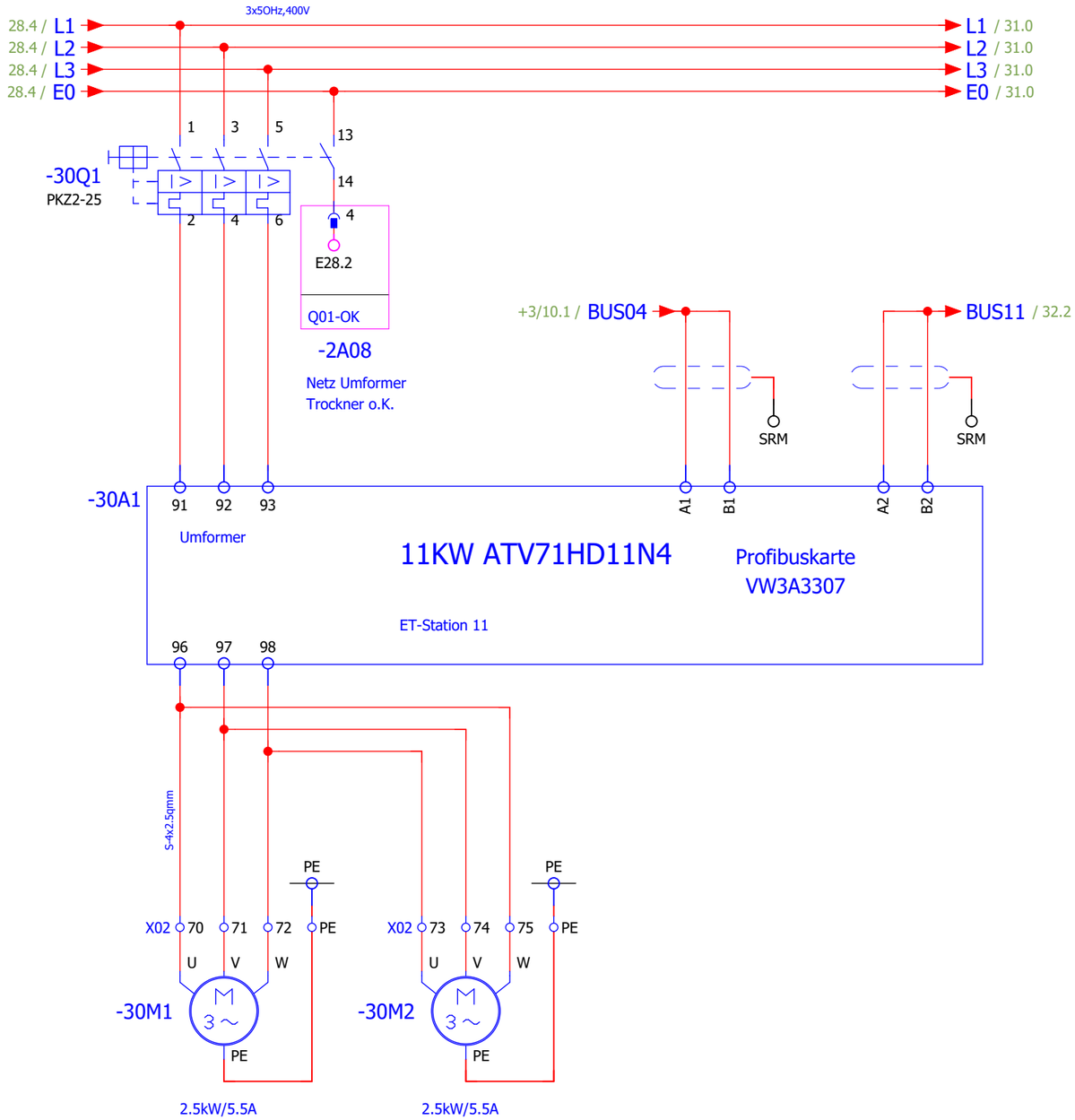

Folgeblatt 31

Änderungsdatum 19.10.2022	Projektverantwortlicher RoHe	PROZESSTECHNIK ENGINEERING AUTOMATION CONTROLLING	Riedstraße 10 79787 Lauchringen Tel: +49(7741)9199-0 Fax: +49(7741)-9199-11	Glaser Malsch Quarzaufbereitung	Trockner/Kühler
Bearbeiter					
Index					

Anlage/Ort = +20	Name	+20/30
	Aktuelle Seite	72
AB-Nr.: 565	Gesamtseitenzahl	218

Diese Zeichnung und Planung ist Eigentum der Fa. RK-Prozesstechnik. Jede von uns nicht schriftlich genehmigte Benutzung (Vervielfältigung, Überlassung an Dritte etc.) ist verboten und macht schadenersatzpflichtig.

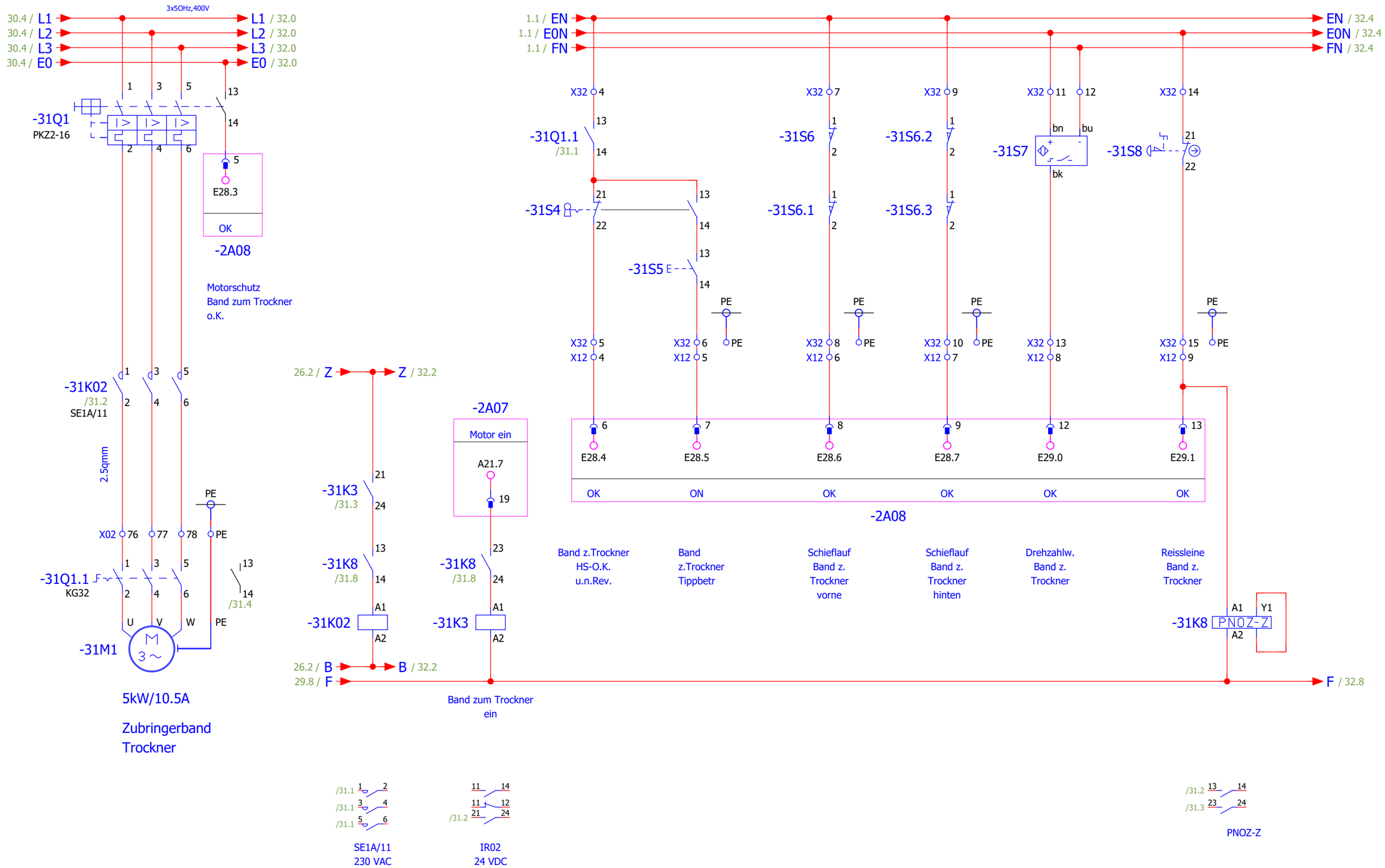

Folgeblatt 32

Änderungsdatum 26.02.2015	Projektverantwortlicher RoHe	PROZESSTECHNIK	Riedstraße 10 79787 Lauchringen Tel: +49(7741)9199-0 Fax: +49(7741)-9199-11	Glaser Malsch Quarzaufbereitung	Zubringerband Trockner
Bearbeiter					
Index					

Anlage/Ort = +20	Name	+20/31
	Aktuelle Seite	73
AB-Nr.: 565	Gesamtseitenzahl	218

Diese Zeichnung und Planung ist Eigentum der Fa. RK-Prozesstechnik. Jede von uns nicht schriftlich genehmigte Benutzung (Vervielfältigung, Überlassung an Dritte etc.) ist verboten und macht schadenersatzpflichtig.

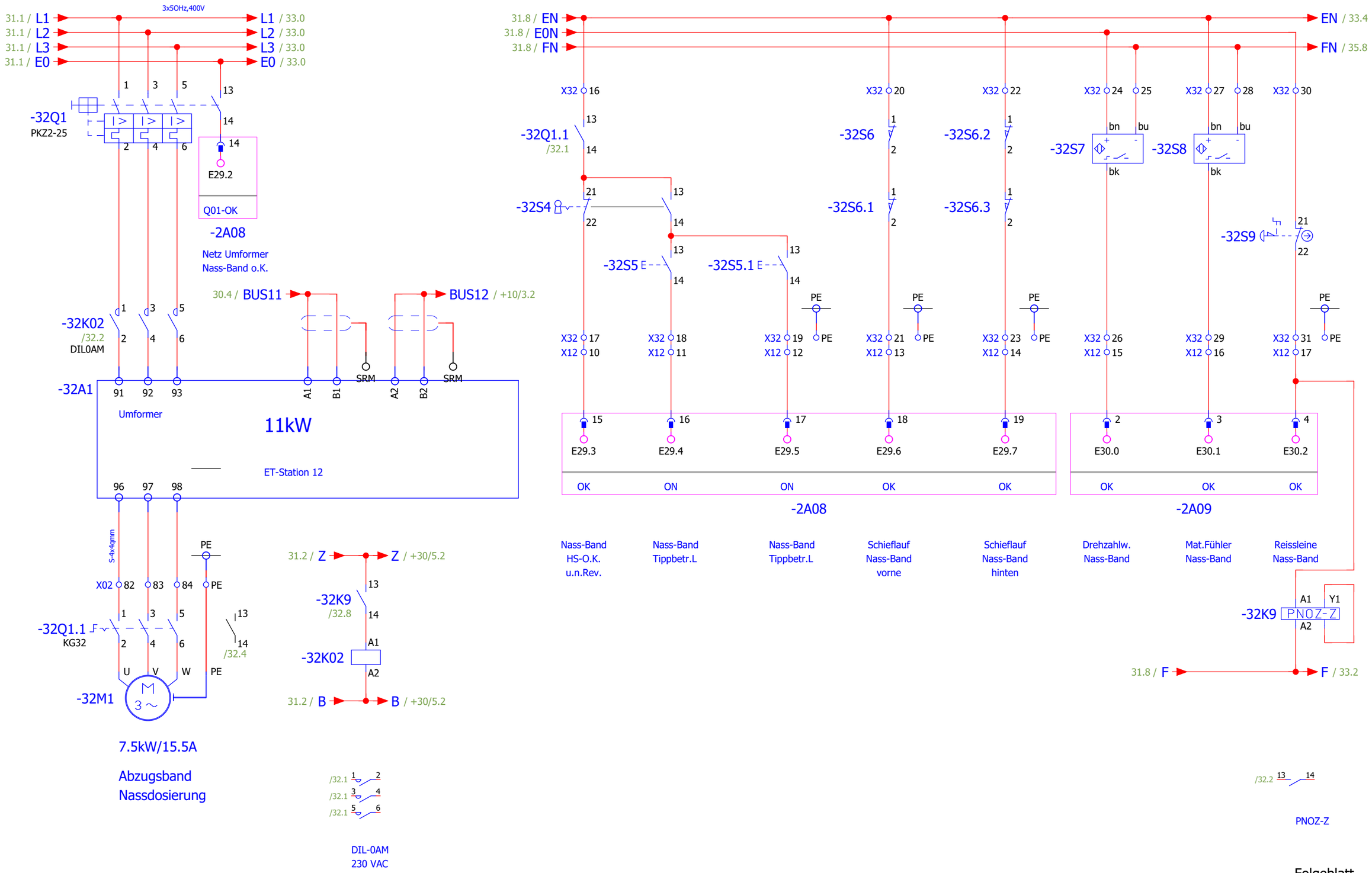

Folgeblatt 33

Änderungsdatum 26.02.2015	Projektverantwortlicher RoHe	PROZESSTECHNIK	Riedstraße 10 79787 Lauchringen Tel: +49(7741)9199-0 Fax: +49(7741)-9199-11	Glaser Malsch Quarzaufbereitung	Abzugsband Nass-Silos
Bearbeiter					
Index					

Anlage/Ort = +20	Name	+20/32
	Aktuelle Seite	74
AB-Nr.: 565	Gesamtseitenzahl	218

Diese Zeichnung und Planung ist Eigentum der Fa. RK-Prozesstechnik. Jede von uns nicht schriftlich genehmigte Benutzung (Vervielfältigung, Überlassung an Dritte etc.) ist verboten und macht schadenersatzpflichtig.

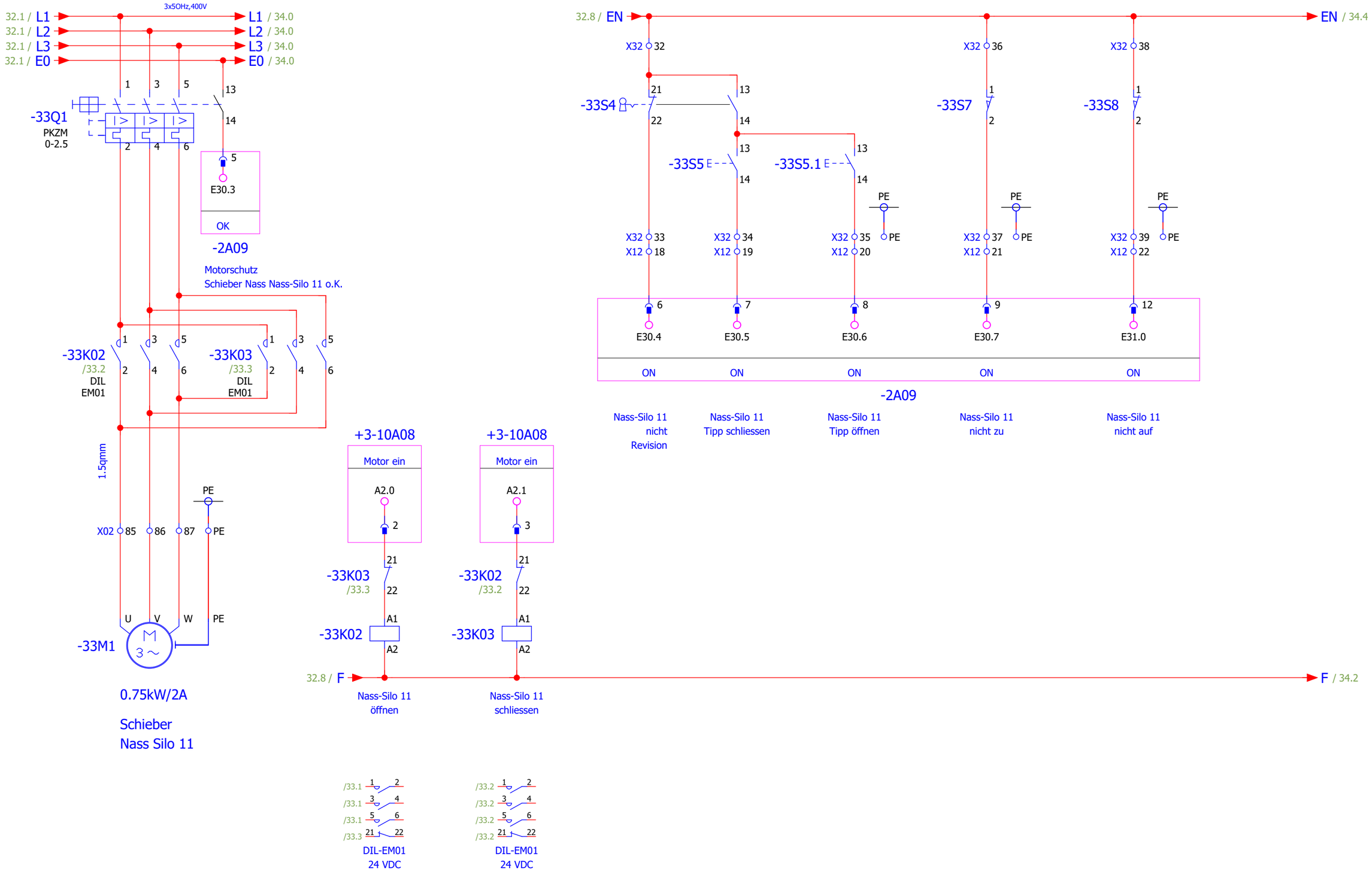

Folgeblatt 34

Änderungsdatum 19.10.2022	Projektverantwortlicher RoHe	PROZESSTECHNIK ENGINEERING AUTOMATION CONTROLLING	Glaser Malsch Quarzaufbereitung	Schieber Nass-Silo 11	Anlage/Ort = +20
Bearbeiter		Riedstraße 10 79787 Lauchringen Tel: +49(7741)9199-0 Fax: +49(7741)-9199-11			AB-Nr.: 565
Index					

Name	+20/33
Aktuelle Seite	75
Gesamtseitenzahl	218

Diese Zeichnung und Planung ist Eigentum der Fa. RK-Prozesstechnik. Jede von uns nicht schriftlich genehmigte Benutzung (Vervielfältigung, Überlassung an Dritte etc.) ist verboten und macht schadenersatzpflichtig.

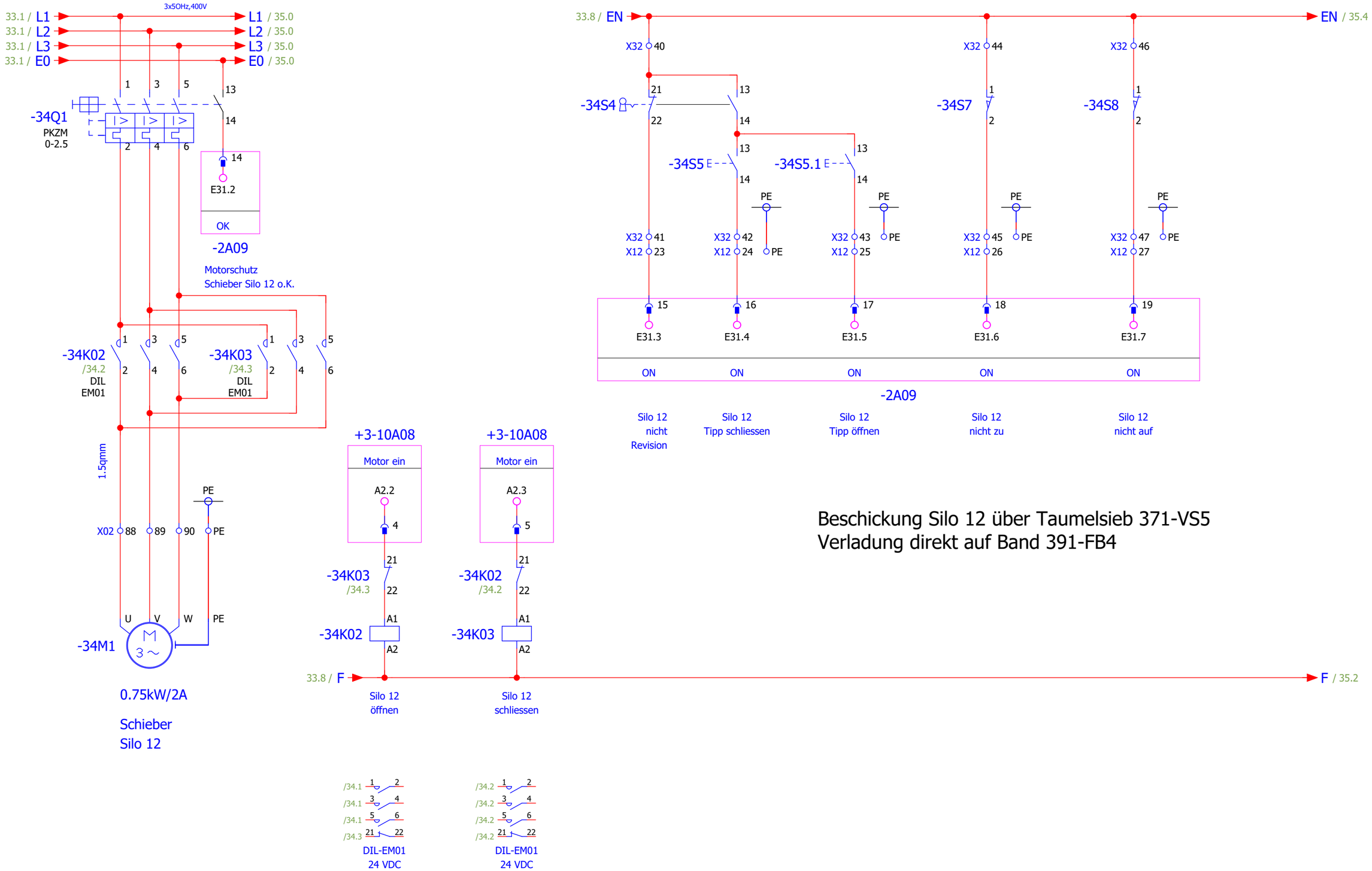

33

Folgeblatt 35

Änderungsdatum 19.10.2022	Projektverantwortlicher RoHe	Riedstraße 10 79787 Lauchringen Tel: +49(7741)9199-0 Fax: +49(7741)-9199-11	Glaser Malsch Quarzaufbereitung	Schieber Silo 12	Anlage/Ort = +20	Name +20/34
Bearbeiter						Aktuelle Seite 76
Index					AB-Nr.: 565	Gesamtseitenzahl 218

Diese Zeichnung und Planung ist Eigentum der Fa. RK-Prozesstechnik. Jede von uns nicht schriftlich genehmigte Benutzung (Vervielfältigung, Überlassung an Dritte etc.) ist verboten und macht schadenersatzpflichtig.

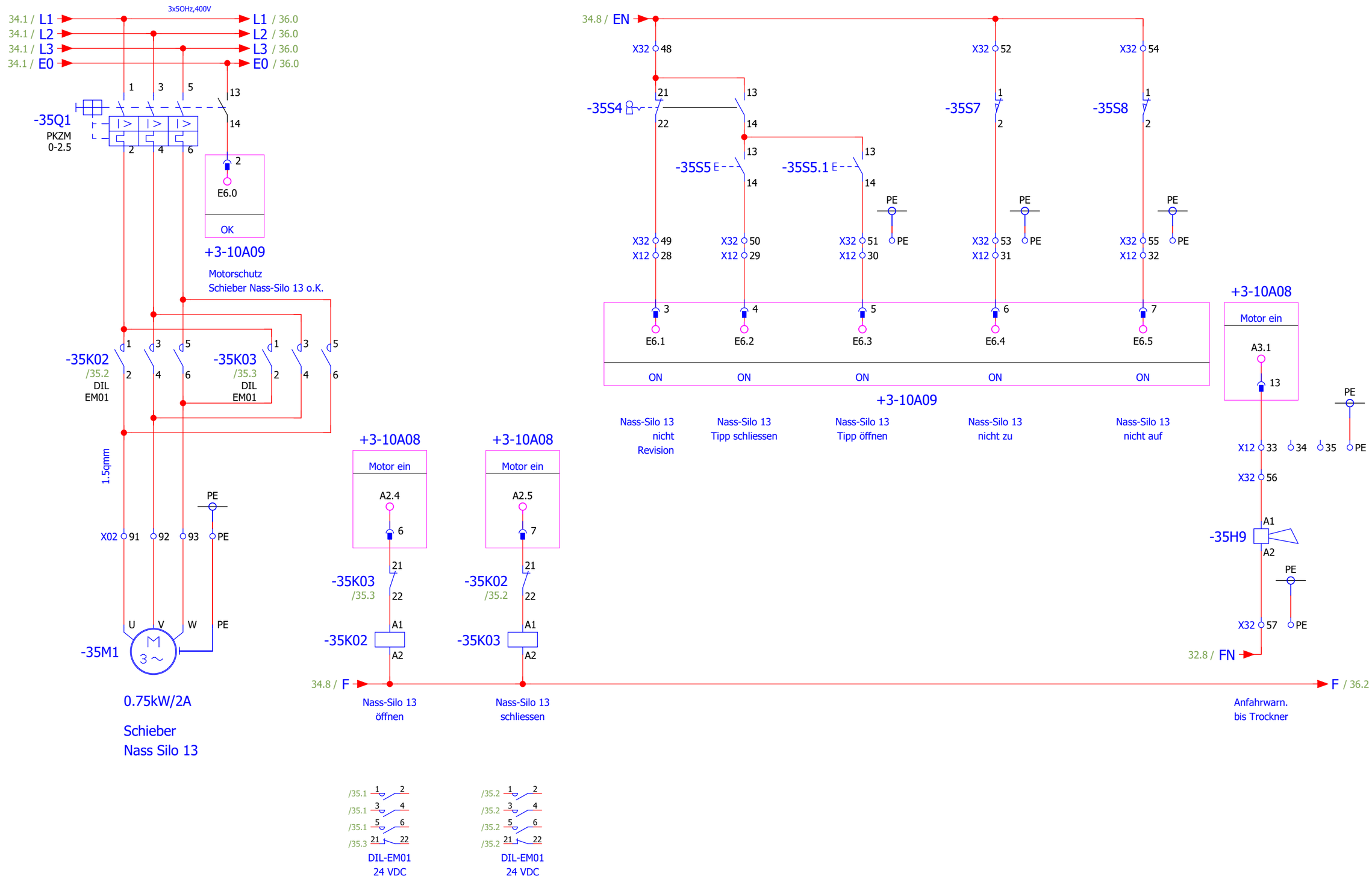

Folgeblatt 36

Änderungsdatum 19.10.2022	Projektverantwortlicher RoHe	PROZESSTECHNIK	Riedstraße 10 79787 Lauchringen Tel: +49(7741)9199-0 Fax: +49(7741)-9199-11	Glaser Malsch Quarzaufbereitung	Schieber Nass-Silo 13
Bearbeiter					Anlage/Ort = +20
Index					AB-Nr.: 565

Name	+20/35
Aktuelle Seite	77
Gesamtseitenzahl	218

Diese Zeichnung und Planung ist Eigentum der Fa. RK-Prozesstechnik. Jede von uns nicht schriftlich genehmigte Benutzung (Vervielfältigung, Überlassung an Dritte etc.) ist verboten und macht schadenersatzpflichtig.

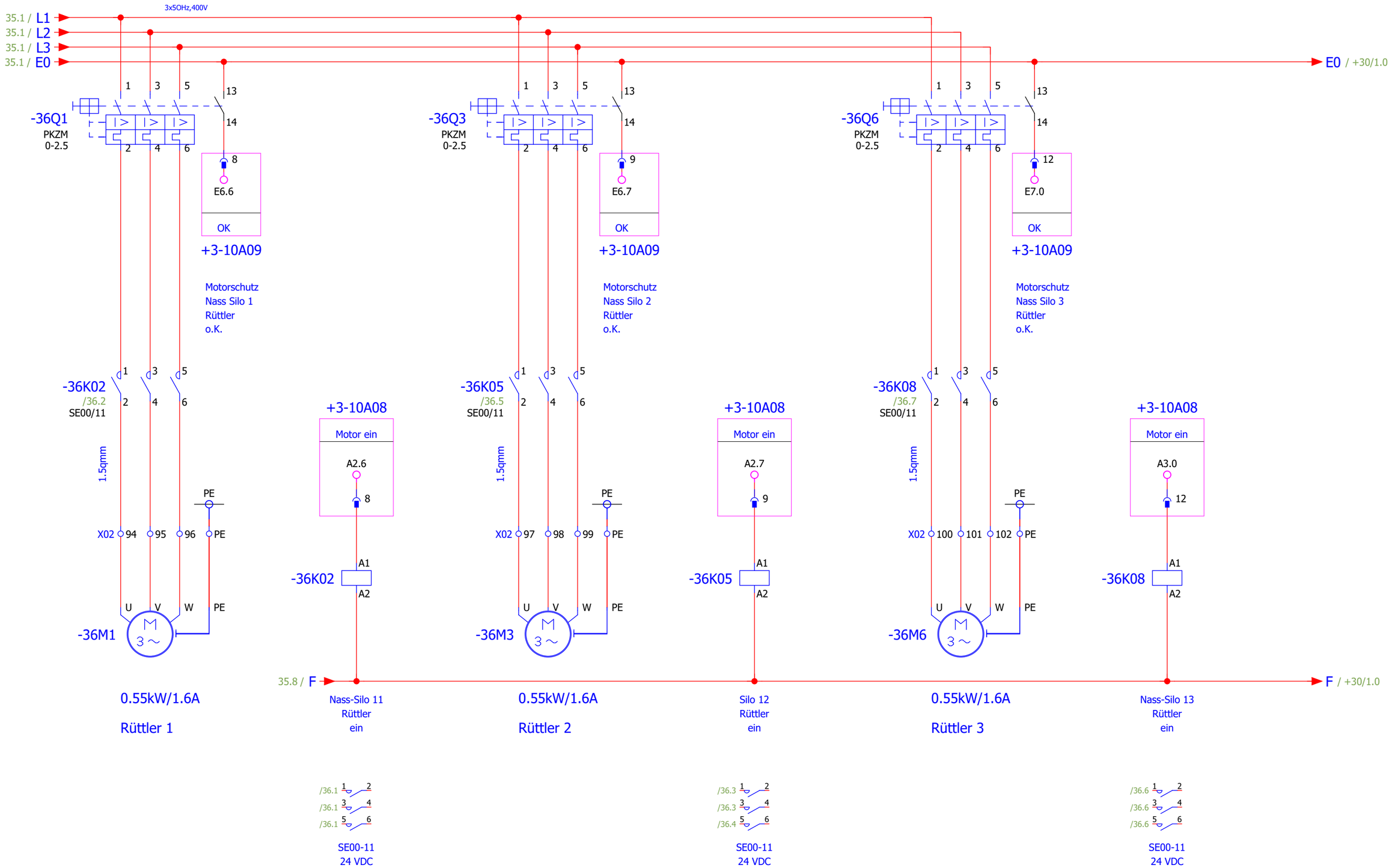

35

Folgeblatt +30/1

Änderungsdatum 19.10.2022	Projektverantwortlicher RoHe	PROZESSTECHNIK	Riedstraße 10 79787 Lauchringen Tel: +49(7741)9199-0 Fax: +49(7741)-9199-11	Glaser Malsch Quarzaufbereitung	Rüttler Silo 12 Nass-Silos 11+13
Bearbeiter					Anlage/Ort = +20
Index					AB-Nr.: 565

Name	+20/36
Aktuelle Seite	78
Gesamtseitenzahl	218

Diese Zeichnung und Planung ist Eigentum der Fa. RK-Prozesstechnik. Jede von uns nicht schriftlich genehmigte Benutzung (Vervielfältigung, Überlassung an Dritte etc.) ist verboten und macht schadenersatzpflichtig.

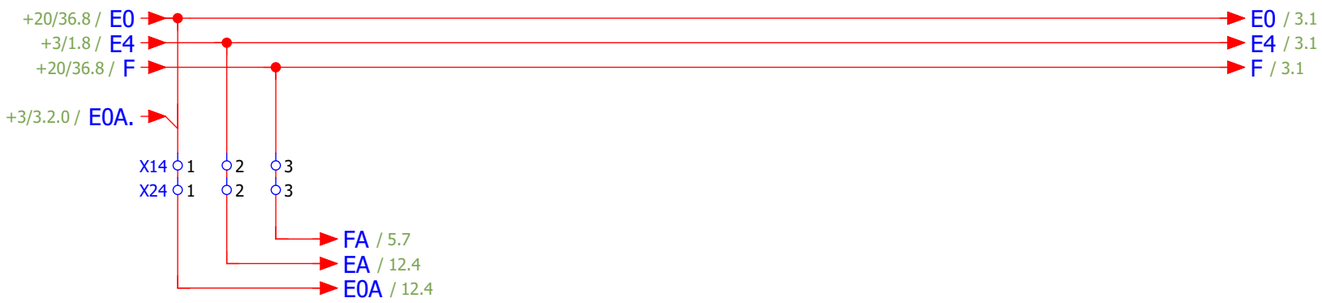

+20/36

Folgeblatt 2

Änderungsdatum 19.10.2022	Projektverantwortlicher RoHe	PROZESSTECHNIK ENGINEERING AUTOMATION CONTROLLING	Riedstraße 10 79787 Lauchringen Tel: +49(7741)9199-0 Fax: +49(7741)-9199-11	Glaser Malsch Quarzaufbereitung	Klemmenkasten Trockendosierung
Bearbeiter					
Index					

Anlage/Ort = +30	Name	+30/1
	Aktuelle Seite	79
AB-Nr.: 565	Gesamtseitenzahl	218

Diese Zeichnung und Planung ist Eigentum der Fa. RK-Prozesstechnik. Jede von uns nicht schriftlich genehmigte Benutzung (Vervielfältigung, Überlassung an Dritte etc.) ist verboten und macht schadenersatzpflichtig.

0 1 2 3 4 5 6 7 8 9

SF
BF
ON

BUS ADDRESS
ON 64 32 16 8 4 2 1

A1	A1	/3.1
B1	B1	/3.1
L+	L+	/3.1
M	M	/3.1

S7153-1AA02-0XB0

-2A00
/3.1

S7321-1BH01-0AA0

E40.0	2	+3/4.4	Hauptsch Abzug ein
E40.1	3	/7.6	RL Zubringerband für BIG-BAG und Sackabfüllung
E40.2	4	/7.7	DZ Zubringerband für BIG-BAG und Sackabfüllung
E40.3	5	/7.5	Zubr.band BIG-BAG HS Ein nicht Rev.
E40.4	6	/7.5	Zubr.band BIG-BAG Tippbetrieb in Rev.
E40.5	7		
E40.6	8		
E40.7	9		
E41.0	12		
E41.1	13	/5.1	Motorschutz Staub Förderschnecke o.K.
E41.2	14	/5.4	Staub Förd.Schn. HS-O.K. u.n.Rev.
E41.3	15	/5.4	Staub Förd.Schn. Tippbetr
E41.4	16	/5.5	Staub Förd.Schn. Klappe auf
E41.5	17	/6.1	Motorschutz Verlader Sande o.K.
E41.6	18	/6.3	
E41.7	19	/6.4	
L+	1	/3.2	
M	20	/3.2	

-2A01
/3.1

S7321-1BH01-0AA0

E42.0	2	/6.4	Sande Förder. start
E42.1	3	/6.5	Sande Förder. stop
E42.2	4	/6.5	Verlader Sande nicht oben
E42.3	5		
E42.4	6		
E42.5	7	/7.1	Packma. Anforderung
E42.6	8	/7.1	Packm. Störung
E42.7	9	/8.1	Motorschutz V.band Bandwaage o.K.
E43.0	12	/8.3	V.band Waage HS-O.K. u.n.Rev.
E43.1	13	/8.4	V.band Waage Tippbetr.Lo
E43.2	14	/8.4	V.band Waage Tippbetr.Pa
E43.3	15	/8.5	Reserve
E43.4	16	/8.6	Reserve
E43.5	17	/8.6	Drehzahlw. V.band Waage
E43.6	18	/8.7	Reissleine V.Band Waage
E43.7	19	/9.1	Motorschutz Stichband o.K.
L+	1	/3.2	
M	20	/3.2	

-2A02
/3.2

S7321-1BH01-0AA0

E44.0	2	/9.4	Stichband HS-O.K. u.n.Rev.
E44.1	3	/9.5	Stichband Tippbetr
E44.2	4	/9.6	Schieflauf Stichband
E44.3	5	/9.6	Störung PTC Stichband
E44.4	6	/9.7	Drehzahlw. Stichband
E44.5	7	/11.1	Motorschutz Z.Förderer o.K.
E44.6	8	/11.4	Steigband aussen HS-O.K. u.n.Rev.
E44.7	9	/11.4	Steigband aussen Tippbetr
E45.0	12	/11.5	Schieflauf Steigband aussen
E45.1	13	/11.6	Störung PTC Steigband aussen
E45.2	14	/11.7	Drehz.wächter Steigband aussen
E45.3	15	/11.7	Not-Aus Steigband aussen
E45.4	16	/12.1	Motorschutz Abzugsband Sande o.K.
E45.5	17	/12.4	Abz.band Sande HS-O.K. u.n.Rev.
E45.6	18	/12.4	Abz-band Sande Tippbetr
E45.7	19	/12.5	Schieflauf Abz.band Sande vorne
L+	1	/3.2	
M	20	/3.3	

-2A03
/3.2

S7321-1BH01-0AA0

E46.0	2	/12.6	Schieflauf Abz.band Sande hinten
E46.1	3	/12.7	Drehzahlw. Abz.band Sande
E46.2	4	/12.7	Reissleine Abz.band Sande
E46.3	5	/13.1	Netz Umformer Band Silo 1 o.K.
E46.4	6	/13.5	Dosierband 1 HS-O.K. u.n.Rev.
E46.5	7	/13.6	Dosierband 1 Tippbetr
E46.6	8	/13.7	Dosierband 1 Materialfühler
E46.7	9	/14.1	Netz Umformer Band Silo 2 o.K.
E47.0	12	/14.5	Dosierband 2 HS-O.K. u.n.Rev.
E47.1	13	/14.6	Dosierband 2 Tippbetr
E47.2	14	/14.7	Dosierband 2 Materialfühler
E47.3	15	/15.1	Netz Umformer Band Silo 3 o.K.
E47.4	16	/15.5	Dosierband 3 HS-O.K. u.n.Rev.
E47.5	17	/15.6	Dosierband 3 Tippbetr
E47.6	18	/15.7	Dosierband 3 Materialfühler
E47.7	19	/16.1	Netz Umformer Band Silo 4 o.K.
L+	1	/3.3	
M	20	/3.3	

-2A04
/3.3

Fortsetzung Seite 2a

Änderungsdatum 26.02.2015	Projektverantwortlicher RoHe		
Bearbeiter	J.B.		
Index			

PROZESSTECHNIK ENGINEERING AUTOMATION CONTROLLING
Riedstraße 10
79787 Lauchringen
Tel: +49(7741)9199-0
Fax: +49(7741)-9199-11

Glaser Malsch
Quarzaufbereitung

Übersicht ET-Station 6
Schrank Tr.dosierung

Anlage/Ort = +30

AB-Nr.: 565

Name	+30/2
Aktuelle Seite	80
Gesamtseitenzahl	218

Diese Zeichnung und Planung ist Eigentum der Fa. RK-Prozesstechnik. Jede von uns nicht schriftlich genehmigte Benutzung (Vervielfältigung, Überlassung an Dritte etc.) ist verboten und macht schadenersatzpflichtig.

S7321-1BH01-0AA0 — -2A05 /3.3

E48.0	2	/16.5	Dosierband 4 HS-O.K. u.n.Rev.
E48.1	3	/16.6	Dosierband 4 Tippbetr
E48.2	4	/16.7	Dosierband 4 Materialfühler
E48.3	5	/17.1	Netz Umformer Band Silo 5 o.K.
E48.4	6	/17.5	Dosierband 5 HS-O.K. u.n.Rev.
E48.5	7	/17.6	Dosierband 5 Tippbetr
E48.6	8	/17.7	Dosierband 5 Materialfühler
E48.7	9	/18.1	Netz Umformer Band Silo 6 o.K.
E49.0	12	/18.5	Dosierband 6 HS-O.K. u.n.Rev.
E49.1	13	/18.6	Dosierband 6 Tippbetr
E49.2	14	/18.7	Dosierband 6 Materialfühler
E49.3	15	/19.1	Motorschutz Schieber Silo 7 o.K.
E49.4	16	/19.4	Silo 7 nicht Revision
E49.5	17	/19.5	Silo 7 Tipp schliessen
E49.6	18	/19.5	Silo 7 Tipp öffnen
E49.7	19	/19.6	Silo 7 nicht zu
L+	1	/3.3	
M	20	/3.4	

S7322-1BH01-0AA0 — -2A06 /3.4

A40.0	2		
A40.1	3		
A40.2	4		
A40.3	5		
A40.4	6		
A40.5	7		
A40.6	8		
A40.7	9	/5.3	Staub Förderschnecke ein
A41.0	12	/5.6	Staub Förderschnecke Klappe
A41.1	13	/5.7	Staubsilo Auflockerung
A41.2	14		
A41.3	15		
A41.4	16		
A41.5	17		
A41.6	18		
A41.7	19		
L1+	1	/3.4	
L2+	11	/3.4	
M1	10	/3.4	
M2	20	/3.5	

S7322-1BH01-0AA0 — -2A07 /3.5

A42.0	2		
A42.1	3	/8.4	Reserve
A42.2	4	/8.5	Verteilband Packmaschine
A42.3	5	/9.3	Stichband ein
A42.4	6		
A42.5	7	/11.3	Steigband aussen ein
A42.6	8	/12.3	Abz.band Sande ein
A42.7	9	/13.8	Sand 1 Auflockerung
A43.0	12	/14.8	Sand 2 Auflockerung
A43.1	13	/19.2	Silo 7 öffnen
A43.2	14	/19.3	Silo 7 schliessen
A43.3	15	/20.2	Silo 8 öffnen
A43.4	16	/20.3	Silo 8 schliessen
A43.5	17	/20.8	Anfahrwarnung
A43.6	18		
A43.7	19		
L1+	1	/3.5	
L2+	11	/3.5	
M1	10	/3.5	
M2	20	/3.6	

S7321 1BL00-0AA0 — -2A08 /3.6

		/3.6	20	M1	M2	40	/3.6
		/19.7	2	E50.0	E11.0	22	+3/3.6.2 NA oK Band 18
/20.1		Motorschutz Schieber Silo 8 o.K.	3	E50.1	E11.1	23	+3/3.6.4 NA oK Band 19
	/20.4	Silo 8 nicht Revision	4	E50.2	E11.2	24	+3/3.6.6 Schlagtaster oben Siebebene oK Nr.30
	/20.5	Silo 8 Tipp schliessen	5	E50.3	E11.3	25	+3/3.6.8 NA oK Band 16
	/20.5	Silo 8 Tipp öffnen	6	E50.4	E11.4	26	+3/3.7.2 NA oK Band 15
	/20.6	Silo 8 nicht zu	7	E50.5	E11.5	27	+3/3.7.4 Schlagtaster Nass-Sand Aufgabe oK Nr.24
	/20.7	Silo 8 nicht auf	8	E50.6	E11.6	28	+3/3.7.6 NA oK Band 25
/21.1		Kaltleiter Band Silo 1 o.k.	9	E50.7	E11.7	29	+3/3.7.8 Reserve
/21.2		Kaltleiter Band Silo 2 o.k.	12	E51.0	E12.0	32	+3/3.8.2 Reserve
/21.3		Kaltleiter Band Silo 3 o.k.	13	E51.1	E12.1	33	
/21.5		Kaltleiter Band Silo 4 o.k.	14	E51.2	E12.2	34	
/21.6		Kaltleiter Band Silo 5 o.k.	15	E51.3	E12.3	35	
/21.7		Kaltleiter Band Silo 6 o.k.	16	E51.4	E12.4	36	
			17	E51.5	E12.5	37	
			18	E51.6	E12.6	38	
+3/4.7		Einspeisung Schnecke Sieb Gruppe 35 OK	19	E51.7	E12.7	39	

Änderungsdatum 26.02.2015	Projektverantwortlicher RoHe	PROZESSTECHNIK ENGINEERING AUTOMATION CONTROLLING	Riedstraße 10 79787 Lauchringen Tel: +49(7741)9199-0 Fax: +49(7741)-9199-11	Glaser Malsch Quarzaufbereitung	Übersicht ET-Station 6 Schrank Tr.dosierung
Bearbeiter	J.B.				
Index					

Anlage/Ort = +30	Name	+30/2.a	
	Aktuelle Seite	81	
AB-Nr.: 565	Gesamtseitenzahl	218	

Diese Zeichnung und Planung ist Eigentum der Fa. RK-Prozesstechnik. Jede von uns nicht schriftlich genehmigte Benutzung (Vervielfältigung, Überlassung an Dritte etc.) ist verboten und macht schadenersatzpflichtig.

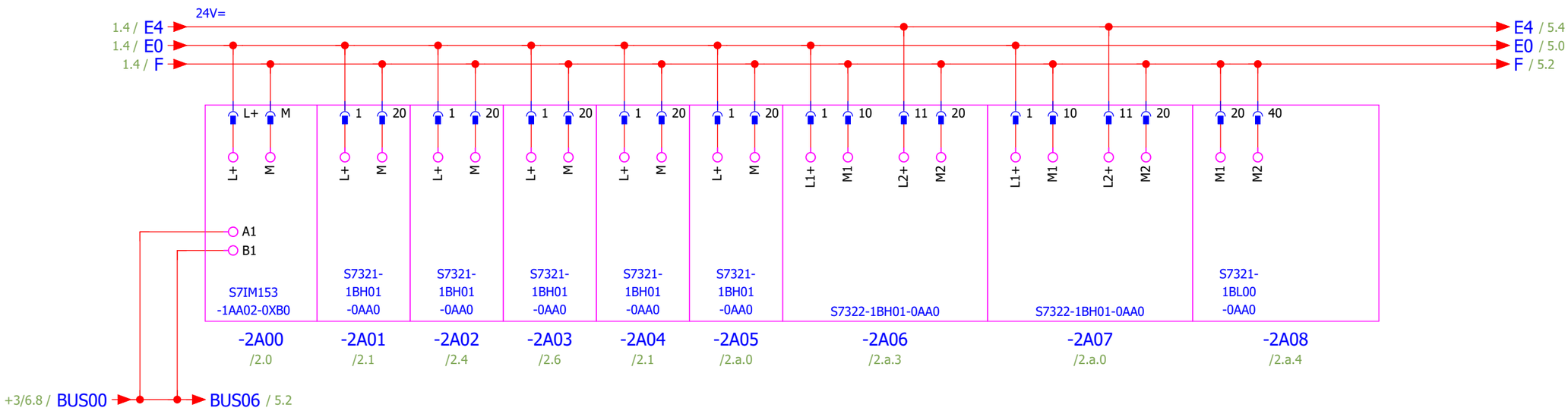

2.a

Folgeblatt 5

Änderungsdatum 26.02.2015	Projektverantwortlicher RoHe	PROZESSTECHNIK ENGINEERING AUTOMATION CONTROLLING	Riedstraße 10 79787 Lauchringen Tel: +49(7741)9199-0 Fax: +49(7741)-9199-11	Glaser Malsch Quarzaufbereitung	SPS-Übersicht ET 6 Schrank Tr.Dosierung	Anlage/Ort = +30
Bearbeiter	J.B.					AB-Nr.: 565
Index						

Name	+30/3
Aktuelle Seite	82
Gesamtseitenzahl	218

Diese Zeichnung und Planung ist Eigentum der Fa. RK-Prozesstechnik. Jede von uns nicht schriftlich genehmigte Benutzung (Vervielfältigung, Überlassung an Dritte etc.) ist verboten und macht schadenersatzpflichtig.

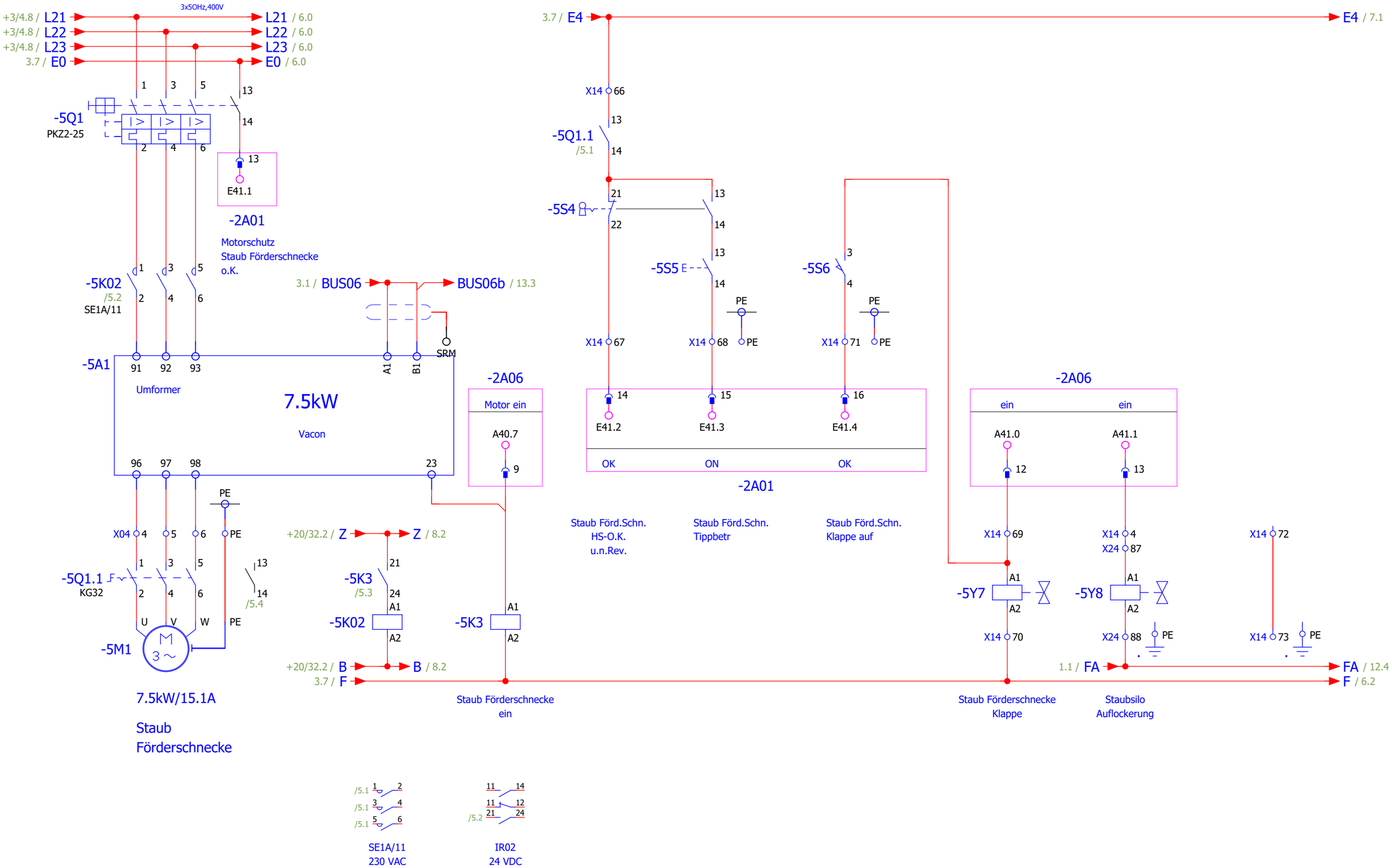

Folgeblatt 6

Änderungsdatum 26.02.2015	Projektverantwortlicher RoHe	PROZESSTECHNIK	Riedstraße 10 79787 Lauchringen Tel: +49(7741)9199-0 Fax: +49(7741)-9199-11	Glaser Malsch Quarzaufbereitung	Staub Förderschnecke
Bearbeiter					
Index					

Anlage/Ort = +30	Name	+30/5
	Aktuelle Seite	83
AB-Nr.: 565	Gesamtseitenzahl	218

Diese Zeichnung und Planung ist Eigentum der Fa. RK-Prozesstechnik. Jede von uns nicht schriftlich genehmigte Benutzung (Vervielfältigung, Überlassung an Dritte etc.) ist verboten und macht schadenersatzpflichtig.

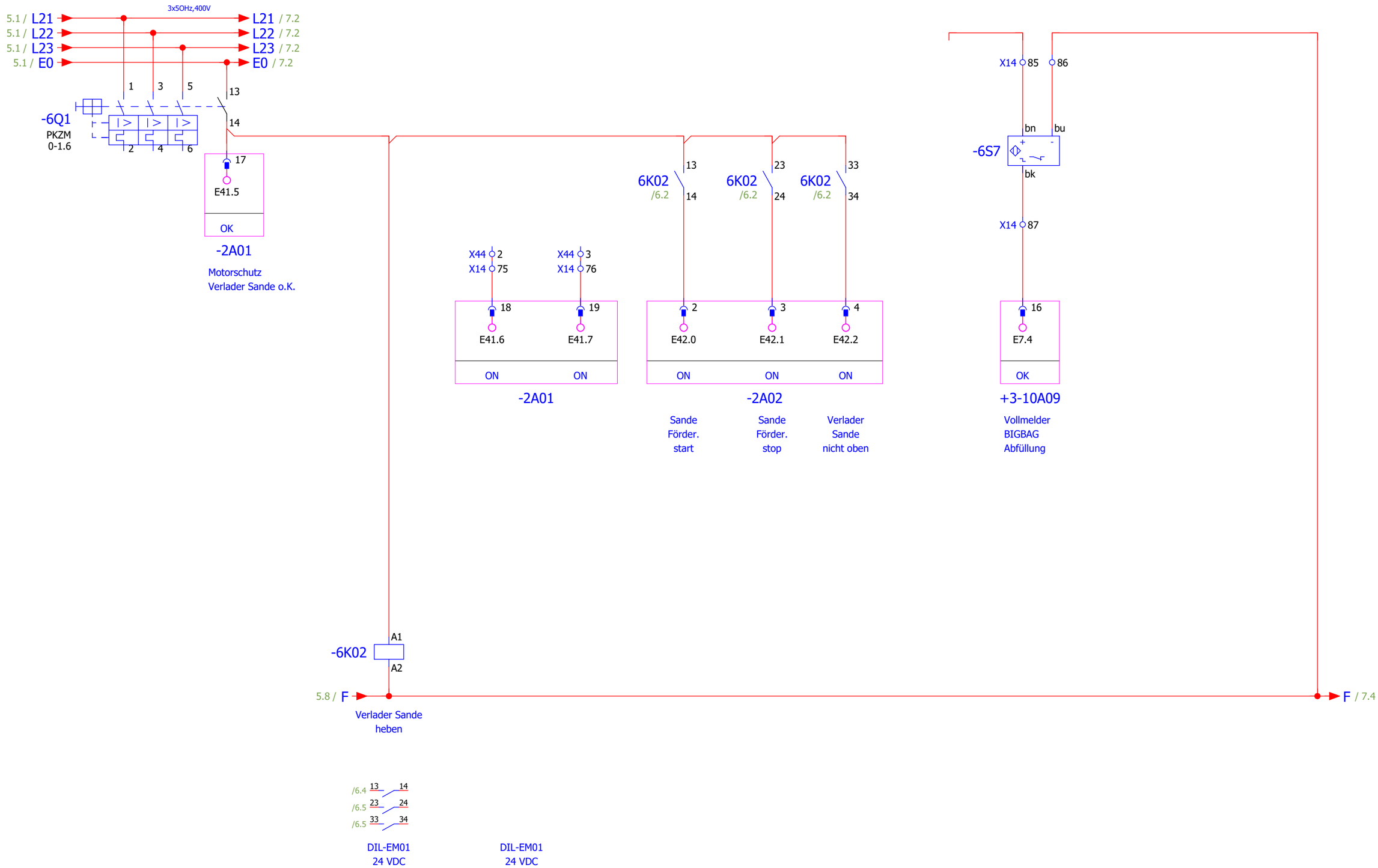

Folgeblatt 7

Änderungsdatum 26.02.2015	Projektverantwortlicher RoHe	PROZESSTECHNIK	Riedstraße 10 79787 Lauchringen Tel: +49(7741)9199-0 Fax: +49(7741)-9199-11	Glaser Malsch Quarzaufbereitung	Verlader Sande
Bearbeiter					
Index					

Anlage/Ort = +30	Name	+30/6
	Aktuelle Seite	84
AB-Nr.: 565	Gesamtseitenzahl	218

Diese Zeichnung und Planung ist Eigentum der Fa. RK-Prozesstechnik. Jede von uns nicht schriftlich genehmigte Benutzung (Vervielfältigung, Überlassung an Dritte etc.) ist verboten und macht schadenersatzpflichtig.

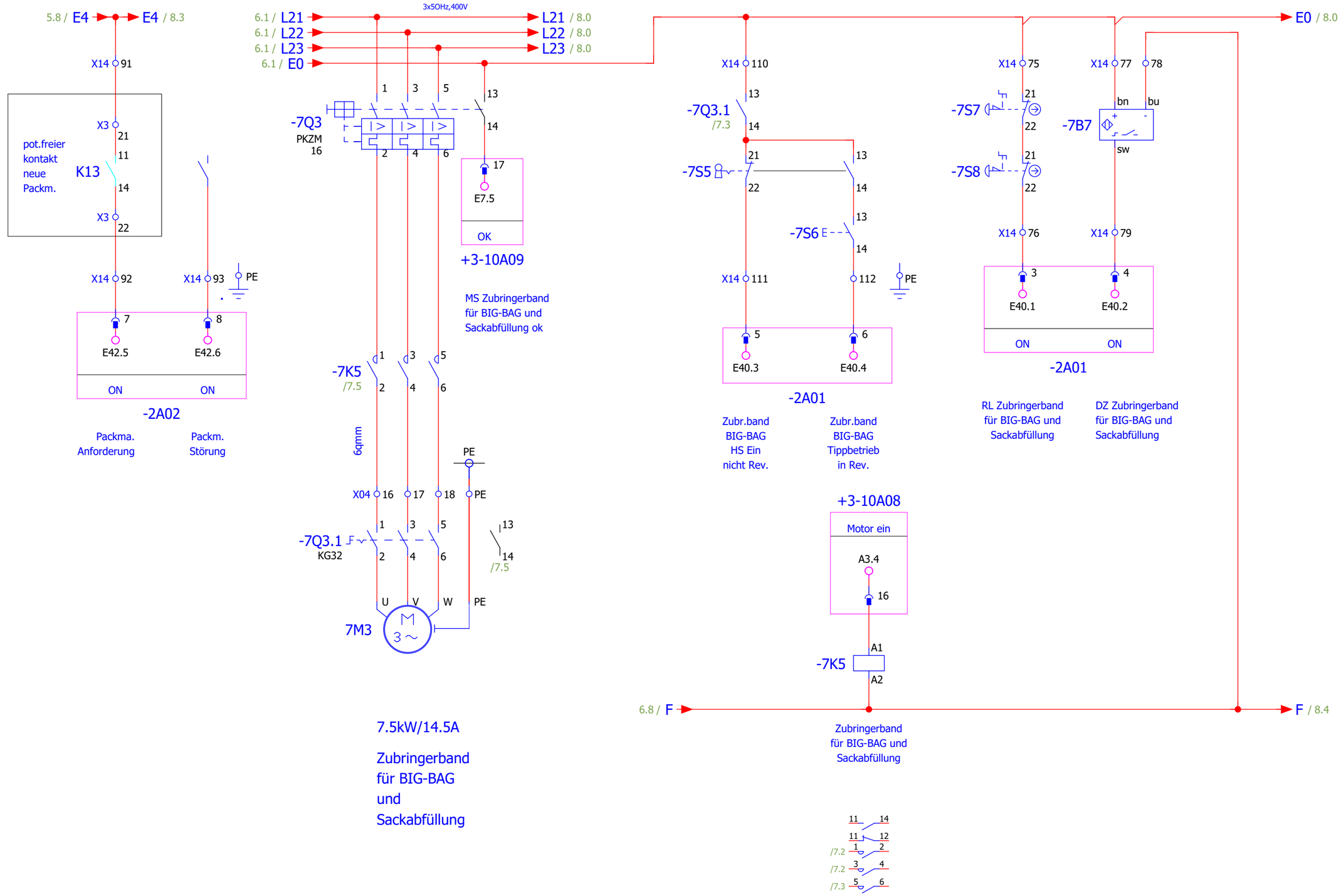

Folgeblatt 8

Änderungsdatum 26.02.2015	Projektverantwortlicher RoHe	PROZESSTECHNIK	Riedstraße 10 79787 Lauchringen Tel: +49(7741)9199-0 Fax: +49(7741)-9199-11	Glaser Malsch Quarzaufbereitung	Packmaschine
Bearbeiter					
Index					

Anlage/Ort = +30	Name +30/7
	Aktuelle Seite 85
AB-Nr.: 565	Gesamtseitenzahl 218

Diese Zeichnung und Planung ist Eigentum der Fa. RK-Prozesstechnik. Jede von uns nicht schriftlich genehmigte Benutzung (Vervielfältigung, Überlassung an Dritte etc.) ist verboten und macht schadenersatzpflichtig.

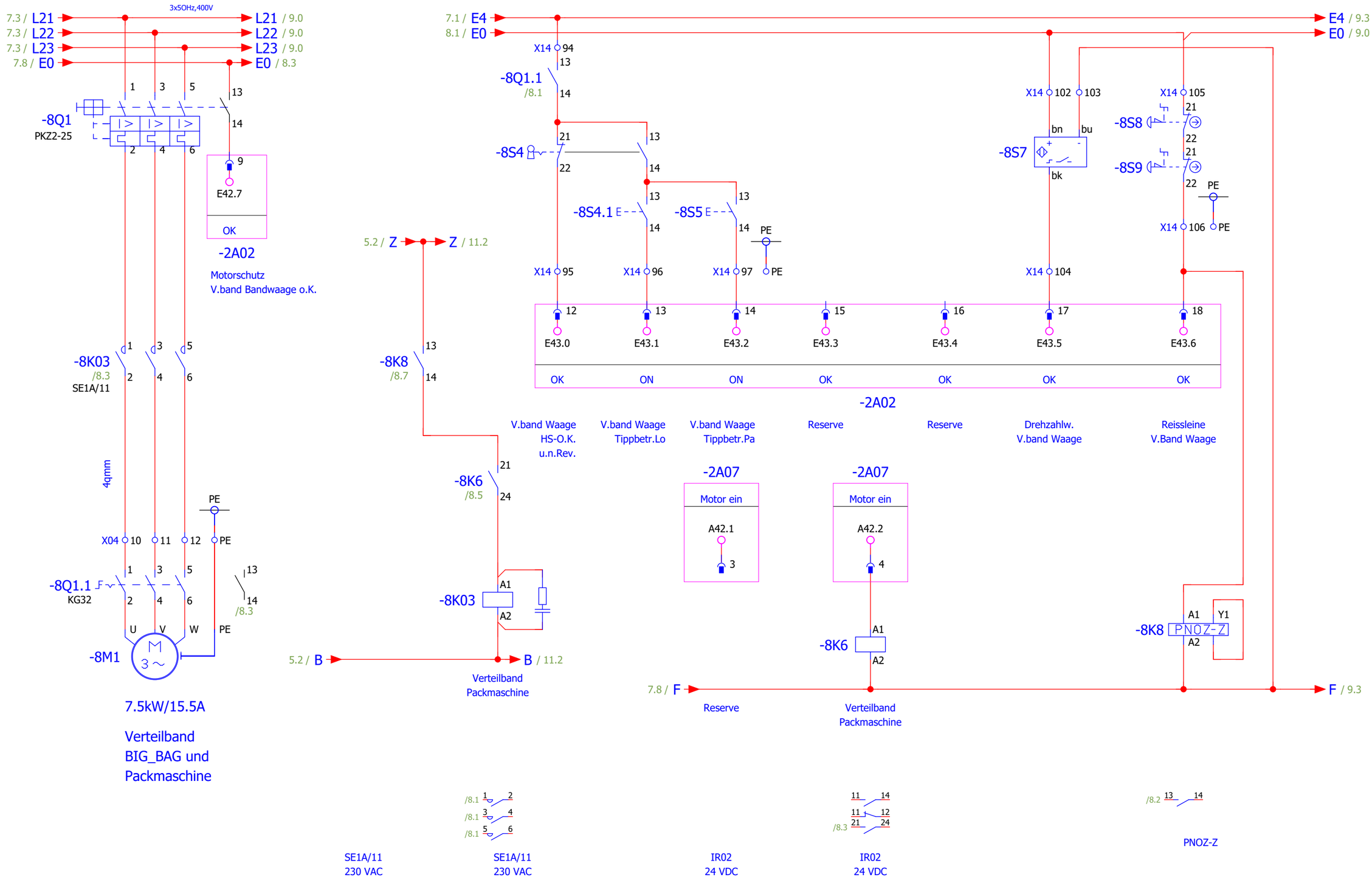

7

Folgeblatt 9

Änderungsdatum 26.02.2015	Projektverantwortlicher RoHe	PROZESSTECHNIK ENGINEERING AUTOMATION CONTROLLING	Riedstraße 10 79787 Lauchringen Tel: +49(7741)9199-0 Fax: +49(7741)-9199-11	Glaser Malsch Quarzaufbereitung	Verteilband Bandwaage
Bearbeiter					
Index					

Anlage/Ort = +30	Name	+30/8
	Aktuelle Seite	86
AB-Nr.: 565	Gesamtseitenzahl	218

Diese Zeichnung und Planung ist Eigentum der Fa. RK-Prozesstechnik. Jede von uns nicht schriftlich genehmigte Benutzung (Vervielfältigung, Überlassung an Dritte etc.) ist verboten und macht schadenersatzpflichtig.

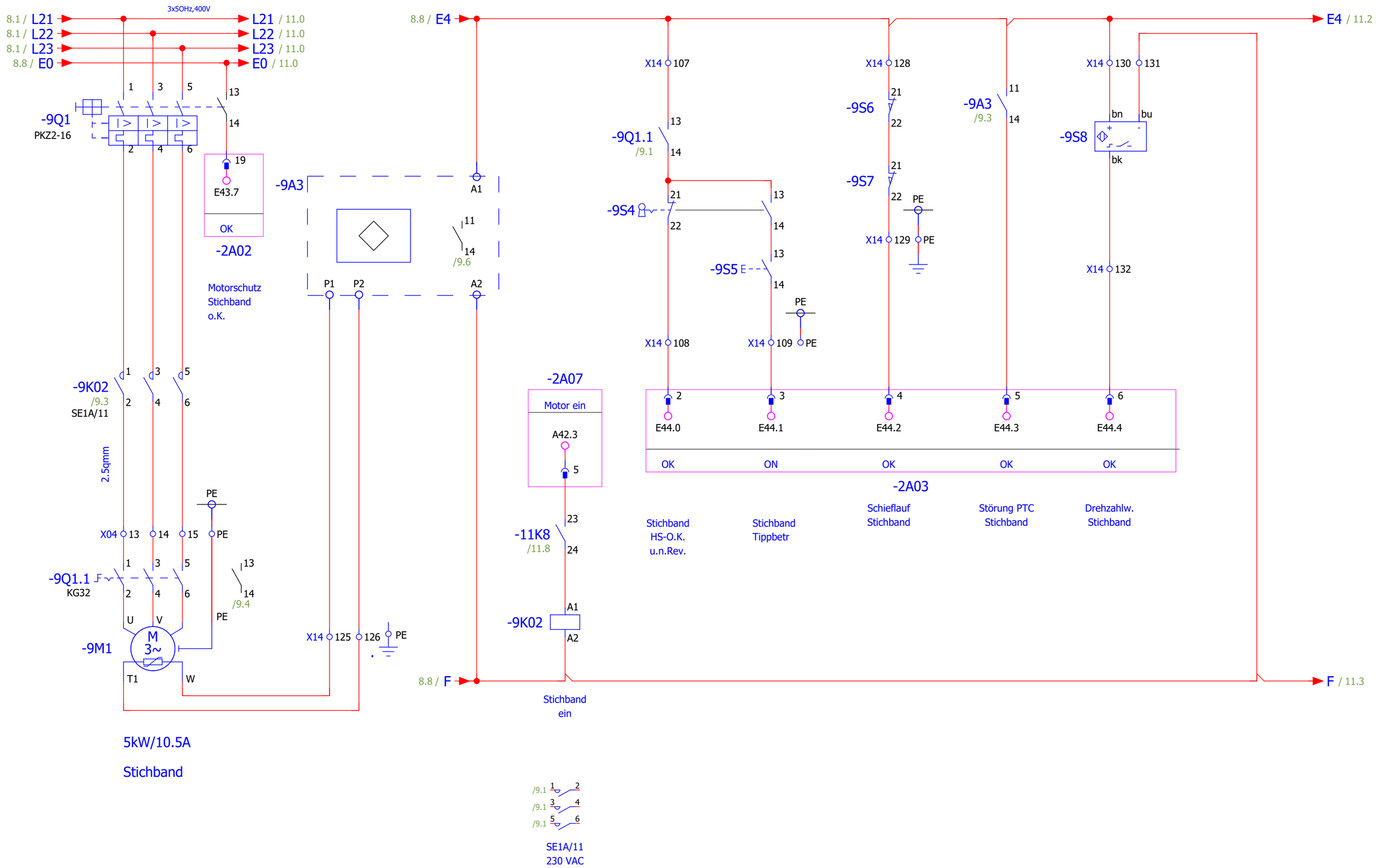

Folgeblatt 10

Änderungsdatum 26.02.2015	Projektverantwortlicher RoHe	Riedstraße 10 79787 Lauchringen Tel: +49(7741)9199-0 Fax: +49(7741)-9199-11	Glaser Malsch Quarzaufbereitung	Stichband	Anlage/Ort = +30	Name +30/9
Bearbeiter						Aktuelle Seite 87
Index					AB-Nr.: 565	Gesamtseitenzahl 218

Diese Zeichnung und Planung ist Eigentum der Fa. RK-Prozesstechnik. Jede von uns nicht schriftlich genehmigte Benutzung (Vervielfältigung, Überlassung an Dritte etc.) ist verboten und macht schadenersatzpflichtig.

Änderungsdatum 26.02.2015	Projektverantwortlicher RoHe	PROZESSTECHNIK ENGINEERING AUTOMATION CONTROLLING	Riedstraße 10 79787 Lauchringen Tel: +49(7741)9199-0 Fax: +49(7741)-9199-11	Glaser Malsch Quarzaufbereitung	Reinigungsschnecke 2	Name +30/10
Bearbeiter					Anlage/Ort = +30	Aktuelle Seite 88
Index					AB-Nr.: 565	Gesamtseitenzahl 218

Diese Zeichnung und Planung ist Eigentum der Fa. RK-Prozesstechnik. Jede von uns nicht schriftlich genehmigte Benutzung (Vervielfältigung, Überlassung an Dritte etc.) ist verboten und macht schadenersatzpflichtig.

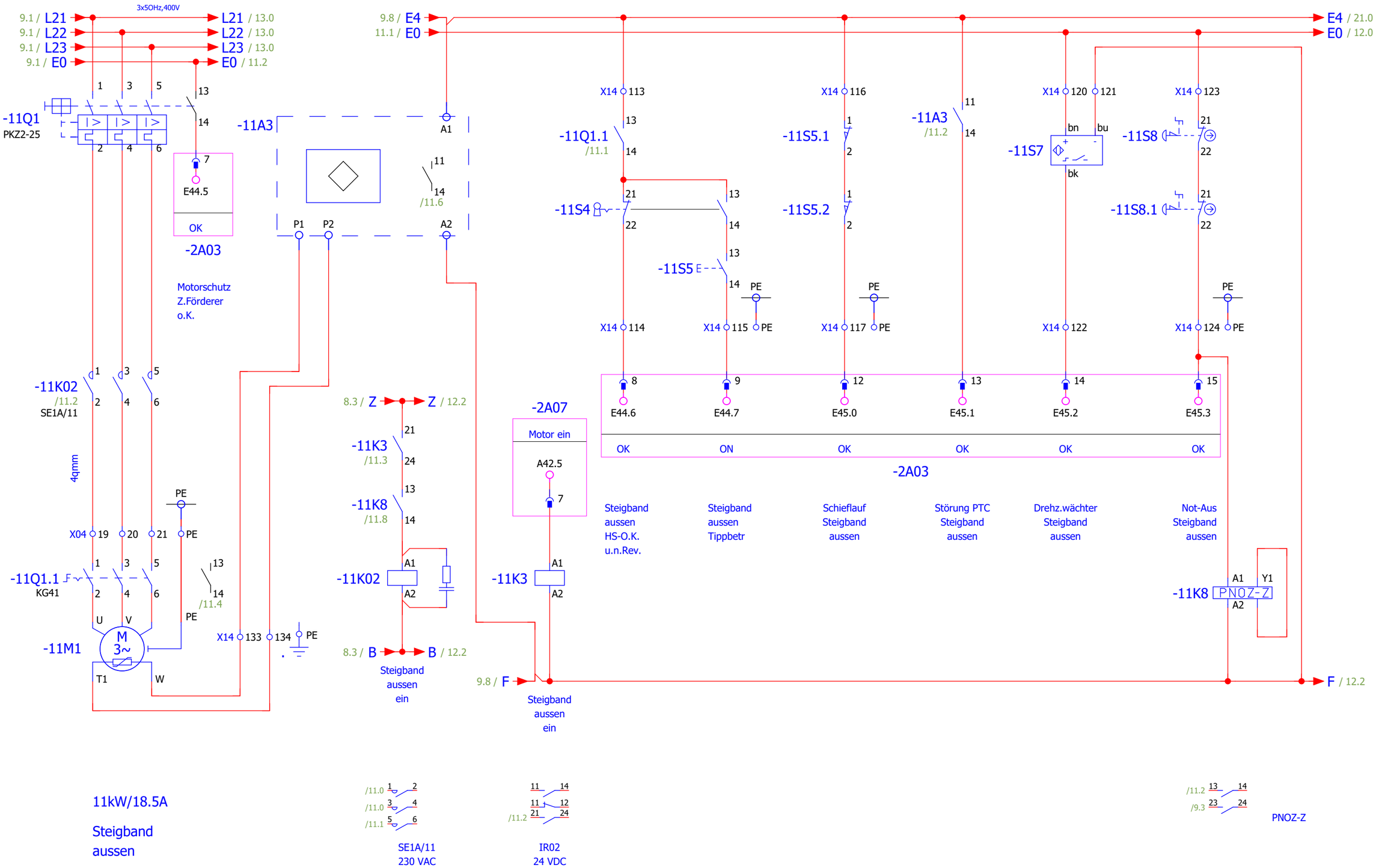

Folgeblatt 12

Änderungsdatum 26.02.2015	Projektverantwortlicher RoHe	PROZESSTECHNIK	Riedstraße 10 79787 Lauchringen Tel: +49(7741)9199-0 Fax: +49(7741)-9199-11	Glaser Malsch Quarzaufbereitung	Steigband aussen Z-Förderer
Bearbeiter					
Index					

Anlage/Ort = +30	Name	+30/11
	Aktuelle Seite	89
AB-Nr.: 565	Gesamtseitenzahl	218

Diese Zeichnung und Planung ist Eigentum der Fa. RK-Prozesstechnik. Jede von uns nicht schriftlich genehmigte Benutzung (Vervielfältigung, Überlassung an Dritte etc.) ist verboten und macht schadenersatzpflichtig.

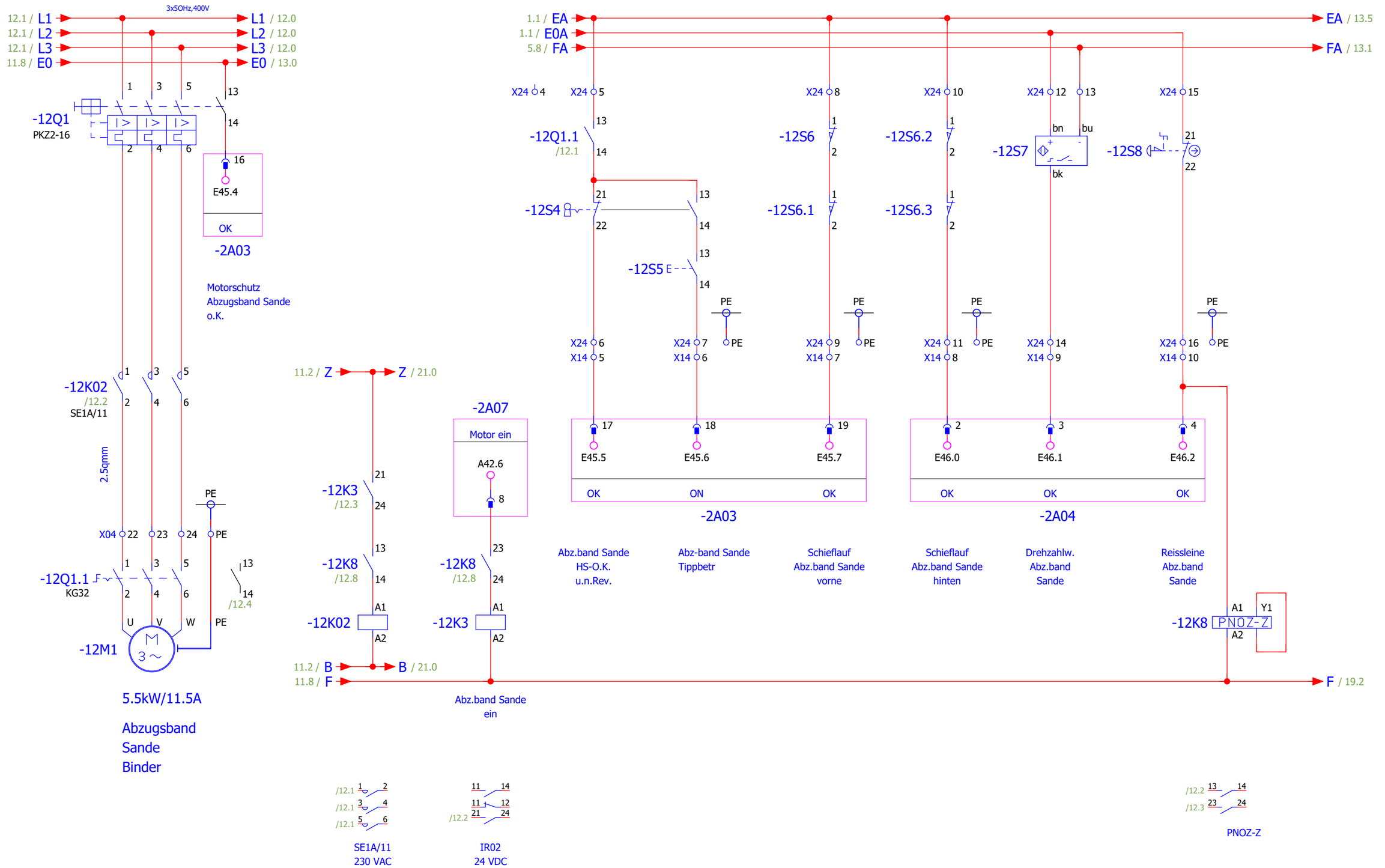

11

Folgeblatt 13

Änderungsdatum 26.02.2015	Projektverantwortlicher RoHe	PROZESSTECHNIK ENGINEERING AUTOMATION CONTROLLING	Riedstraße 10 79787 Lauchringen Tel: +49(7741)9199-0 Fax: +49(7741)-9199-11	Glaser Malsch Quarzaufbereitung	Abzugsband Sande Binder
Bearbeiter					
Index					

Anlage/Ort = +30	Name	+30/12
	Aktuelle Seite	90
AB-Nr.: 565	Gesamtseitenzahl	218

Diese Zeichnung und Planung ist Eigentum der Fa. RK-Prozesstechnik. Jede von uns nicht schriftlich genehmigte Benutzung (Vervielfältigung, Überlassung an Dritte etc.) ist verboten und macht schadenersatzpflichtig.

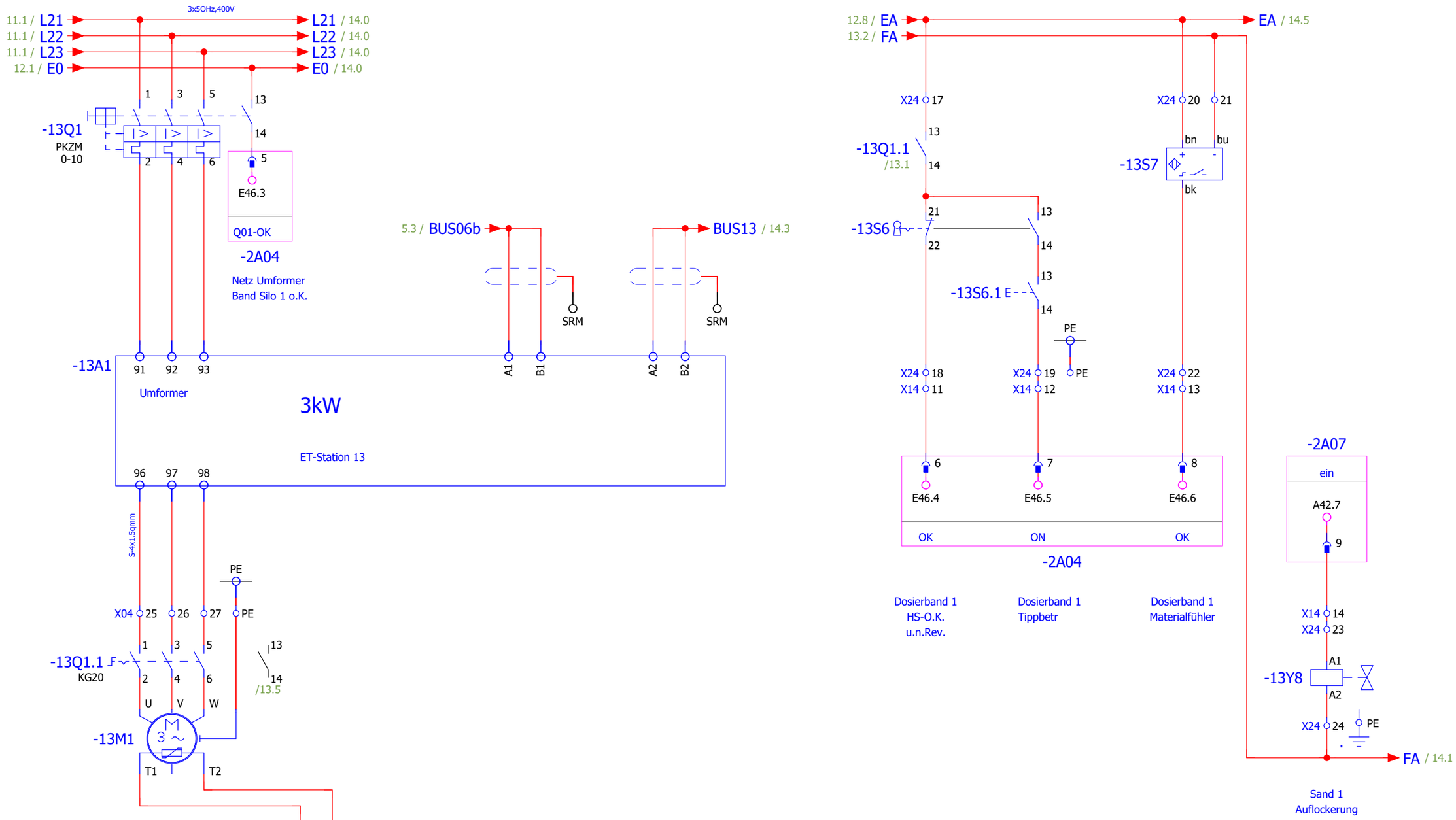

12

Folgeblatt 14

Änderungsdatum 26.02.2015	Projektverantwortlicher RoHe	PROZESSTECHNIK ENGINEERING AUTOMATION CONTROLLING	Riedstraße 10 79787 Lauchringen Tel: +49(7741)9199-0 Fax: +49(7741)-9199-11	Glaser Malsch Quarzaufbereitung	Dosierband Silo 1
Bearbeiter					
Index					

Anlage/Ort = +30	Name	+30/13
	Aktuelle Seite	91
AB-Nr.: 565	Gesamtseitenzahl	218

Diese Zeichnung und Planung ist Eigentum der Fa. RK-Prozesstechnik. Jede von uns nicht schriftlich genehmigte Benutzung (Vervielfältigung, Überlassung an Dritte etc.) ist verboten und macht schadenersatzpflichtig.

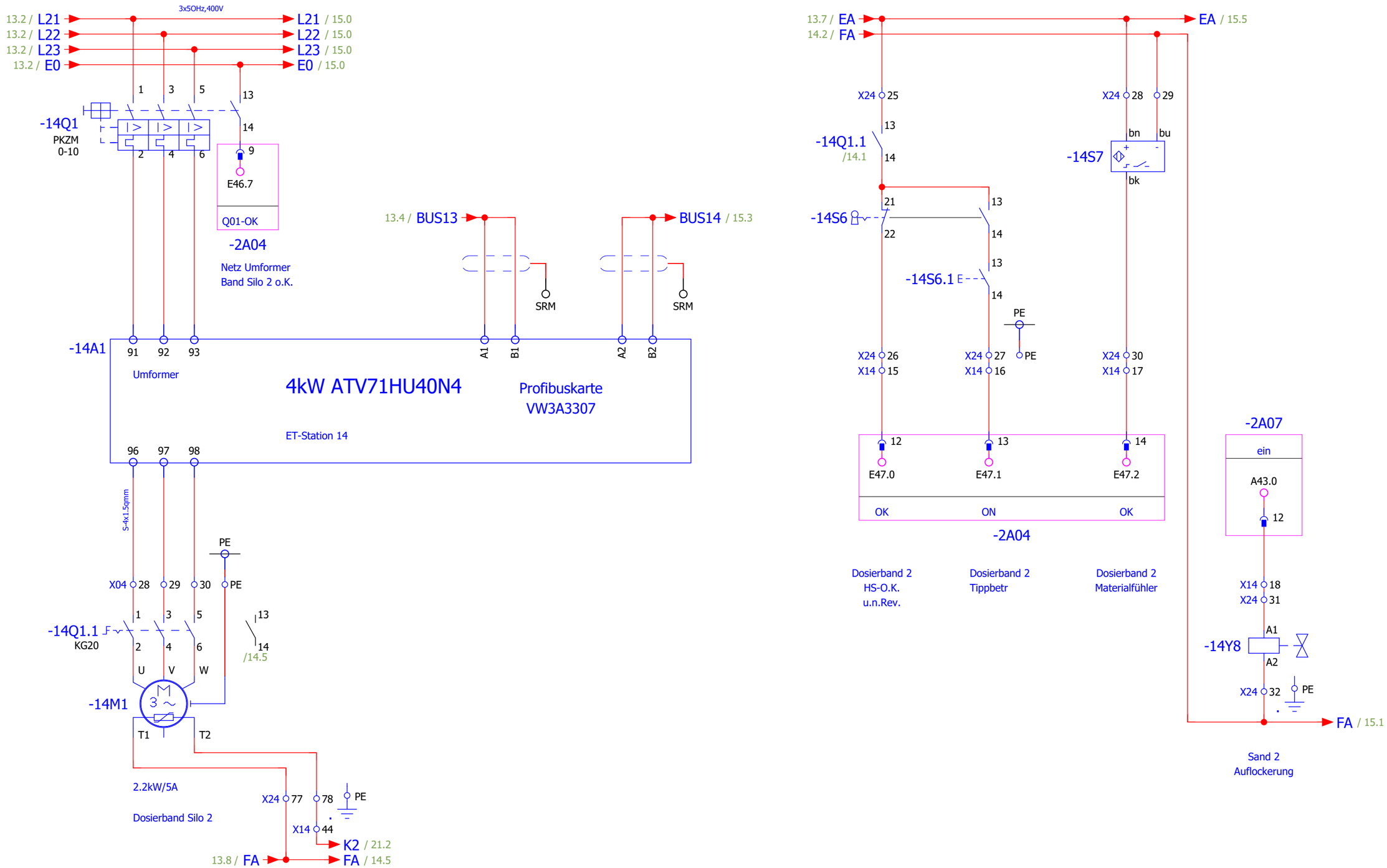

13

Folgeblatt 15

Änderungsdatum 19.10.2022	Projektverantwortlicher RoHe	PROZESSTECHNIK ENGINEERING AUTOMATION CONTROLLING	Riedstraße 10 79787 Lauchringen Tel: +49(7741)9199-0 Fax: +49(7741)-9199-11	Glaser Malsch Quarzaufbereitung	Dosierband Silo 2
Bearbeiter					
Index					

Anlage/Ort = +30	Name	+30/14
	Aktuelle Seite	92
AB-Nr.: 565	Gesamtseitenzahl	218

Diese Zeichnung und Planung ist Eigentum der Fa. RK-Prozesstechnik. Jede von uns nicht schriftlich genehmigte Benutzung (Vervielfältigung, Überlassung an Dritte etc.) ist verboten und macht schadenersatzpflichtig.

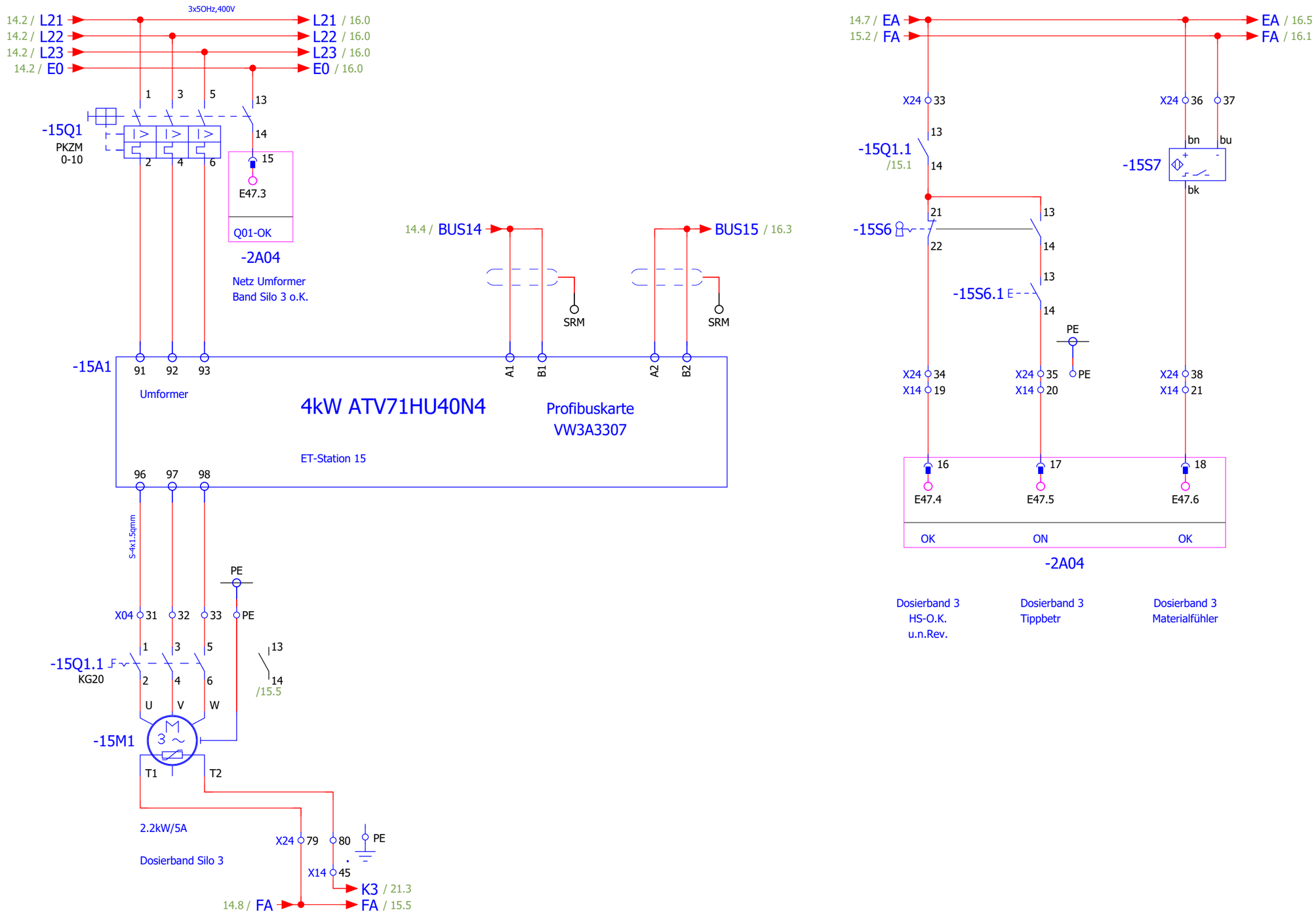

Folgeblatt 16

Änderungsdatum 19.10.2022	Projektverantwortlicher RoHe	PROZESSTECHNIK	Riedstraße 10 79787 Lauchringen Tel: +49(7741)9199-0 Fax: +49(7741)-9199-11	Glaser Malsch Quarzaufbereitung	Dosierband Silo 3
Bearbeiter					
Index					

Anlage/Ort = +30	Name	+30/15
	Aktuelle Seite	93
AB-Nr.: 565	Gesamtseitenzahl	218

Diese Zeichnung und Planung ist Eigentum der Fa. RK-Prozesstechnik. Jede von uns nicht schriftlich genehmigte Benutzung (Vervielfältigung, Überlassung an Dritte etc.) ist verboten und macht schadenersatzpflichtig.

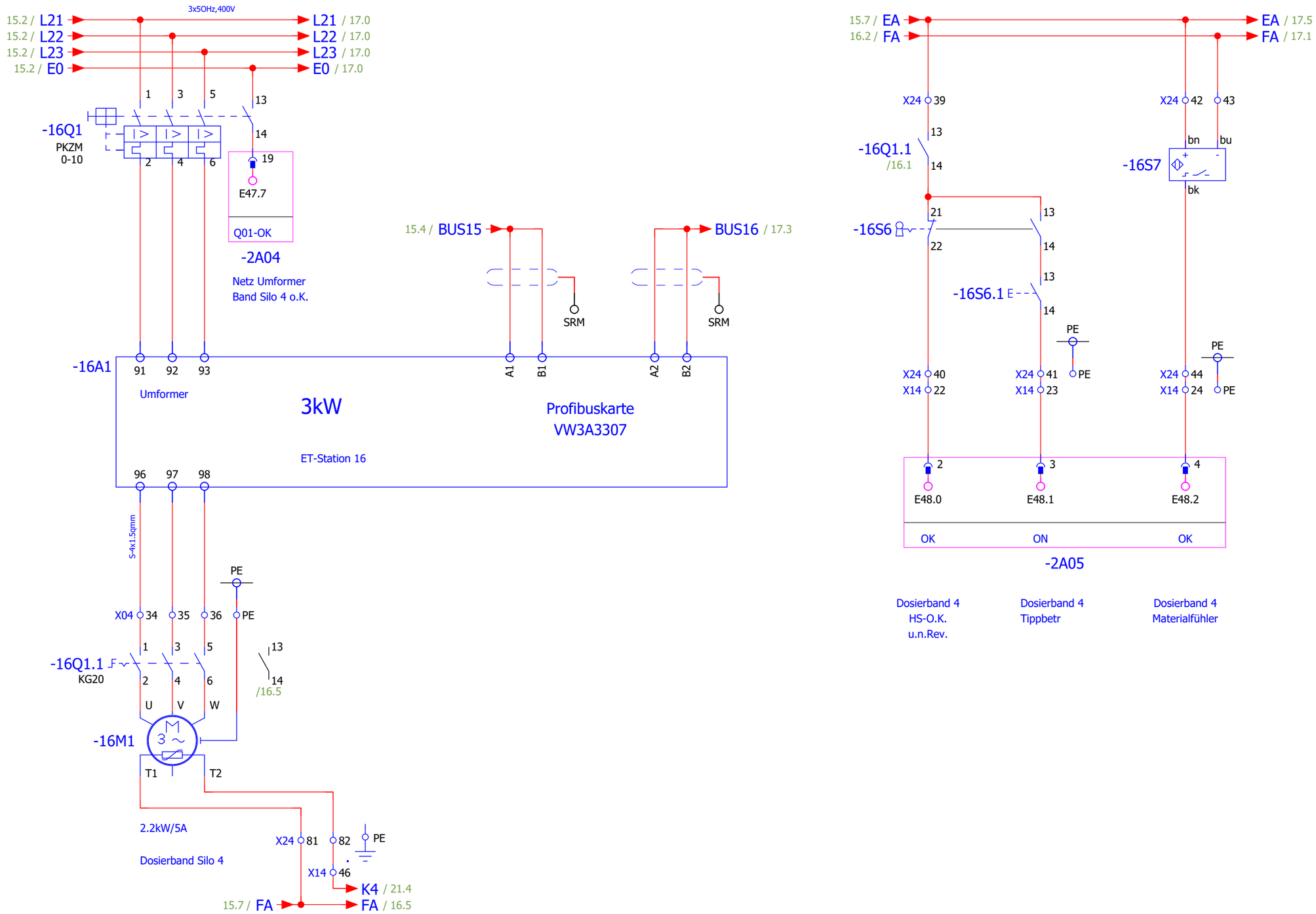

Folgeblatt 17

Änderungsdatum 19.10.2022	Projektverantwortlicher RoHe	Riedstraße 10 79787 Lauchringen Tel: +49(7741)9199-0 Fax: +49(7741)-9199-11	Glaser Malsch Quarzaufbereitung	Dosierband Silo 4	Anlage/Ort = +30	Name +30/16
Bearbeiter						Aktuelle Seite 94
Index					AB-Nr.: 565	Gesamtseitenzahl 218

Diese Zeichnung und Planung ist Eigentum der Fa. RK-Prozesstechnik. Jede von uns nicht schriftlich genehmigte Benutzung (Vervielfältigung, Überlassung an Dritte etc.) ist verboten und macht schadenersatzpflichtig.

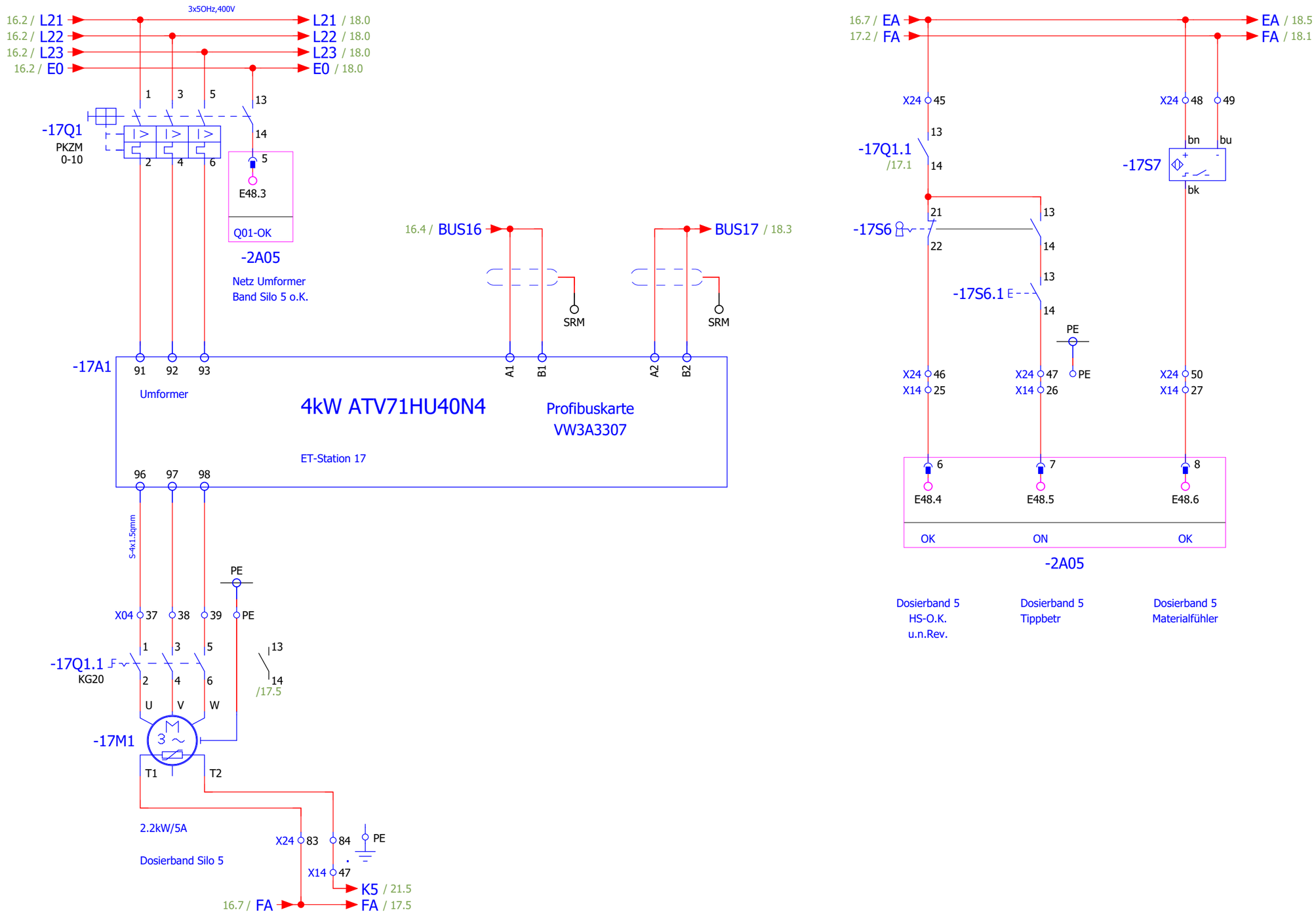

Folgeblatt 18

Änderungsdatum 19.10.2022	Projektverantwortlicher RoHe	PROZESSTECHNIK	Riedstraße 10 79787 Lauchringen Tel: +49(7741)9199-0 Fax: +49(7741)-9199-11	Glaser Malsch Quarzaufbereitung	Dosierband Silo 5
Bearbeiter					
Index					

Anlage/Ort = +30	Name	+30/17
	Aktuelle Seite	95
AB-Nr.: 565	Gesamtseitenzahl	218

Diese Zeichnung und Planung ist Eigentum der Fa. RK-Prozesstechnik. Jede von uns nicht schriftlich genehmigte Benutzung (Vervielfältigung, Überlassung an Dritte etc.) ist verboten und macht schadenersatzpflichtig.

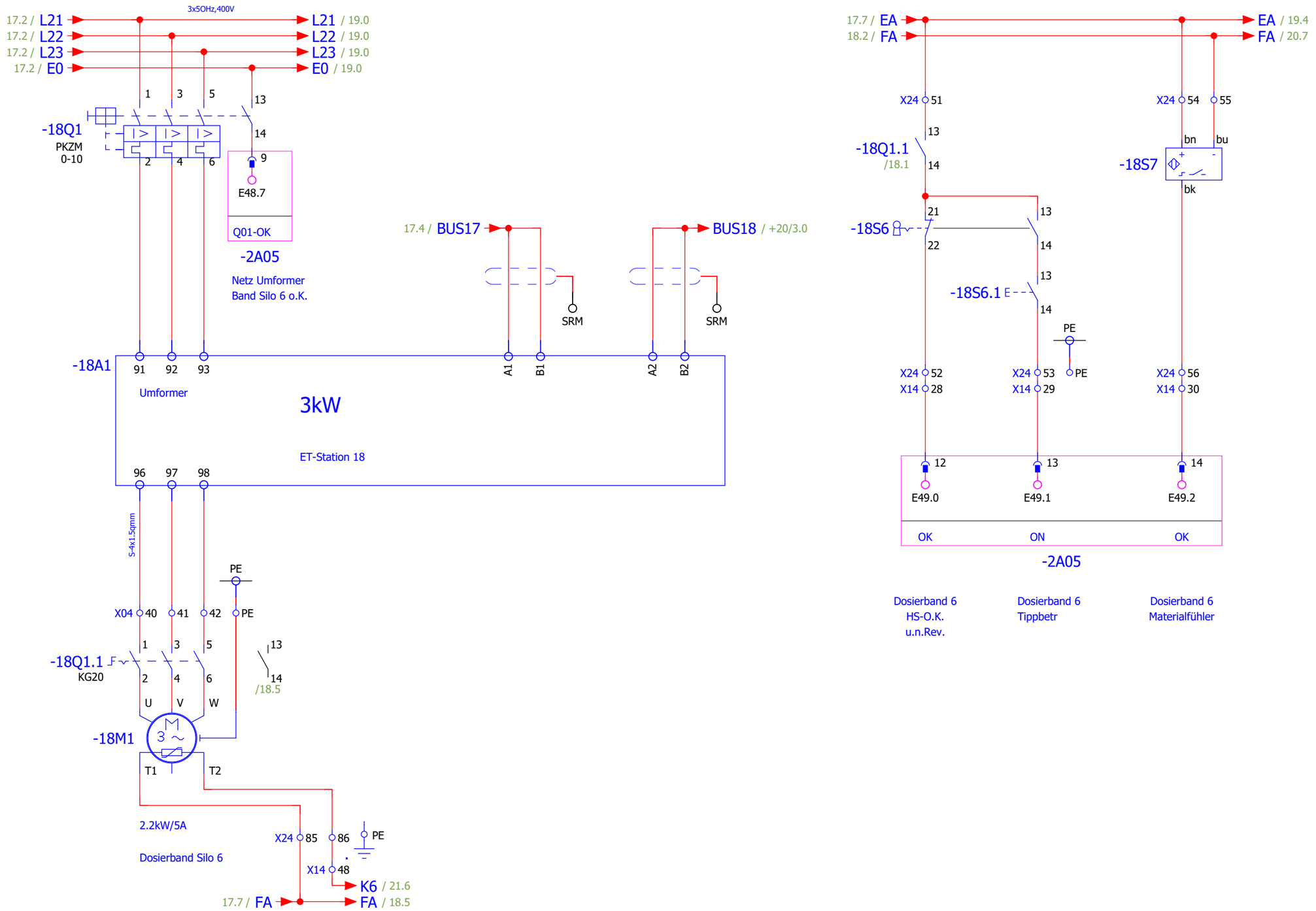

Folgeblatt 19

Änderungsdatum 26.02.2015	Projektverantwortlicher RoHe	Riedstraße 10 79787 Lauchringen Tel: +49(7741)9199-0 Fax: +49(7741)-9199-11	Glaser Malsch Quarzaufbereitung	Dosierband Silo 6	Anlage/Ort = +30	Name +30/18
Bearbeiter						Aktuelle Seite 96
Index					AB-Nr.: 565	Gesamtseitenzahl 218

Diese Zeichnung und Planung ist Eigentum der Fa. RK-Prozesstechnik. Jede von uns nicht schriftlich genehmigte Benutzung (Vervielfältigung, Überlassung an Dritte etc.) ist verboten und macht schadenersatzpflichtig.

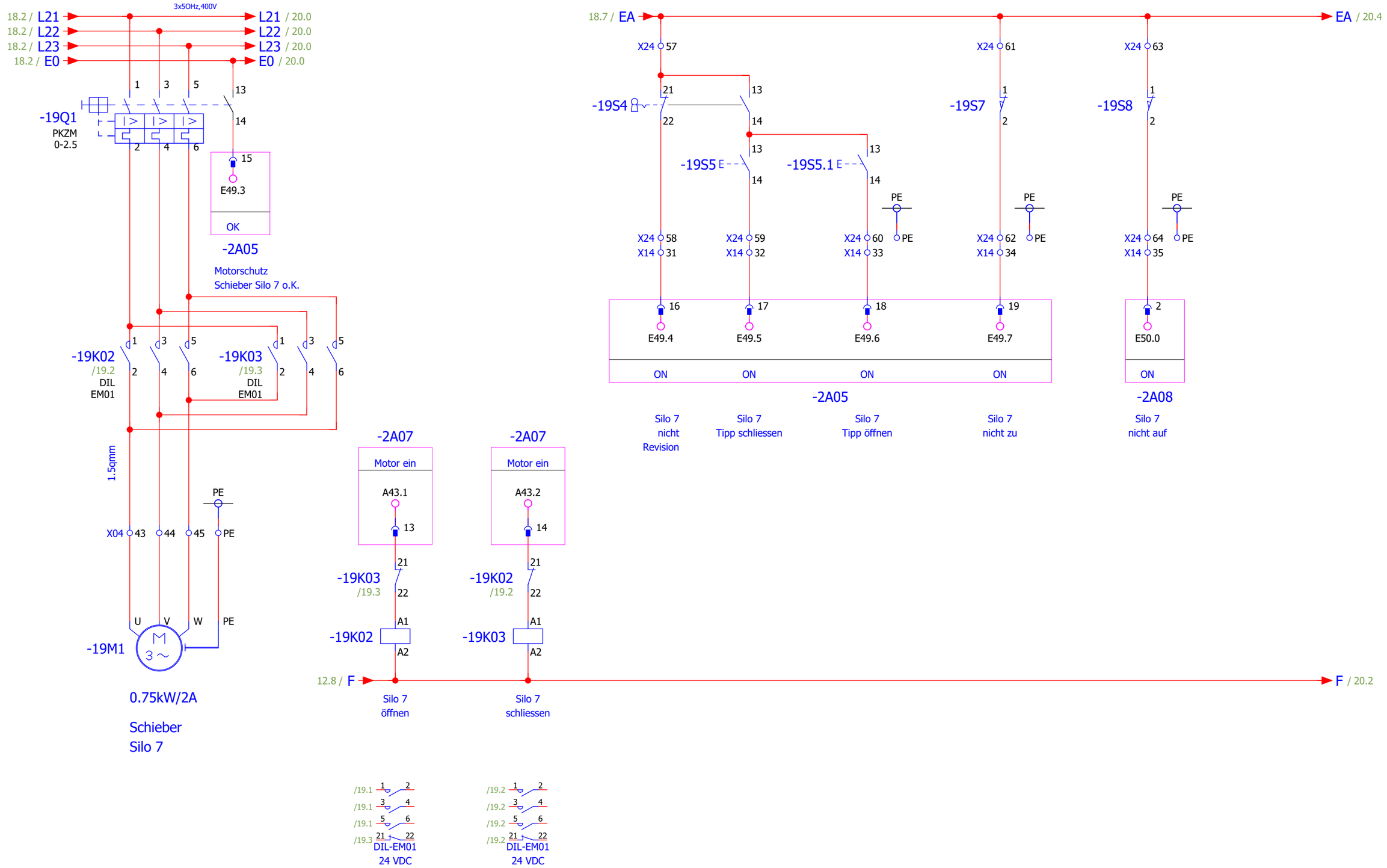

Folgeblatt 20

Änderungsdatum 26.02.2015	Projektverantwortlicher RoHe	PROZESSTECHNIK ENGINEERING AUTOMATION CONTROLLING	Glaser Malsch Quarzaufbereitung	Schieber Silo 7	Anlage/Ort = +30
Bearbeiter		Riedstraße 10 79787 Lauchringen Tel: +49(7741)9199-0 Fax: +49(7741)-9199-11			AB-Nr.: 565
Index					

Name	+30/19
Aktuelle Seite	97
Gesamtseitenzahl	218

Diese Zeichnung und Planung ist Eigentum der Fa. RK-Prozesstechnik. Jede von uns nicht schriftlich genehmigte Benutzung (Vervielfältigung, Überlassung an Dritte etc.) ist verboten und macht schadenersatzpflichtig.

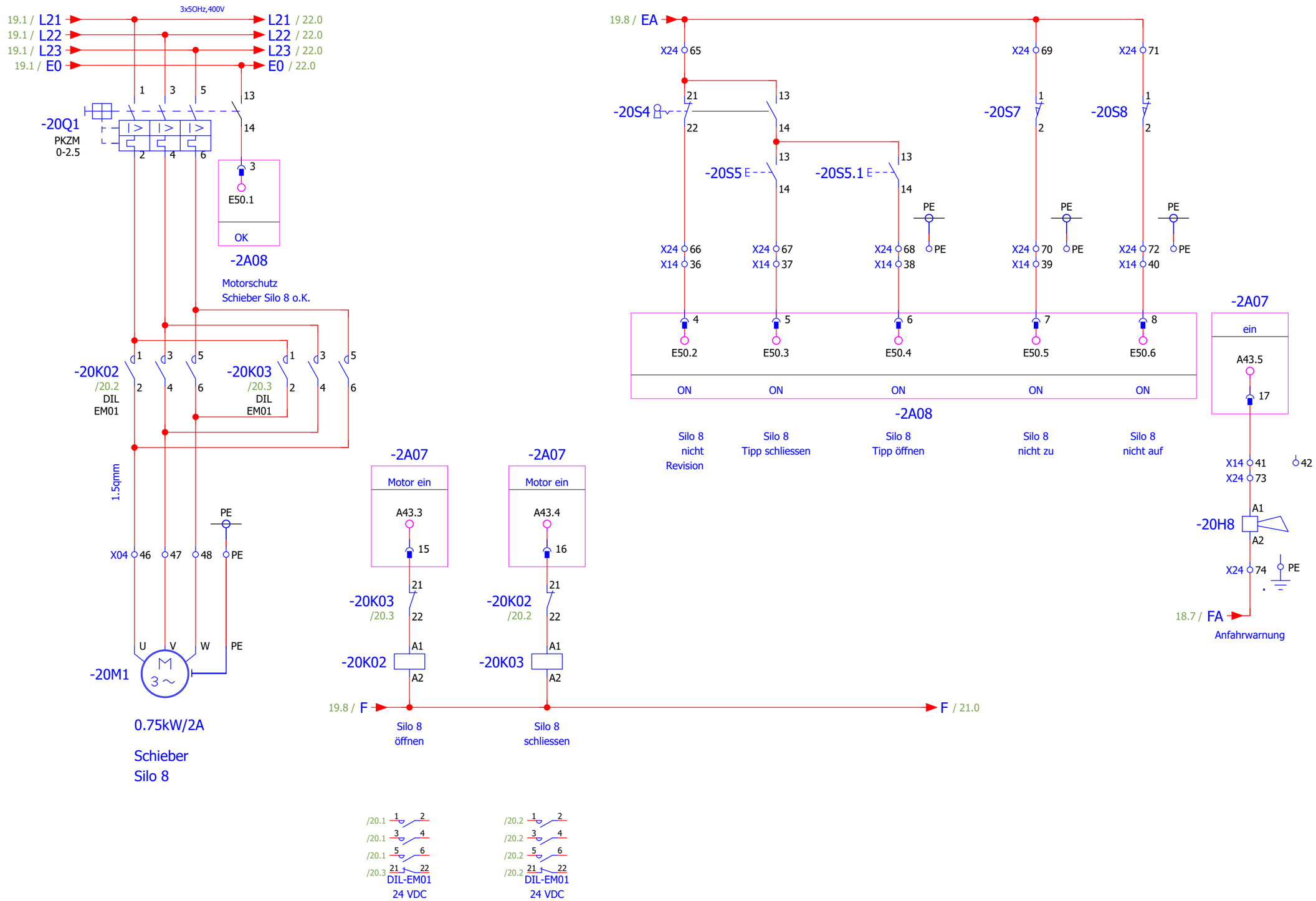

Folgeblatt 21

Änderungsdatum 26.02.2015	Projektverantwortlicher RoHe	PROZESSTECHNIK	Glaser Malsch Quarzaufbereitung	Schieber Silo 8	Anlage/Ort = +30	Name +30/20
Bearbeiter		Riedstraße 10 79787 Lauchringen Tel: +49(7741)9199-0 Fax: +49(7741)-9199-11				Aktuelle Seite 98
Index					AB-Nr.: 565	Gesamtseitenzahl 218

Diese Zeichnung und Planung ist Eigentum der Fa. RK-Prozesstechnik. Jede von uns nicht schriftlich genehmigte Benutzung (Vervielfältigung, Überlassung an Dritte etc.) ist verboten und macht schadenersatzpflichtig.

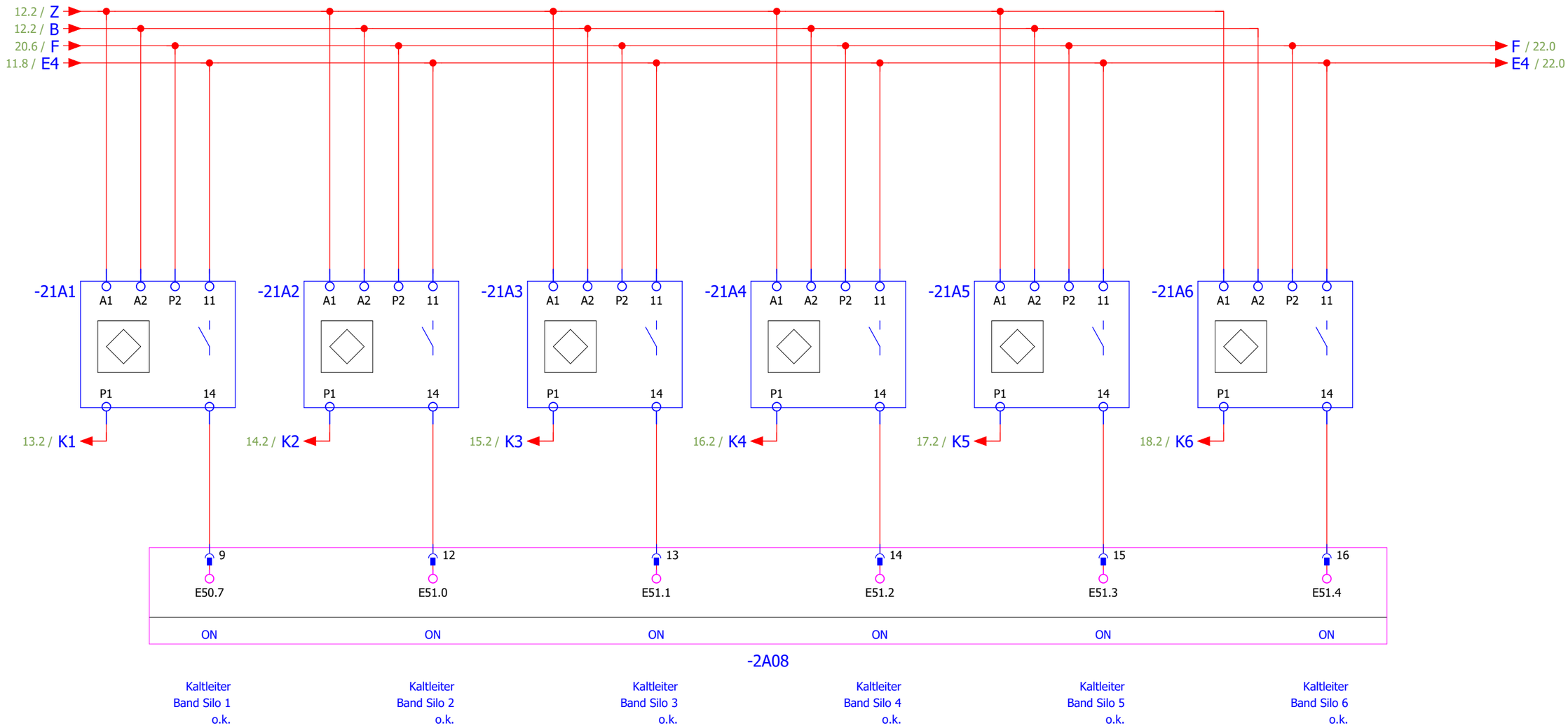

Änderungsdatum 26.02.2015	Projektverantwortlicher RoHe	PROZESSTECHNIK ENGINEERING AUTOMATION CONTROLLING	Glaser Malsch Quarzaufbereitung	Kaltleiter Dosierbänder	Name +30/21
Bearbeiter		Riedstraße 10 79787 Lauchringen Tel: +49(7741)9199-0 Fax: +49(7741)-9199-11		Anlage/Ort = +30	Aktuelle Seite 99
Index				AB-Nr.: 565	Gesamtseitenzahl 218

Diese Zeichnung und Planung ist Eigentum der Fa. RK-Prozesstechnik. Jede von uns nicht schriftlich genehmigte Benutzung (Vervielfältigung, Überlassung an Dritte etc.) ist verboten und macht schadenersatzpflichtig.

3x50Hz,400V

20.1 / L21
20.1 / L22
20.1 / L23
20.1 / E0
21.8 / F
21.8 / E4

Änderungsdatum 26.02.2015	Projektverantwortlicher RoHe	PROZESSTECHNIK ENGINEERING AUTOMATION CONTROLLING	Glaser Malsch Quarzaufbereitung	Reserve	Anlage/Ort = +30
Bearbeiter		Riedstraße 10 79787 Lauchringen Tel: +49(7741)9199-0 Fax: +49(7741)-9199-11			AB-Nr.: 565
Index					

Name	+30/22
Aktuelle Seite	100
Gesamtseitenzahl	218

Diese Zeichnung und Planung ist Eigentum der Fa. RK-Prozesstechnik. Jede von uns nicht schriftlich genehmigte Benutzung (Vervielfältigung, Überlassung an Dritte etc.) ist verboten und macht schadenersatzpflichtig.

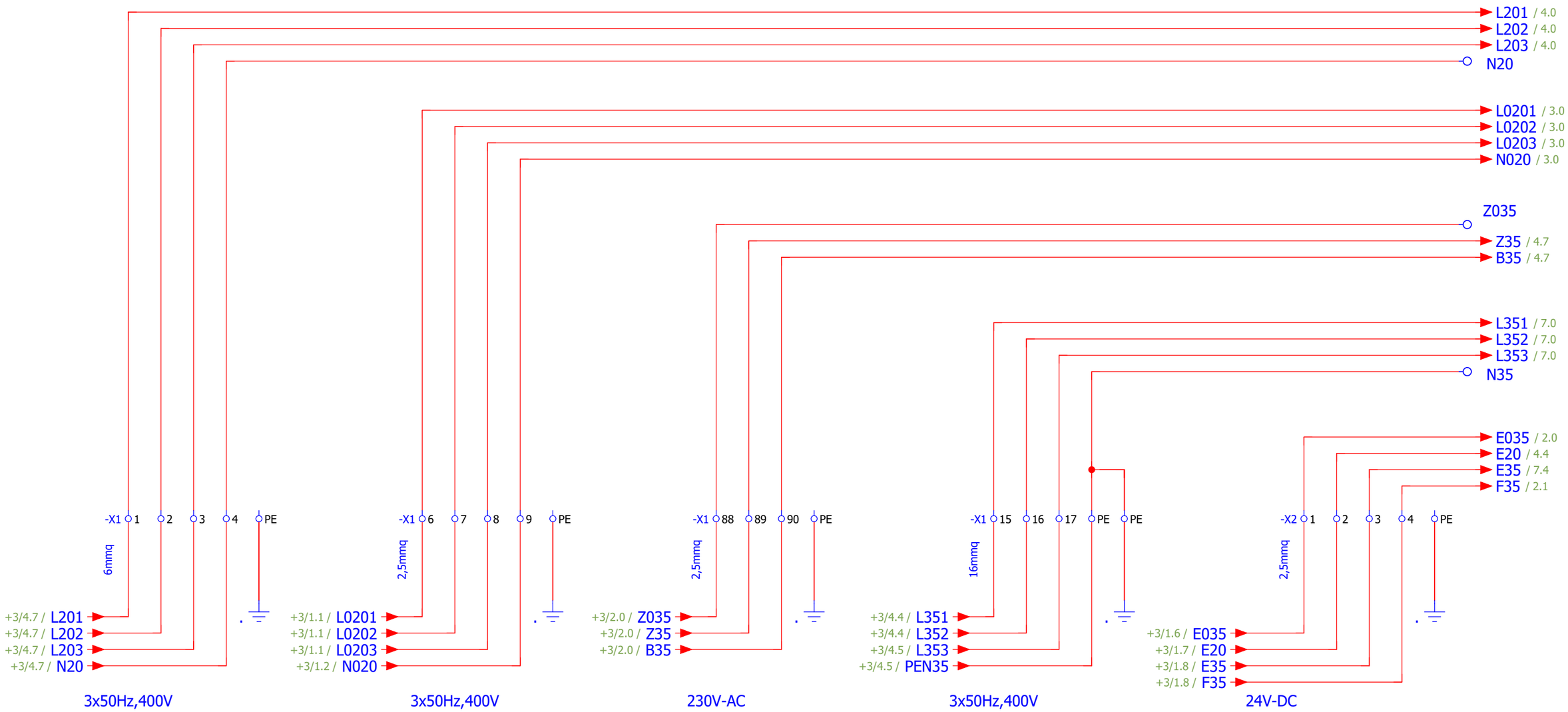

3x50Hz,400V	3x50Hz,400V	230V-AC	3x50Hz,400V	24V-DC
Einspeisung Förderschnecke	Einspeisung Vor Hauptschalter Spannung	Einspeisung Steuerspannung 230V AC	Einspeisung Dosierung	Einspeisung Steuerspannung 24V DC
Vorsicherung max 32A	Vorsicherung max 10A	Vorsicherung max 4A	Vorsicherung max 63A	Vorsicherung max 4A

+30/22

Folgeblatt 2

Änderungsdatum 19.10.2022	Projektverantwortlicher RoHe	PROZESSTECHNIK ENGINEERING AUTOMATION CONTROLLING	Riedstraße 10 79787 Lauchringen Tel: +49(7741)9199-0 Fax: +49(7741)-9199-11	Glaser Malsch Quarzaufbereitung	Stromlaufplan Einspeisungen
Bearbeiter	J.B.				
Index					

Anlage/Ort = +35	Name	+35/1
	Aktuelle Seite	101
AB-Nr.: 565	Gesamtseitenzahl	218

Diese Zeichnung und Planung ist Eigentum der Fa. RK-Prozesstechnik. Jede von uns nicht schriftlich genehmigte Benutzung (Vervielfältigung, Überlassung an Dritte etc.) ist verboten und macht schadenersatzpflichtig.

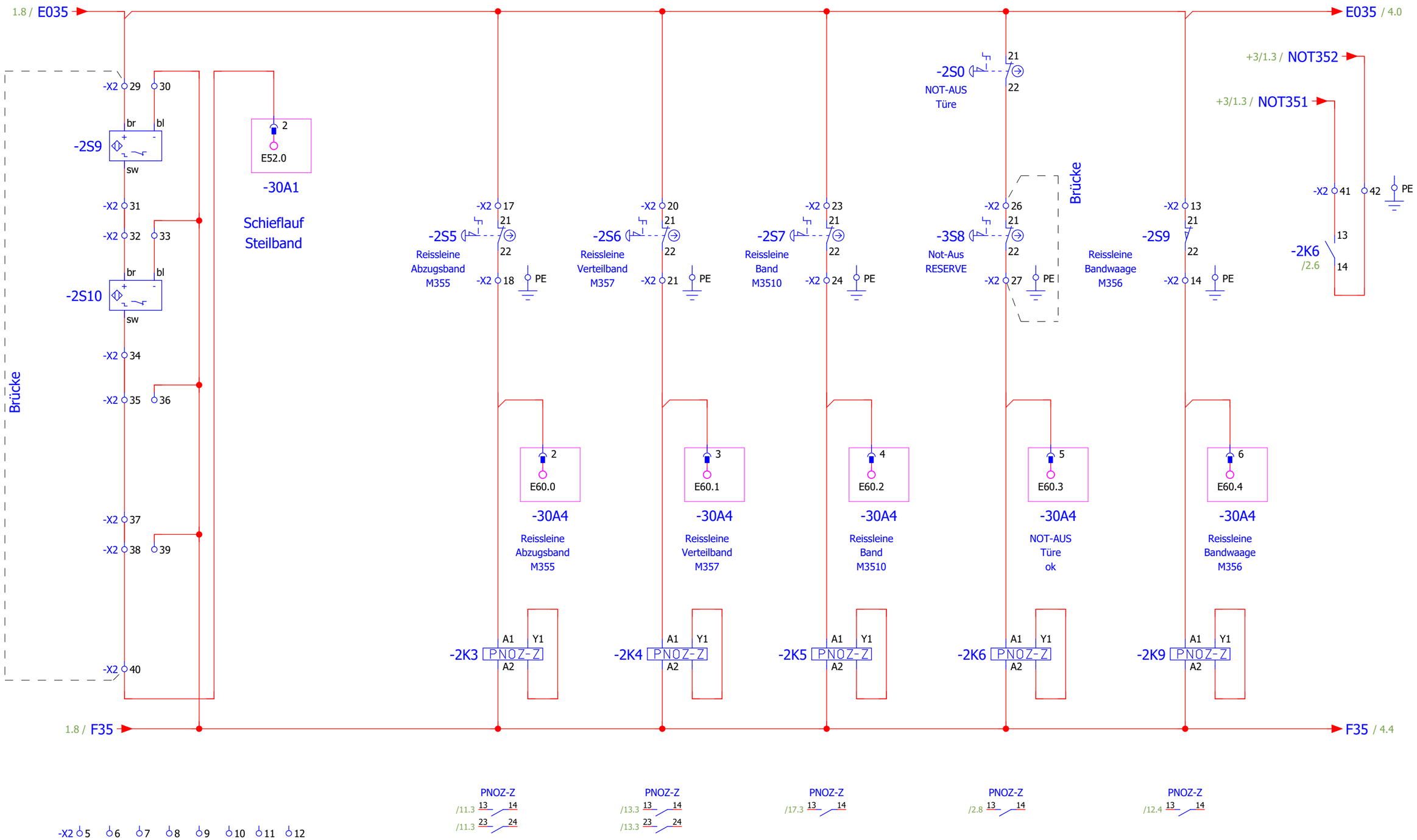

1

Folgeblatt 3

Änderungsdatum 19.10.2022	Projektverantwortlicher RoHe	PROZESSTECHNIK ENGINEERING AUTOMATION CONTROLLING	Riedstraße 10 79787 Lauchringen Tel: +49(7741)9199-0 Fax: +49(7741)-9199-11	Glaser Malsch Quarzaufbereitung	Not-Aus Kette Reissleinen
Bearbeiter	J.B.				
Index					

Anlage/Ort = +35	Name	+35/2
	Aktuelle Seite	102
AB-Nr.: 565	Gesamtseitenzahl	218

Diese Zeichnung und Planung ist Eigentum der Fa. RK-Prozesstechnik. Jede von uns nicht schriftlich genehmigte Benutzung (Vervielfältigung, Überlassung an Dritte etc.) ist verboten und macht schadenersatzpflichtig.

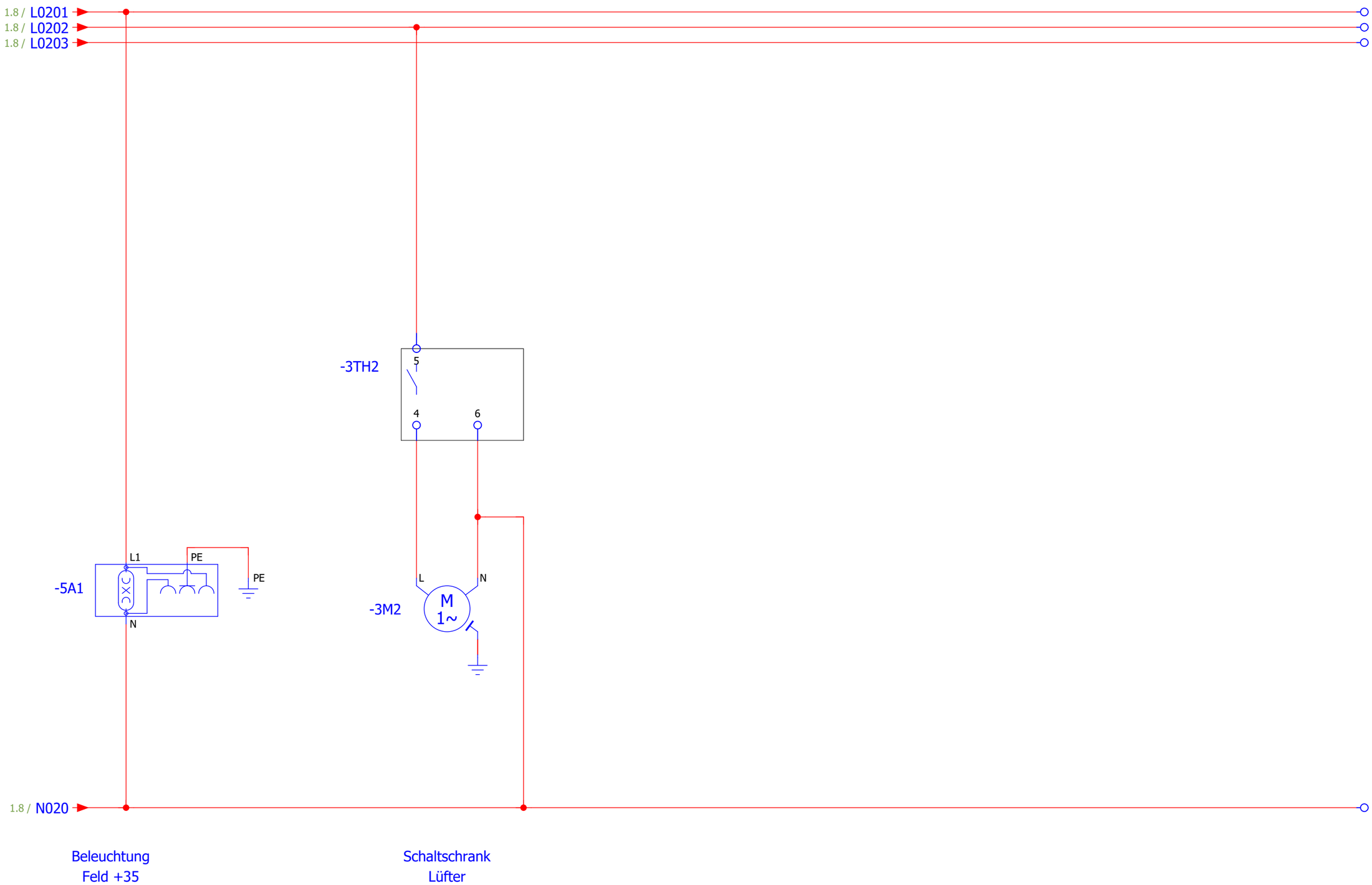

2

Folgeblatt 4

Änderungsdatum 26.02.2015	Projektverantwortlicher RoHe	PROZESSTECHNIK ENGINEERING AUTOMATION CONTROLLING	Riedstraße 10 79787 Lauchringen Tel: +49(7741)9199-0 Fax: +49(7741)-9199-11	Glaser Malsch Quarzaufbereitung	Stromlaufplan Beleuchtung
Bearbeiter	J.B.				
Index					

Anlage/Ort = +35	Name	+35/3
	Aktuelle Seite	103
AB-Nr.: 565	Gesamtseitenzahl	218

Diese Zeichnung und Planung ist Eigentum der Fa. RK-Prozesstechnik. Jede von uns nicht schriftlich genehmigte Benutzung (Vervielfältigung, Überlassung an Dritte etc.) ist verboten und macht schadenersatzpflichtig.

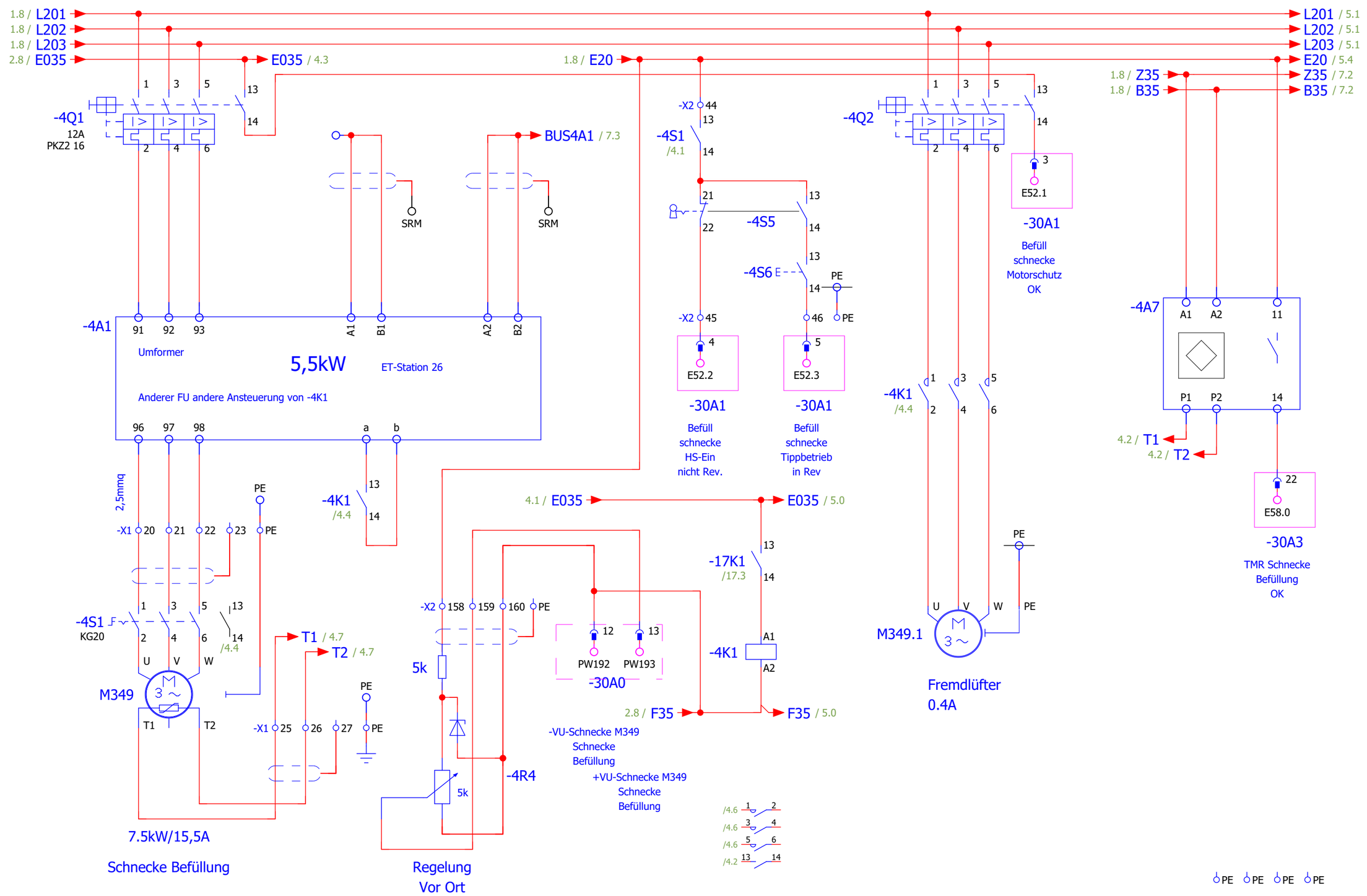

3

Folgeblatt 5

Änderungsdatum 26.02.2015	Projektverantwortlicher RoHe	PROZESSTECHNIK ENGINEERING AUTOMATION CONTROLLING	Riedstraße 10 79787 Lauchringen Tel: +49(7741)9199-0 Fax: +49(7741)-9199-11	Glaser Malsch Quarzaufbereitung	Befüllschnecke
Bearbeiter					
Index					

Anlage/Ort = +35	Name	+35/4
	Aktuelle Seite	104
AB-Nr.: 565	Gesamtseitenzahl	218

Diese Zeichnung und Planung ist Eigentum der Fa. RK-Prozesstechnik. Jede von uns nicht schriftlich genehmigte Benutzung (Vervielfältigung, Überlassung an Dritte etc.) ist verboten und macht schadenersatzpflichtig.

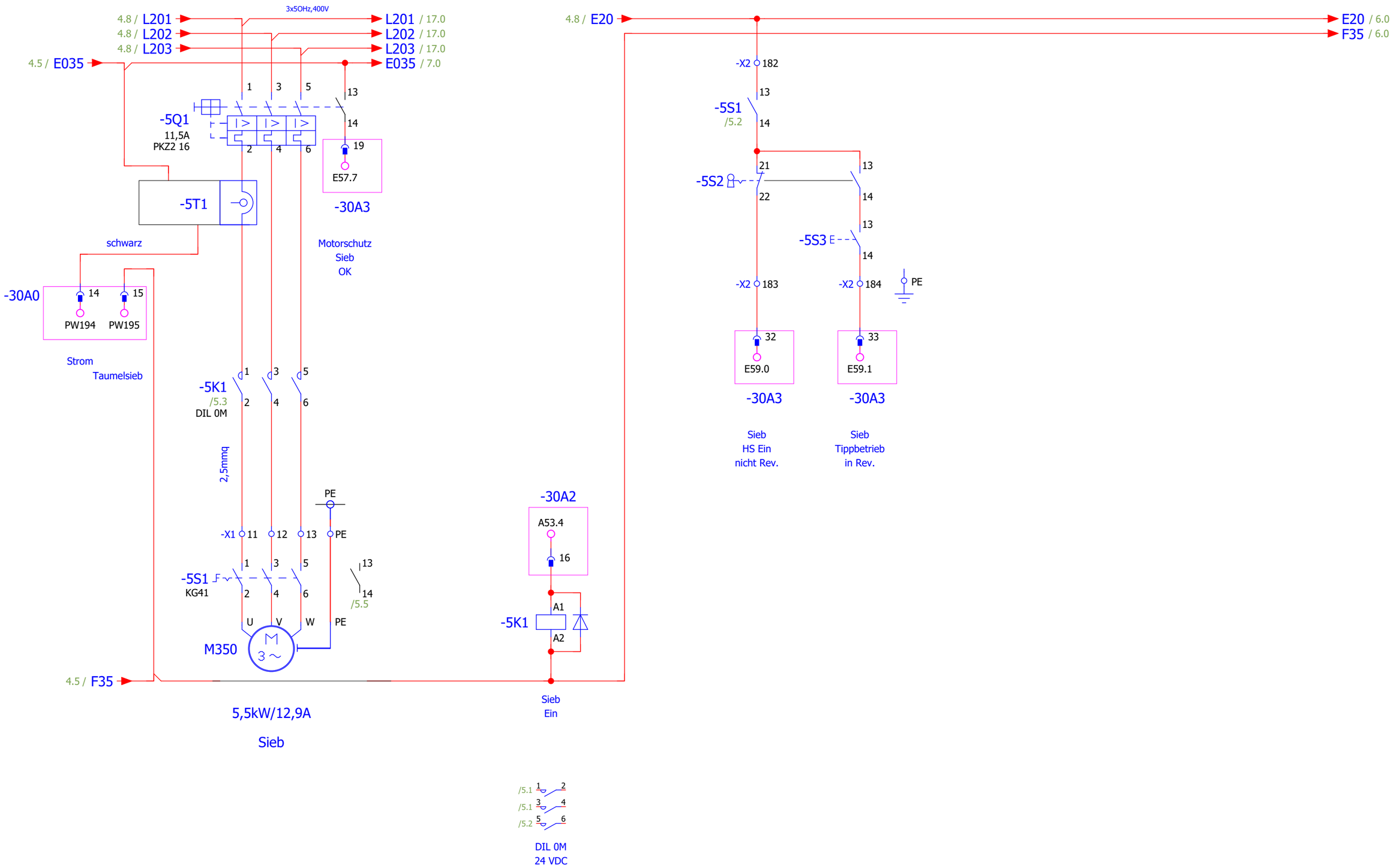

Folgeblatt 6

Änderungsdatum 26.02.2015	Projektverantwortlicher RoHe	PROZESSTECHNIK ENGINEERING AUTOMATION CONTROLLING	Riedstraße 10 79787 Lauchringen Tel: +49(7741)9199-0 Fax: +49(7741)-9199-11	Glaser Malsch Quarzaufbereitung	Siebanlage
Bearbeiter					
Index					

Anlage/Ort = +35	Name	+35/5
	Aktuelle Seite	105
AB-Nr.: 565	Gesamtseitenzahl	218

Diese Zeichnung und Planung ist Eigentum der Fa. RK-Prozesstechnik. Jede von uns nicht schriftlich genehmigte Benutzung (Vervielfältigung, Überlassung an Dritte etc.) ist verboten und macht schadenersatzpflichtig.

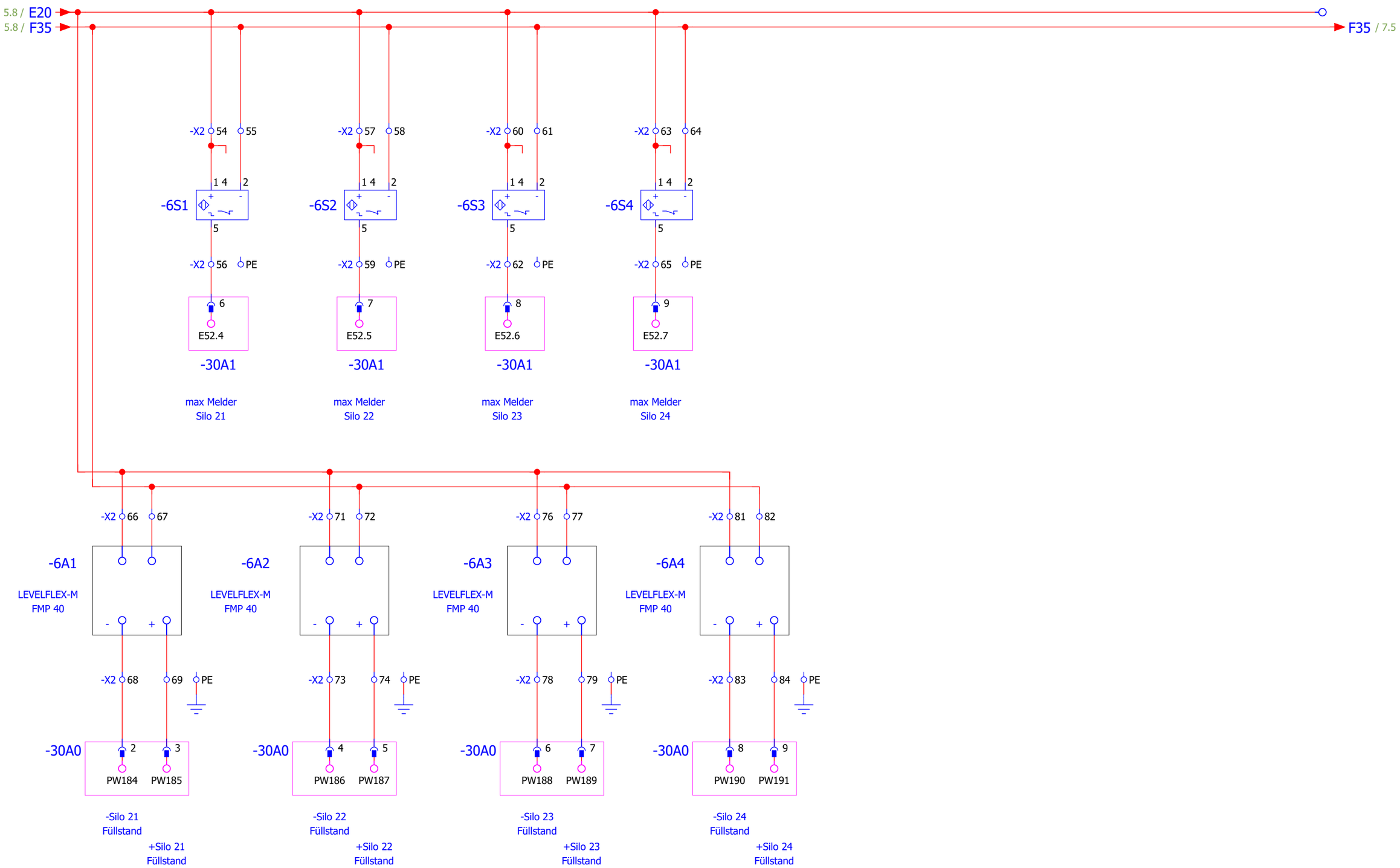

Folgeblatt 7

Änderungsdatum 26.02.2015	Projektverantwortlicher RoHe	PROZESSTECHNIK ENGINEERING AUTOMATION CONTROLLING	Riedstraße 10 79787 Lauchringen Tel: +49(7741)9199-0 Fax: +49(7741)-9199-11	Glaser Malsch Quarzaufbereitung	Siloerweiterung Silo 21-24
Bearbeiter	SCH				
Index					

Anlage/Ort = +35	Name	+35/6
	Aktuelle Seite	106
AB-Nr.: 565	Gesamtseitenzahl	218

Diese Zeichnung und Planung ist Eigentum der Fa. RK-Prozesstechnik. Jede von uns nicht schriftlich genehmigte Benutzung (Vervielfältigung, Überlassung an Dritte etc.) ist verboten und macht schadenersatzpflichtig.

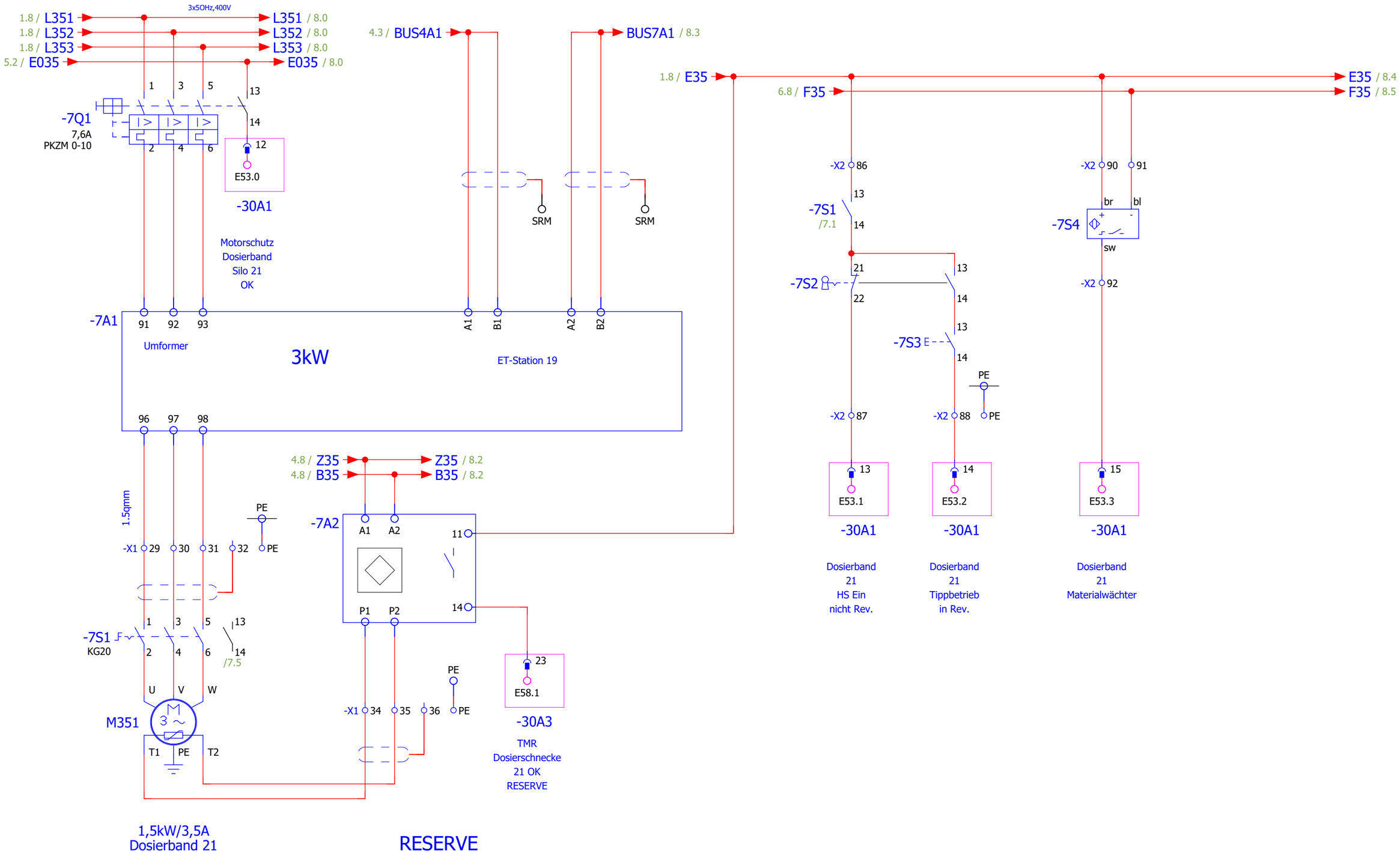

Folgeblatt 8

Änderungsdatum 26.02.2015	Projektverantwortlicher RoHe	Riedstraße 10 79787 Lauchringen Tel: +49(7741)9199-0 Fax: +49(7741)-9199-11	Glaser Malsch Quarzaufbereitung	Dosierband 21	Anlage/Ort = +35	Name +35/7
Bearbeiter						Aktuelle Seite 107
Index					AB-Nr.: 565	Gesamtseitenzahl 218

Diese Zeichnung und Planung ist Eigentum der Fa. RK-Prozesstechnik. Jede von uns nicht schriftlich genehmigte Benutzung (Vervielfältigung, Überlassung an Dritte etc.) ist verboten und macht schadenersatzpflichtig.

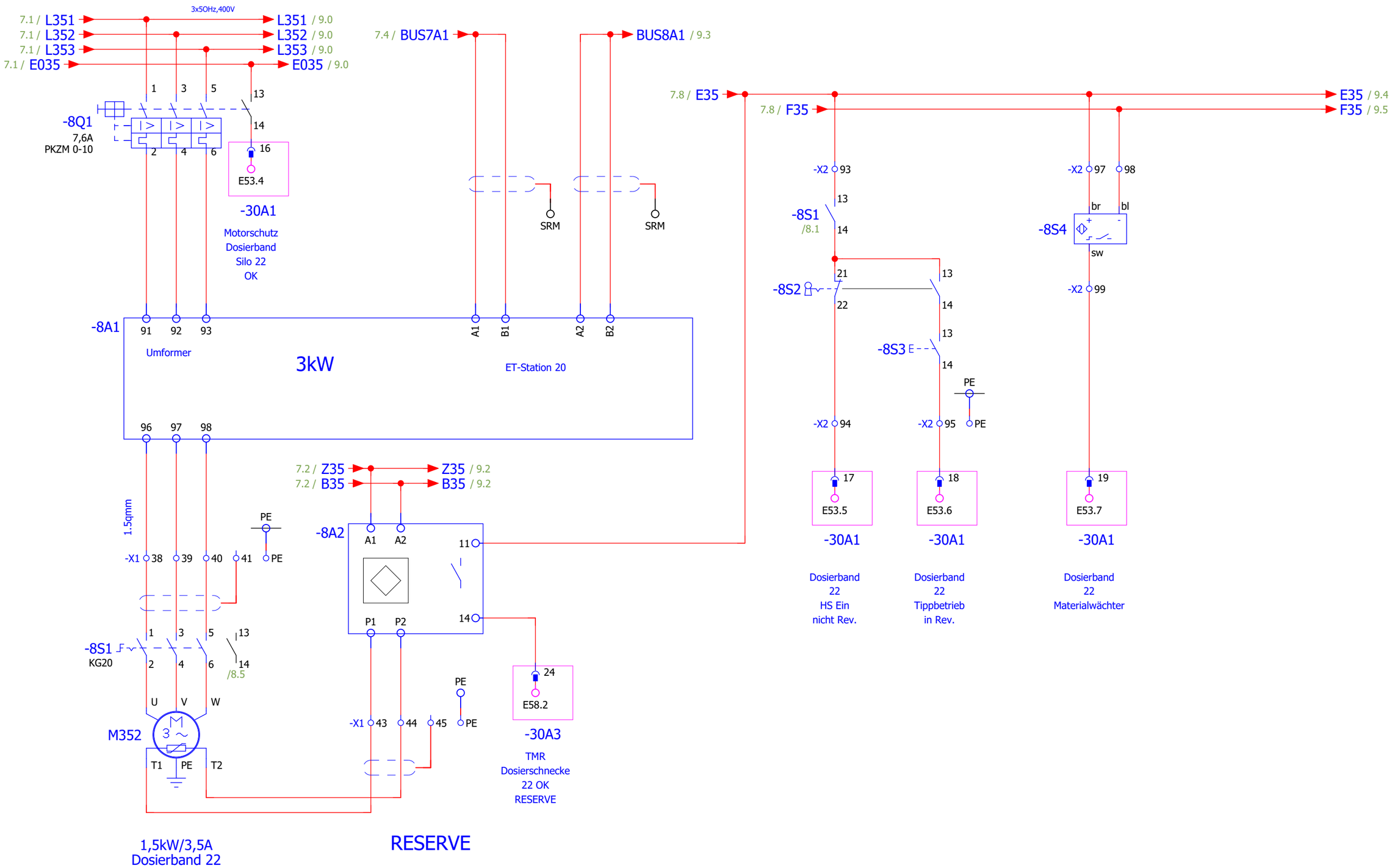

Folgeblatt 9

Änderungsdatum 26.02.2015	Projektverantwortlicher RoHe	PROZESSTECHNIK	Riedstraße 10 79787 Lauchringen Tel: +49(7741)9199-0 Fax: +49(7741)-9199-11	Glaser Malsch Quarzaufbereitung	Dosierband 22
Bearbeiter					
Index					

Anlage/Ort = +35	Name	+35/8
	Aktuelle Seite	108
AB-Nr.: 565	Gesamtseitenzahl	218

Diese Zeichnung und Planung ist Eigentum der Fa. RK-Prozesstechnik. Jede von uns nicht schriftlich genehmigte Benutzung (Vervielfältigung, Überlassung an Dritte etc.) ist verboten und macht schadenersatzpflichtig.

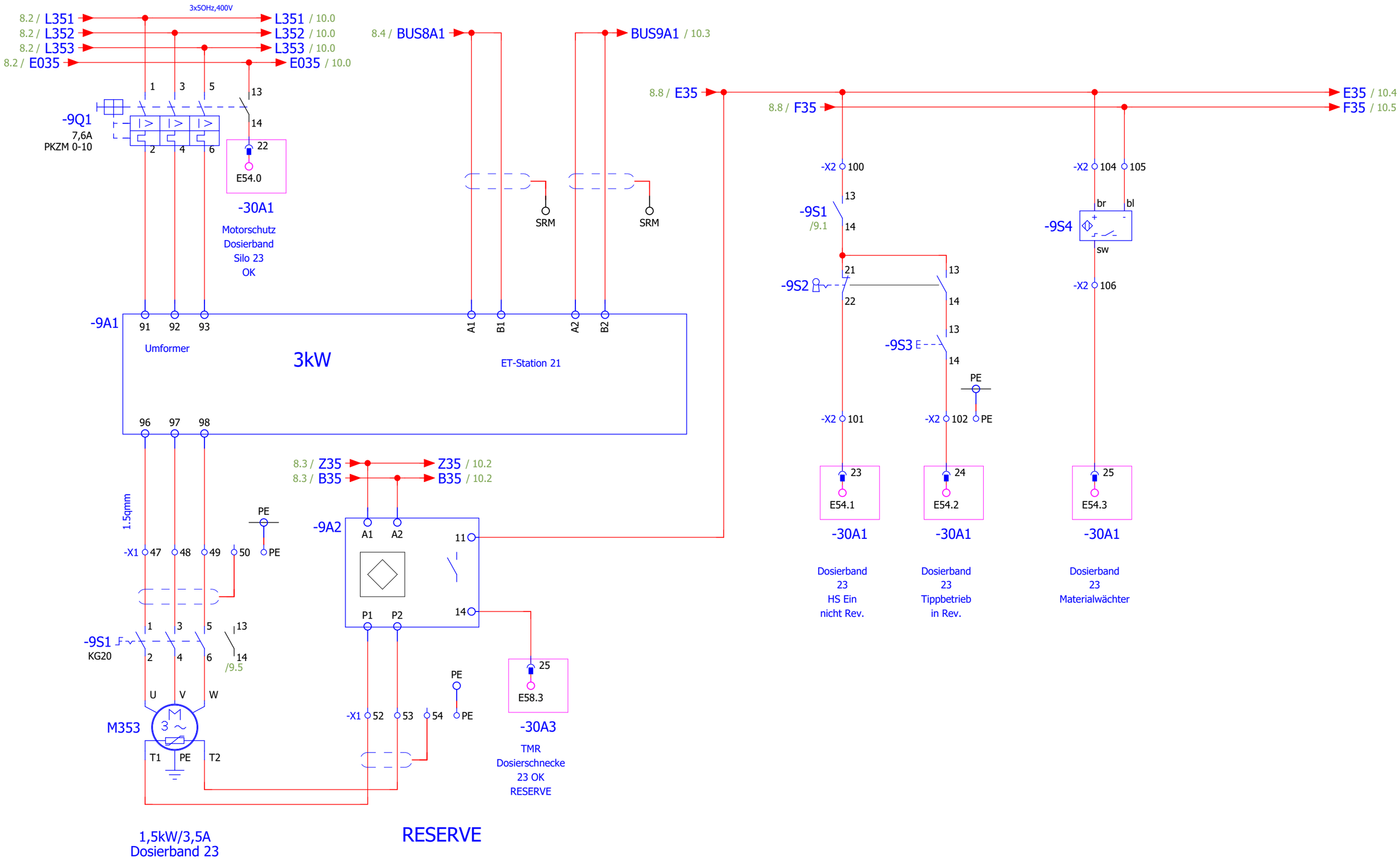

Folgeblatt 10

Änderungsdatum 26.02.2015	Projektverantwortlicher RoHe	PROZESSTECHNIK	Riedstraße 10 79787 Lauchringen Tel: +49(7741)9199-0 Fax: +49(7741)-9199-11	Glaser Malsch Quarzaufbereitung	Dosierband 23
Bearbeiter					
Index					

Anlage/Ort = +35	Name	+35/9
	Aktuelle Seite	109
AB-Nr.: 565	Gesamtseitenzahl	218

Diese Zeichnung und Planung ist Eigentum der Fa. RK-Prozesstechnik. Jede von uns nicht schriftlich genehmigte Benutzung (Vervielfältigung, Überlassung an Dritte etc.) ist verboten und macht schadenersatzpflichtig.

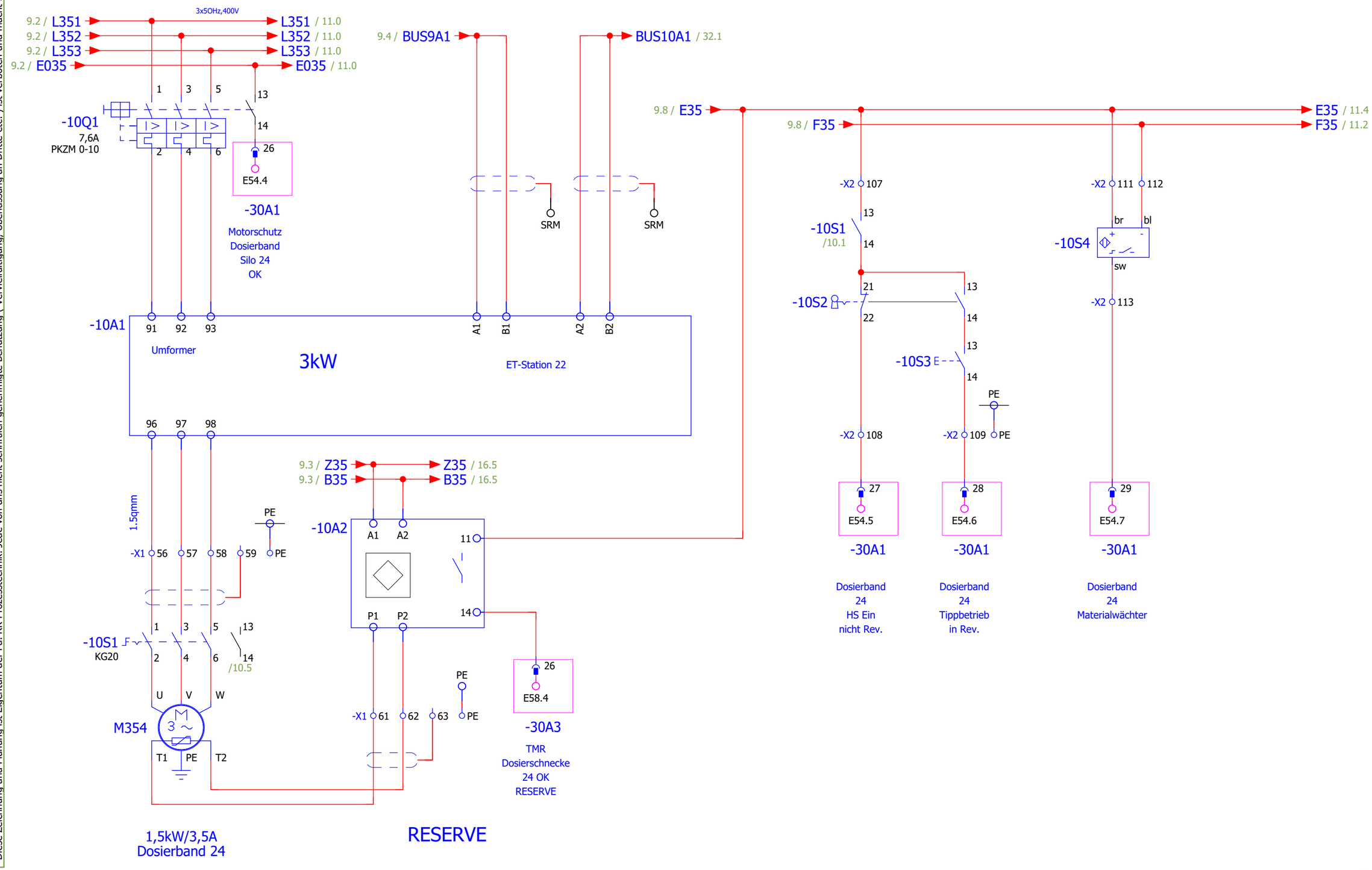

9

Folgeblatt 11

Änderungsdatum 26.02.2015	Projektverantwortlicher RoHe	PROZESSTECHNIK	Riedstraße 10 79787 Lauchringen Tel: +49(7741)9199-0 Fax: +49(7741)-9199-11	Glaser Malsch Quarzaufbereitung	Dosierband 24	Anlage/Ort = +35	Name +35/10
Bearbeiter							Aktuelle Seite 110
Index						AB-Nr.: 565	Gesamtseitenzahl 218

Diese Zeichnung und Planung ist Eigentum der Fa. RK-Prozesstechnik. Jede von uns nicht schriftlich genehmigte Benutzung (Vervielfältigung, Überlassung an Dritte etc.) ist verboten und macht schadenersatzpflichtig.

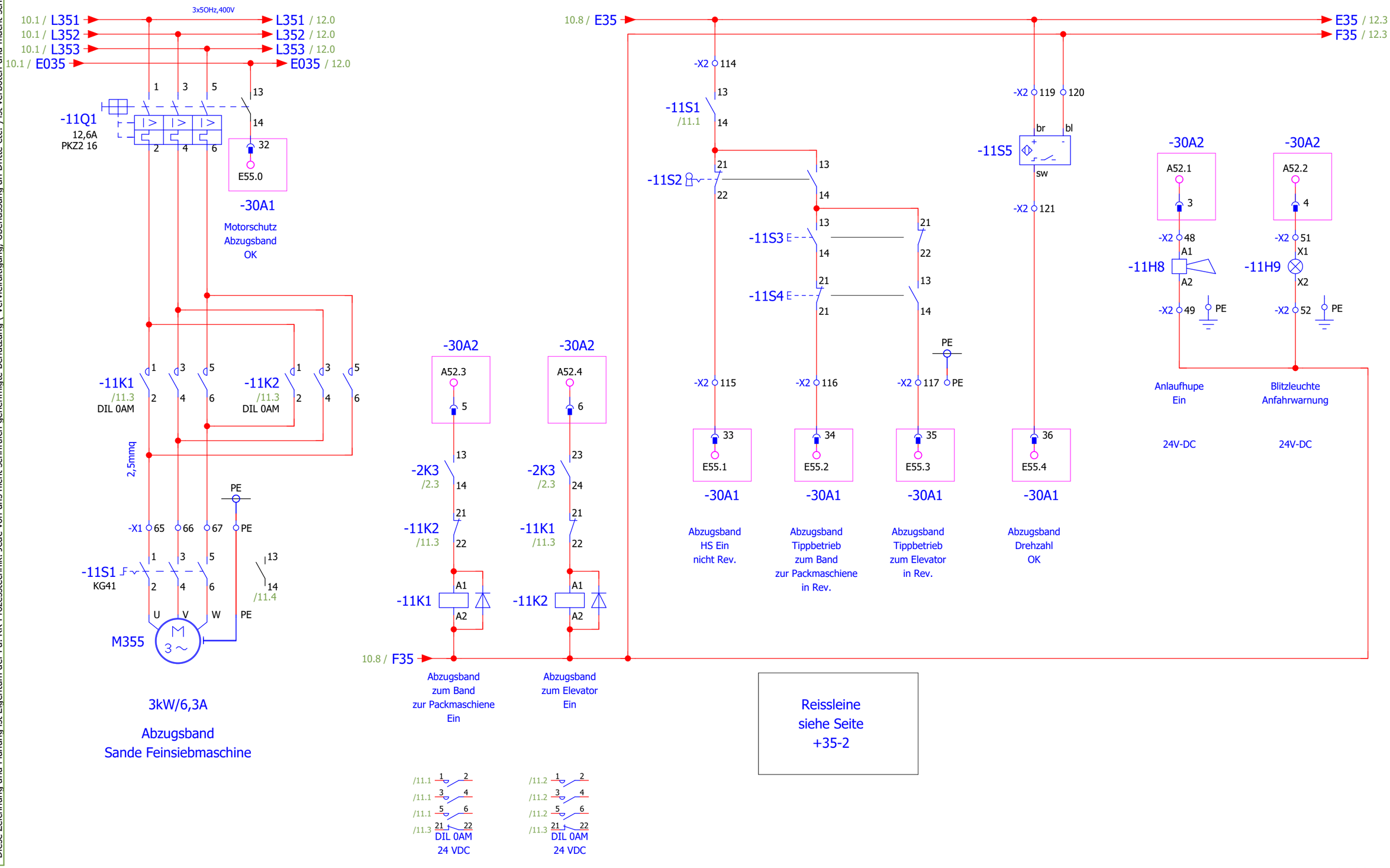

Änderungsdatum 26.02.2015	Projektverantwortlicher RoHe	PROZESSTECHNIK ENGINEERING AUTOMATION CONTROLLING	Riedstraße 10 79787 Lauchringen Tel: +49(7741)9199-0 Fax: +49(7741)-9199-11	Glaser Malsch Quarzaufbereitung	Abzugsband Sande Feinsiebmaschine
Bearbeiter					
Index					

Anlage/Ort = +35	Name	+35/11
	Aktuelle Seite	111
AB-Nr.: 565	Gesamtseitenzahl	218

Diese Zeichnung und Planung ist Eigentum der Fa. RK-Prozesstechnik. Jede von uns nicht schriftlich genehmigte Benutzung (Vervielfältigung, Überlassung an Dritte etc.) ist verboten und macht schadenersatzpflichtig.

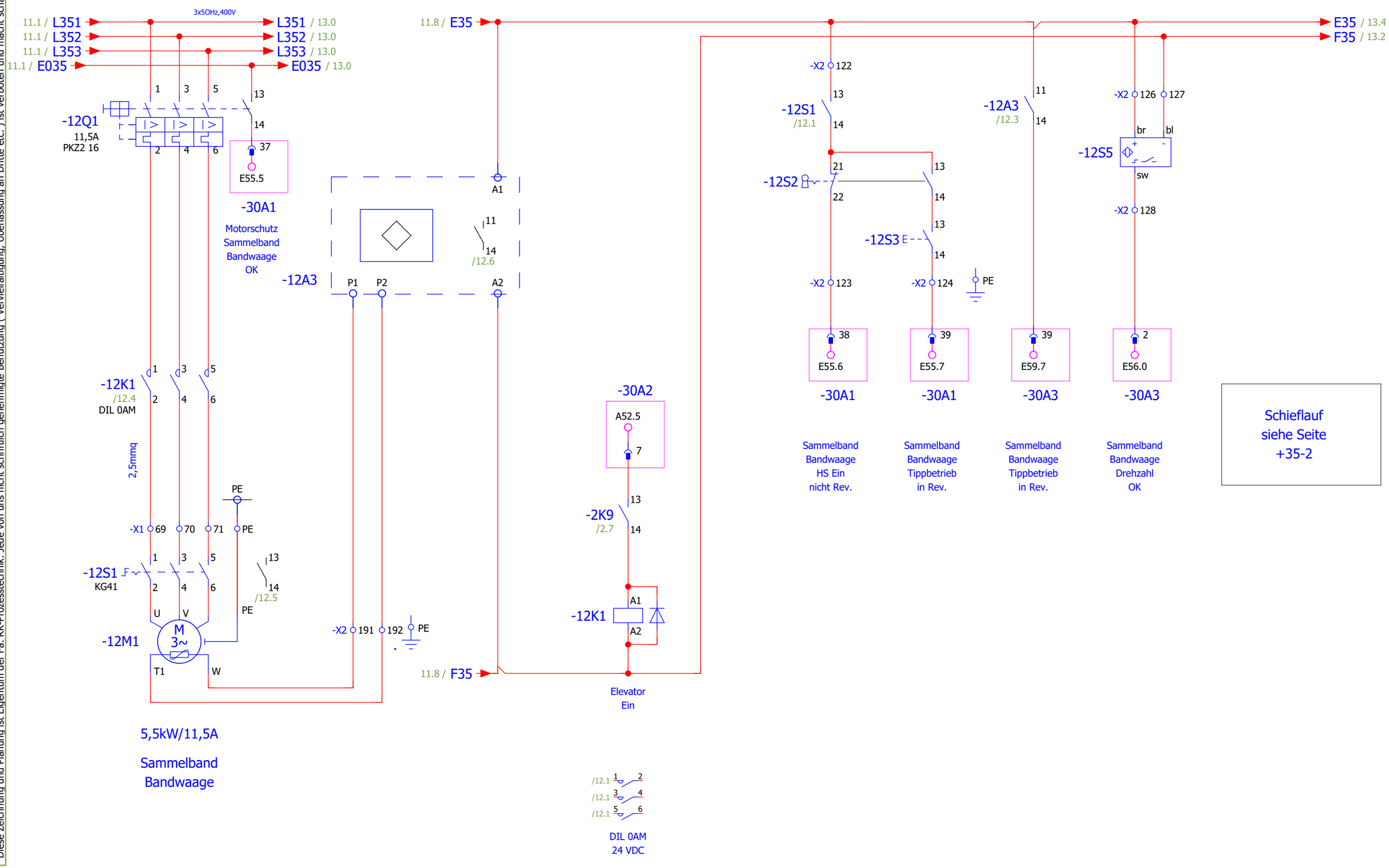

Folgeblatt 13

Änderungsdatum 26.02.2015	Projektverantwortlicher RoHe	PROZESSTECHNIK	Riedstraße 10 79787 Lauchringen Tel: +49(7741)9199-0 Fax: +49(7741)-9199-11	Glaser Malsch Quarzaufbereitung	Sammelband Bandwaage
Bearbeiter					
Index					

Anlage/Ort = +35	Name +35/12
	Aktuelle Seite 112
AB-Nr.: 565	Gesamtseitenzahl 218

Diese Zeichnung und Planung ist Eigentum der Fa. RK-Prozesstechnik. Jede von uns nicht schriftlich genehmigte Benutzung (Vervielfältigung, Überlassung an Dritte etc.) ist verboten und macht schadenersatzpflichtig.

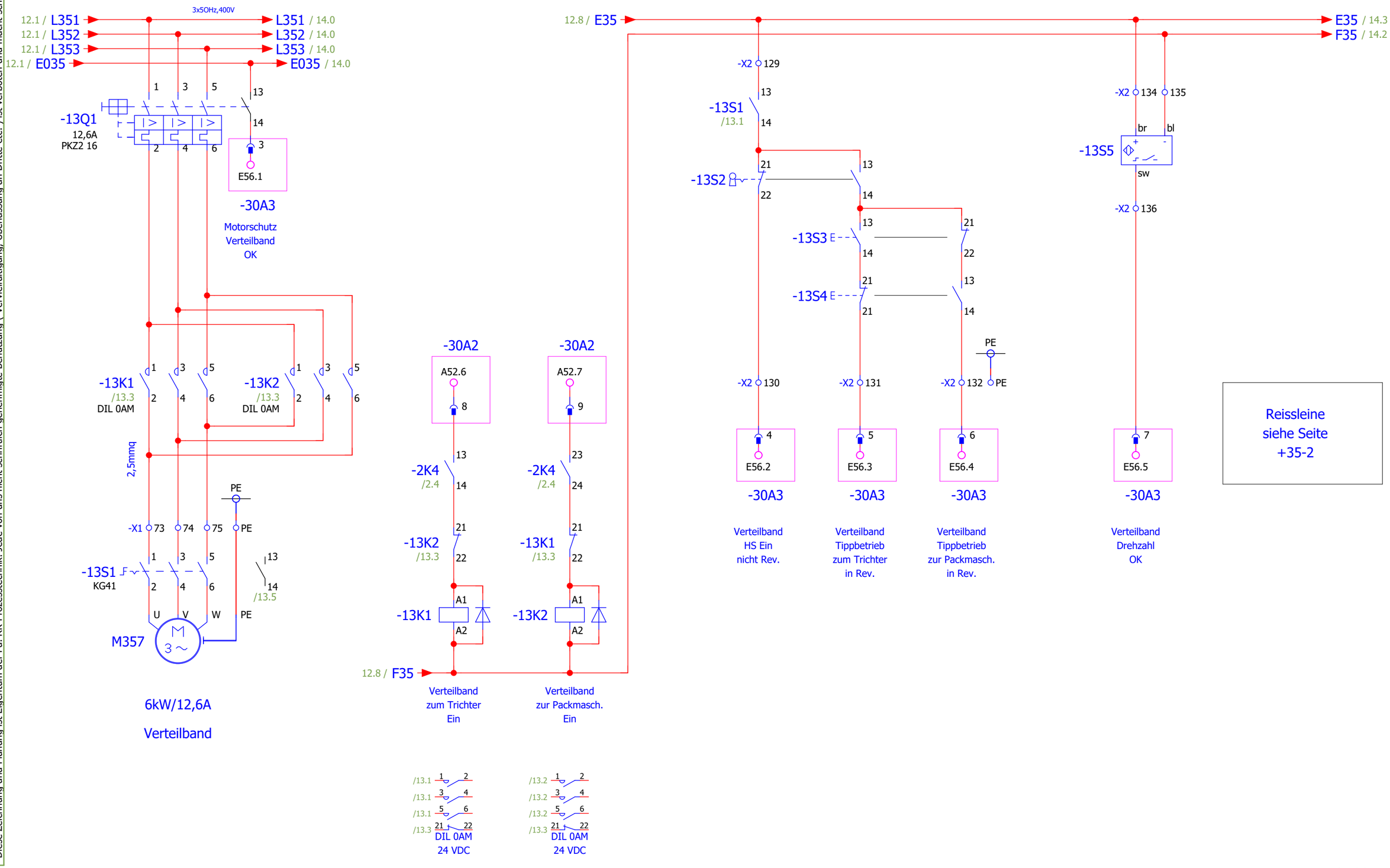

Folgeblatt 14

Änderungsdatum 26.02.2015	Projektverantwortlicher RoHe	PROZESSTECHNIK ENGINEERING AUTOMATION CONTROLLING	Riedstraße 10 79787 Lauchringen Tel: +49(7741)9199-0 Fax: +49(7741)-9199-11	Glaser Malsch Quarzaufbereitung	Verteilband
Bearbeiter					
Index					

Anlage/Ort = +35	Name	+35/13
	Aktuelle Seite	113
AB-Nr.: 565	Gesamtseitenzahl	218

Diese Zeichnung und Planung ist Eigentum der Fa. RK-Prozesstechnik. Jede von uns nicht schriftlich genehmigte Benutzung (Vervielfältigung, Überlassung an Dritte etc.) ist verboten und macht schadenersatzpflichtig.

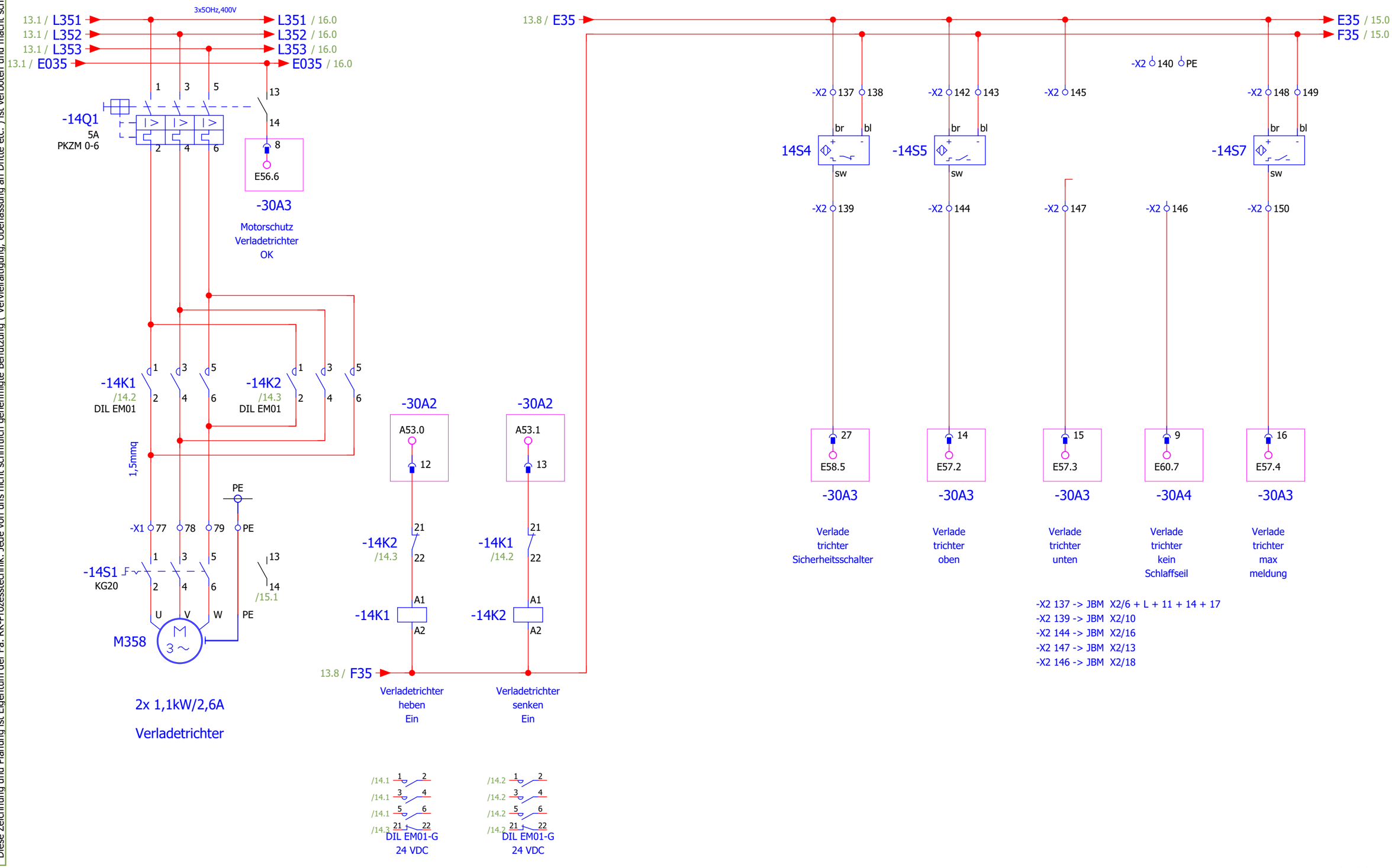

Änderungsdatum 26.02.2015	Projektverantwortlicher RoHe	PROZESSTECHNIK	Riedstraße 10 79787 Lauchringen Tel: +49(7741)9199-0 Fax: +49(7741)-9199-11	Glaser Malsch Quarzaufbereitung	Verladetrichter	Anlage/Ort = +35
Bearbeiter						AB-Nr.: 565
Index						

Folgeblatt	15
Name	+35/14
Aktuelle Seite	114
Gesamtseitenzahl	218

Diese Zeichnung und Planung ist Eigentum der Fa. RK-Prozesstechnik. Jede von uns nicht schriftlich genehmigte Benutzung (Vervielfältigung, Überlassung an Dritte etc.) ist verboten und macht schadenersatzpflichtig.

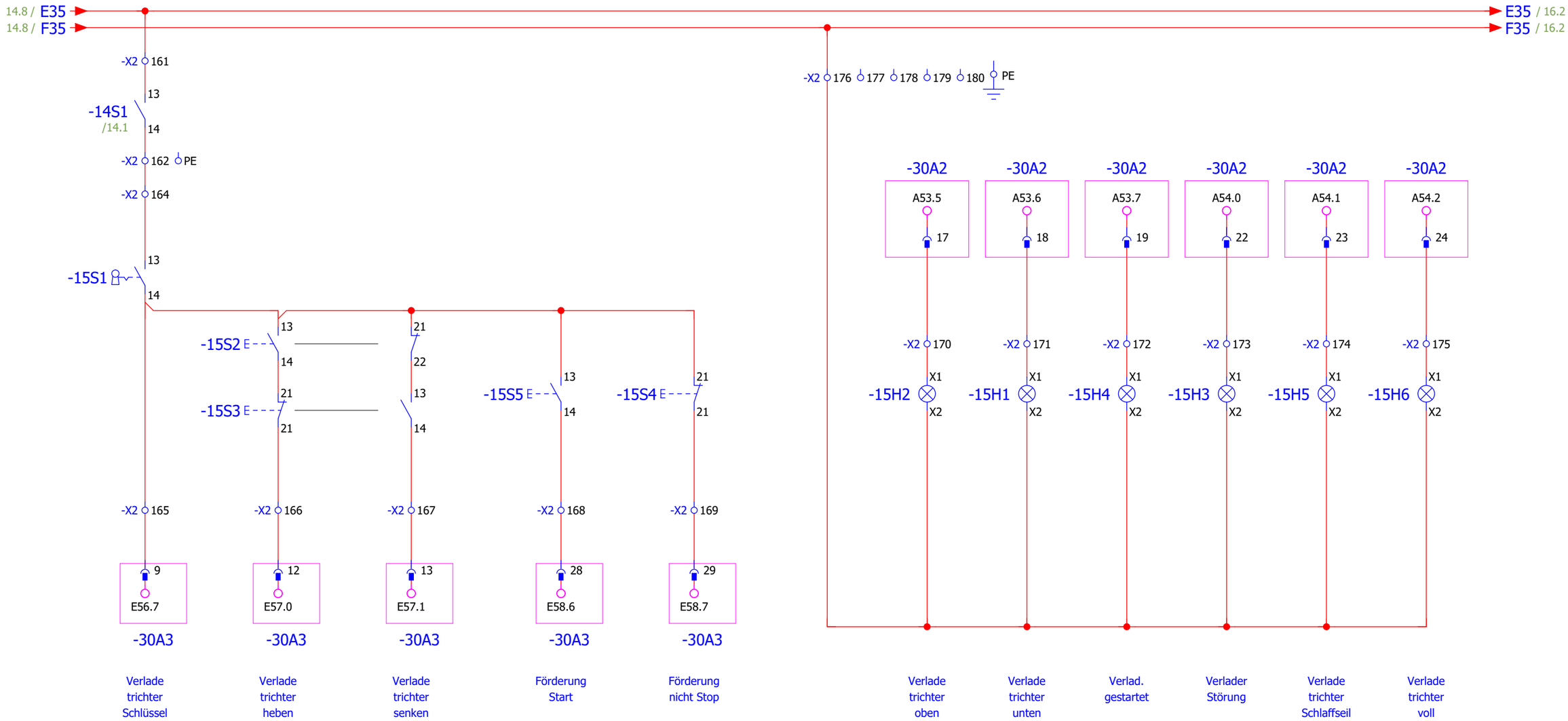

Folgeblatt 16

Änderungsdatum 26.02.2015	Projektverantwortlicher RoHe	PROZESSTECHNIK ENGINEERING AUTOMATION CONTROLLING	Riedstraße 10 79787 Lauchringen Tel: +49(7741)9199-0 Fax: +49(7741)-9199-11	Glaser Malsch Quarzaufbereitung	Verladetrichter Bedienflasche
Bearbeiter					
Index					

Anlage/Ort = +35	Name	+35/15
	Aktuelle Seite	115
AB-Nr.: 565	Gesamtseitenzahl	218

Diese Zeichnung und Planung ist Eigentum der Fa. RK-Prozesstechnik. Jede von uns nicht schriftlich genehmigte Benutzung (Vervielfältigung, Überlassung an Dritte etc.) ist verboten und macht schadenersatzpflichtig.

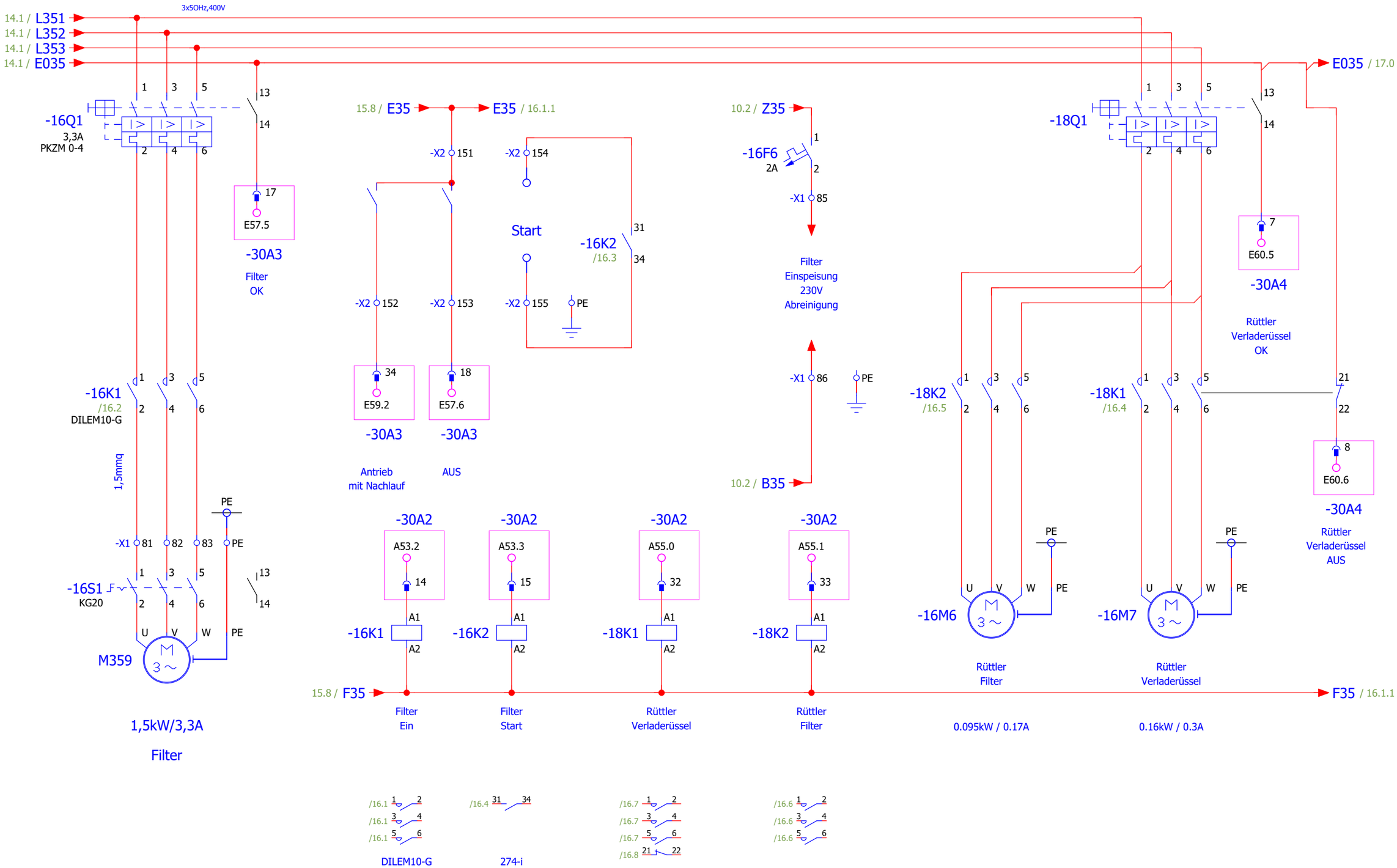

Folgeblatt 16.1

Änderungsdatum 26.02.2015	Projektverantwortlicher RoHe	PROZESSTECHNIK	Riedstraße 10 79787 Lauchringen Tel: +49(7741)9199-0 Fax: +49(7741)-9199-11	Glaser Malsch Quarzaufbereitung	Filter
Bearbeiter					
Index					

Anlage/Ort = +35	Name	+35/16
	Aktuelle Seite	116
AB-Nr.: 565	Gesamtseitenzahl	218

Diese Zeichnung und Planung ist Eigentum der Fa. RK-Prozesstechnik. Jede von uns nicht schriftlich genehmigte Benutzung (Vervielfältigung, Überlassung an Dritte etc.) ist verboten und macht schadenersatzpflichtig.

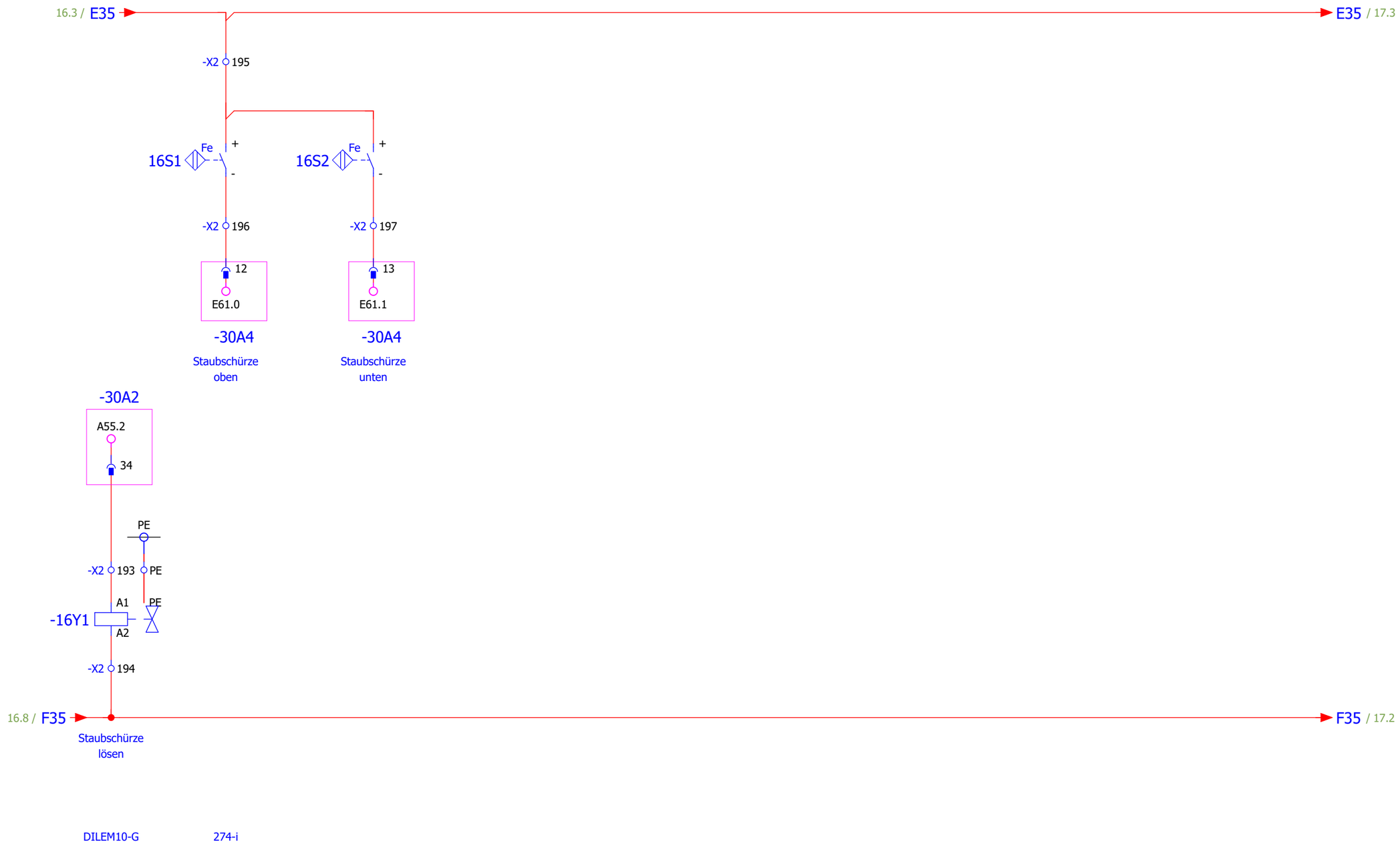

Folgeblatt 17

Änderungsdatum 26.02.2015	Projektverantwortlicher RoHe	PROZESSTECHNIK ENGINEERING AUTOMATION CONTROLLING	Riedstraße 10 79787 Lauchringen Tel: +49(7741)9199-0 Fax: +49(7741)-9199-11	Glaser Malsch Quarzaufbereitung	LKW-Schürze Verladegarnitur
Bearbeiter JBB					
Index					

Anlage/Ort = +35	Name	+35/16.1
	Aktuelle Seite	117
AB-Nr.: 565	Gesamtseitenzahl	218

Diese Zeichnung und Planung ist Eigentum der Fa. RK-Prozesstechnik. Jede von uns nicht schriftlich genehmigte Benutzung (Vervielfältigung, Überlassung an Dritte etc.) ist verboten und macht schadenersatzpflichtig.

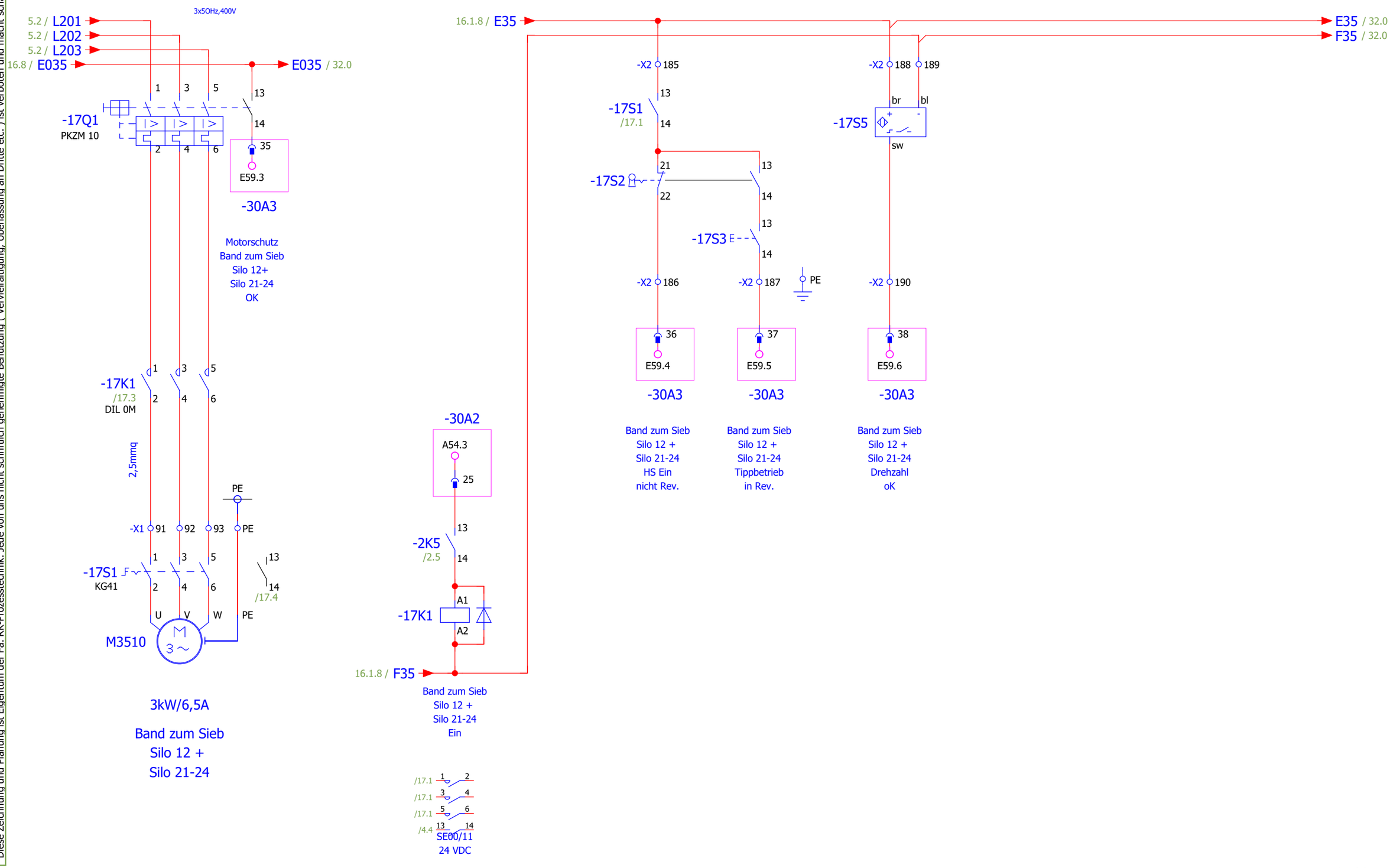

16.1

Folgeblatt 30

Änderungsdatum 19.10.2022	Projektverantwortlicher RoHe	PROZESSTECHNIK ENGINEERING AUTOMATION CONTROLLING	Riedstraße 10 79787 Lauchringen Tel: +49(7741)9199-0 Fax: +49(7741)-9199-11	Glaser Malsch Quarzaufbereitung	Band zum Sieb Silo 12 Silo 21-24	Anlage/Ort = +35
Bearbeiter						AB-Nr.: 565
Index						

Name	+35/17
Aktuelle Seite	118
Gesamtseitenzahl	218

Diese Zeichnung und Planung ist Eigentum der Fa. RK-Prozesstechnik. Jede von uns nicht schriftlich genehmigte Benutzung (Vervielfältigung, Überlassung an Dritte etc.) ist verboten und macht schadenersatzpflichtig.

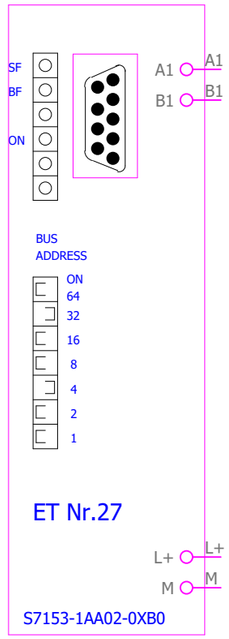

-30A00
/32.0

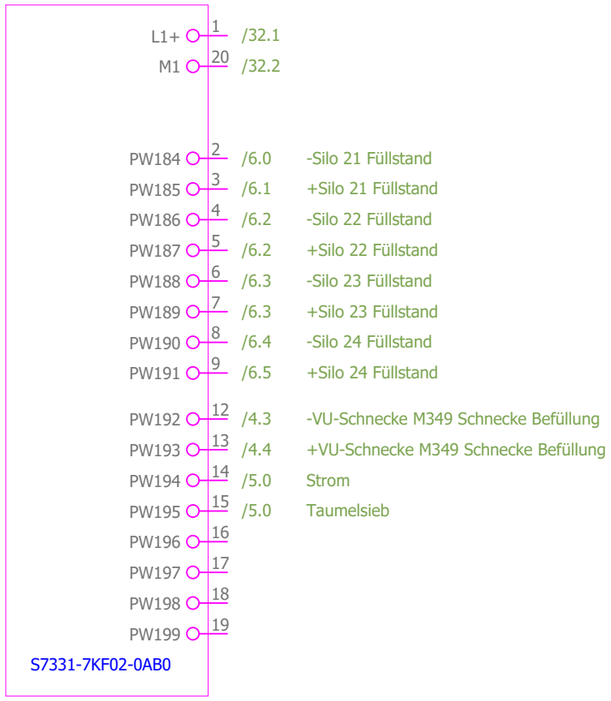

-30A0
/32.1

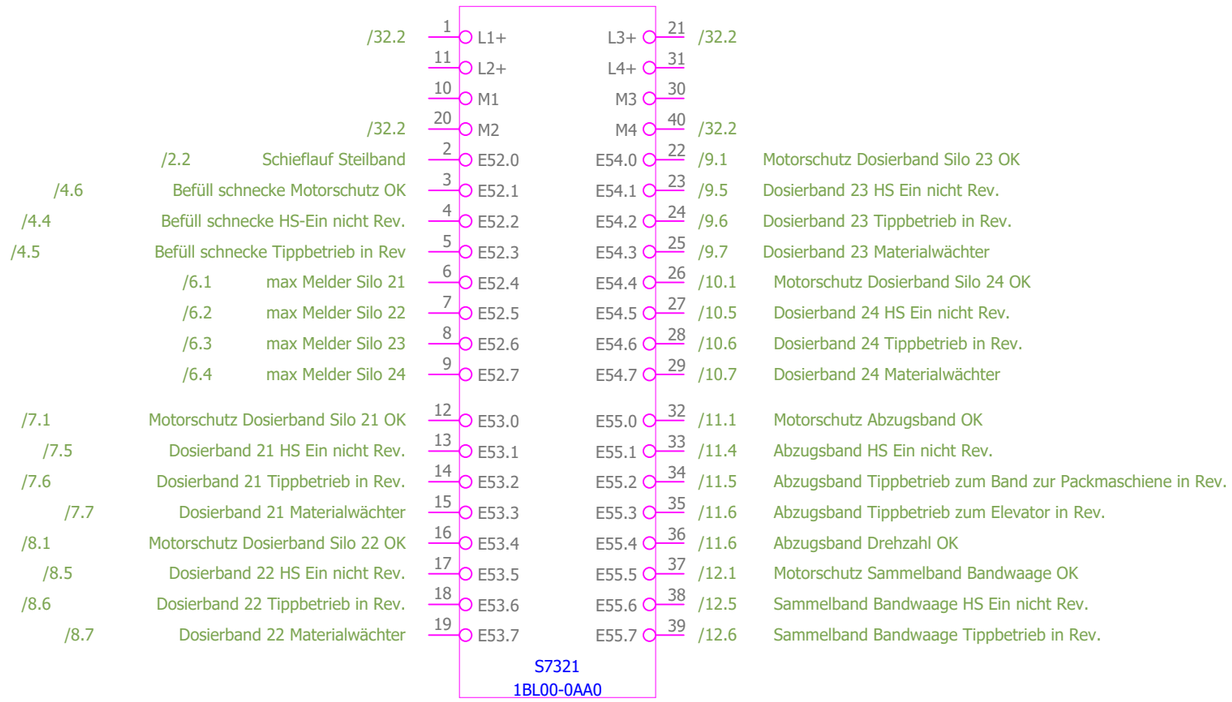

-30A1
/32.2

Änderungsdatum 26.02.2015	Projektverantwortlicher RoHe	PROZESSTECHNIK ENGINEERING AUTOMATION CONTROLLING	Riedstraße 10 79787 Lauchringen Tel: +49(7741)9199-0 Fax: +49(7741)-9199-11	Glaser Malsch Quarzaufbereitung	S7 SPS Übersicht
Bearbeiter J.B.					
Index					

Anlage/Ort = +35	Name	+35/30
	Aktuelle Seite	119
AB-Nr.: 565	Gesamtseitenzahl	218

Diese Zeichnung und Planung ist Eigentum der Fa. RK-Prozesstechnik. Jede von uns nicht schriftlich genehmigte Benutzung (Vervielfältigung, Überlassung an Dritte etc.) ist verboten und macht schadenersatzpflichtig.

-30A2

S7322 1BL00-0AA0 /32.3

/32.3	1	L1+	L3+	21	/32.4
/32.3	11	L2+	L4+	31	/32.4
/32.3	10	M1	M3	30	/32.4
/32.3	20	M2	M4	40	/32.4
	2	A52.0	A54.0	22	/15.7 Verlader Störung
/11.7 Anlaufhupe Ein	3	A52.1	A54.1	23	/15.7 Verlade trichter Schlaffseil
/11.8 Blitzleuchte Anfahrwarnung	4	A52.2	A54.2	24	/15.8 Verlade trichter voll
/11.3 Abzugsband zum Band zur Packmaschiene Ein	5	A52.3	A54.3	25	/17.3 Band zum Sieb Silo 12 + Silo 21-24 Ein
/11.3 Abzugsband zum Elevator Ein	6	A52.4	A54.4	26	
/12.4 Elevator Ein	7	A52.5	A54.5	27	
/13.3 Verteilband zum Trichter Ein	8	A52.6	A54.6	28	
/13.3 Verteilband zur Packmasch. Ein	9	A52.7	A54.7	29	
/14.2 Verladetrichter heben Ein	12	A53.0	A55.0	32	/16.4 Rüttler Verladerüssel
/14.3 Verladetrichter senken Ein	13	A53.1	A55.1	33	/16.5 Rüttler Filter
/16.2 Filter Ein	14	A53.2	A55.2	34	/16.1.1 Staubschürze lösen
/16.3 Filter Start	15	A53.3	A55.3	35	
/5.3 Sieb Ein	16	A53.4	A55.4	36	
/15.5 Verlade trichter oben	17	A53.5	A55.5	37	
/15.6 Verlade trichter unten	18	A53.6	A55.6	38	
/15.6 Verlad. gestartet	19	A53.7	A55.7	39	

-30A3

S7321 1BL00-0AA0

/32.5	1	L1+	L3+	21	/32.4
	11	L2+	L4+	31	
	10	M1	M3	30	
/32.5	20	M2	M4	40	/32.5
/12.7 Sammelband Bandwaage Drehzahl OK	2	E56.0	E58.0	22	/4.8 TMR Schnecke Befüllung OK
/13.1 Motorschutz Verteilband OK	3	E56.1	E58.1	23	/7.3 TMR Dosierschnecke 21 OK RESERVE
/13.5 Verteilband HS Ein nicht Rev.	4	E56.2	E58.2	24	/8.3 TMR Dosierschnecke 22 OK RESERVE
/13.5 Verteilband Tippbetrieb zum Trichter in Rev.	5	E56.3	E58.3	25	/9.3 TMR Dosierschnecke 23 OK RESERVE
/13.6 Verteilband Tippbetrieb zur Packmasch. in Rev.	6	E56.4	E58.4	26	/10.3 TMR Dosierschnecke 24 OK RESERVE
/13.7 Verteilband Drehzahl OK	7	E56.5	E58.5	27	/14.5 Verlade trichter Sicherheitsschalter
/14.1 Motorschutz Verladetrichter OK	8	E56.6	E58.6	28	/15.3 Förderung Start
/15.1 Verlade trichter Schlüssel	9	E56.7	E58.7	29	/15.4 Förderung nicht Stop
/15.1 Verlade trichter heben	12	E57.0	E59.0	32	/5.5 Sieb HS Ein nicht Rev.
/15.2 Verlade trichter senken	13	E57.1	E59.1	33	/5.5 Sieb Tippbetrieb in Rev.
/14.6 Verlade trichter oben	14	E57.2	E59.2	34	/16.2 Antrieb mit Nachlauf
/14.7 Verlade trichter unten	15	E57.3	E59.3	35	/17.1 Motorschutz Band zum Sieb Silo 12+ Silo 21-24 OK
/14.8 Verlade trichter max meldung	16	E57.4	E59.4	36	/17.4 Band zum Sieb Silo 12 + Silo 21-24 HS Ein nicht Rev.
/16.1 Filter OK	17	E57.5	E59.5	37	/17.5 Band zum Sieb Silo 12 + Silo 21-24 Tippbetrieb in Rev.
/16.3 AUS	18	E57.6	E59.6	38	/17.5 Band zum Sieb Silo 12 + Silo 21-24 Drehzahl oK
/5.2 Motorschutz Sieb OK	19	E57.7	E59.7	39	/12.6 Sammelband Bandwaage Tippbetrieb in Rev.

-30A4

S7321-1BH01-0AA0 /32.5

E60.0	2	/2.3	Reissleine Abzugsband M355
E60.1	3	/2.4	Reissleine Verteilband M357
E60.2	4	/2.5	Reissleine Band M3510
E60.3	5	/2.7	NOT-AUS Türe ok
E60.4	6	/2.8	Reissleine Bandwaage M356
E60.5	7	/16.8	Rüttler Verladerüssel OK
E60.6	8	/16.8	Rüttler Verladerüssel AUS
E60.7	9	/14.7	Verlade trichter kein Schlaffseil
E61.0	12	/16.1.2	Staubschürze oben
E61.1	13	/16.1.2	Staubschürze unten
E61.2	14		
E61.3	15		
E61.4	16		
E61.5	17		
E61.6	18		
E61.7	19		
L+	1	/32.6	
M	20	/32.6	

Änderungsdatum 26.02.2015	Projektverantwortlicher RoHe		
Bearbeiter	J.B.		
Index			

PROZESSTECHNIK ENGINEERING AUTOMATION CONTROLLING
Riedstraße 10
79787 Lauchringen
Tel: +49(7741)9199-0
Fax: +49(7741)-9199-11

Glaser Malsch
Quarzaufbereitung

S7 SPS
Übersicht

Anlage/Ort = +35

AB-Nr.: 565

Name	+35/31
Aktuelle Seite	120
Gesamtseitenzahl	218

Diese Zeichnung und Planung ist Eigentum der Fa. RK-Prozesstechnik. Jede von uns nicht schriftlich genehmigte Benutzung (Vervielfältigung, Überlassung an Dritte etc.) ist verboten und macht schadenersatzpflichtig.

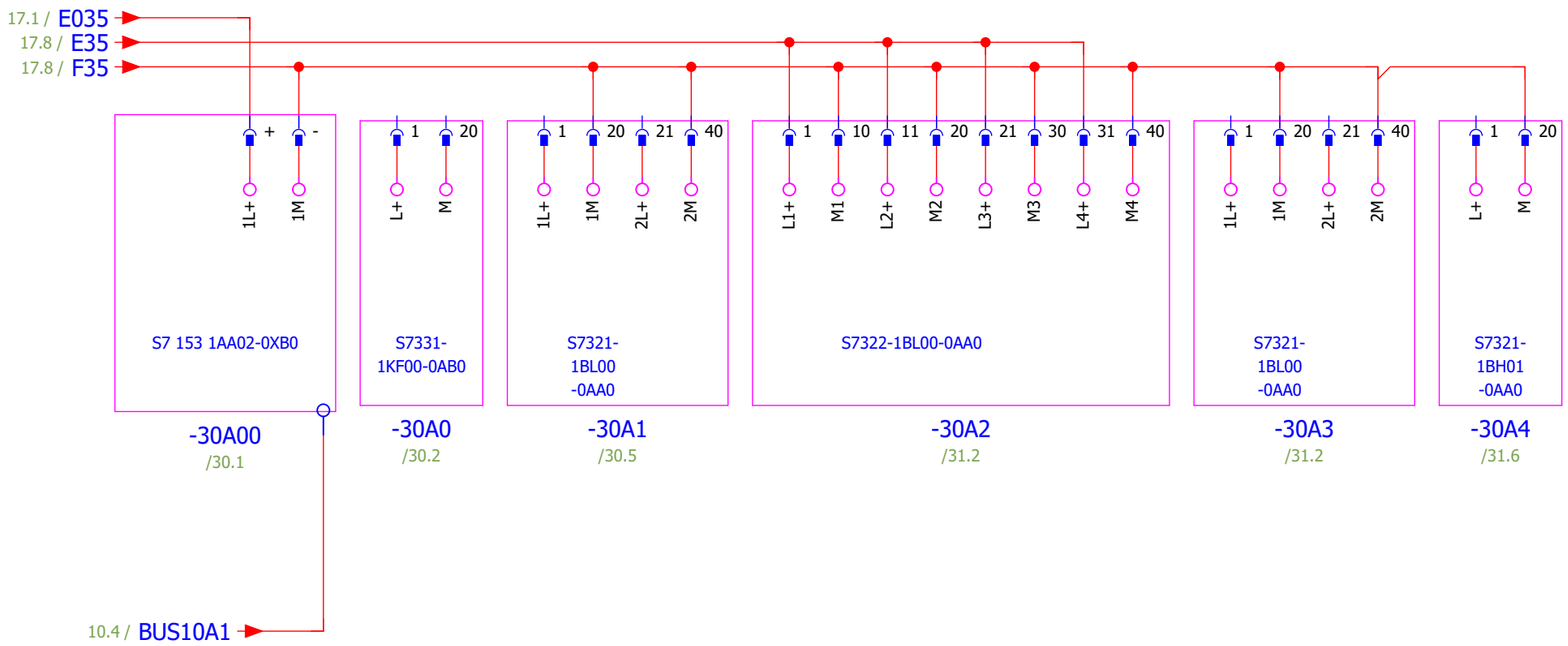

Folgeblatt =KL+3/1

Änderungsdatum 26.02.2015	Projektverantwortlicher RoHe	Riedstraße 10 79787 Lauchringen Tel: +49(7741)9199-0 Fax: +49(7741)-9199-11	Glaser Malsch Quarzaufbereitung	S7 SPS Übersicht	Anlage/Ort = +35	Name +35/32
Bearbeiter SCH						Aktuelle Seite 121
Index					AB-Nr.: 565	Gesamtseitenzahl 218

	Seite Pfad																																		
	/1.1	/1.1	/1.2	/1.2	/1.2	/1.5	/1.5	/1.5	/1.6	/1.7	/1.8	/1.9	/2.0	/2.0	/2.0	/2.1	/4.5	/4.5	/4.5	/4.5	/4.5	/4.6	/4.6	/4.7	/4.7	/4.7									
+3-X?	?	?	?	?	?	?	?	?	?	?	?	?	?	?	?	?	?	?	?	?	?	?	?	?	?	?									

Diese Zeichnung und Planung ist Eigentum der Fa. RK-Prozesstechnik. Jede von uns nicht schriftlich genehmigte Benutzung (Vervielfältigung, Überlassung an Dritte etc.) ist verboten und macht schadenersatzpflichtig.

=+35/32

Folgeblatt +10/1

Änderungsdatum 26.02.2015	Projektverantwortlicher RoHe		
Bearbeiter	SCH		
Index			

PROZESSTECHNIK
ENGINEERING AUTOMATION CONTROLLING
Riedstraße 10
79787 Lauchringen
Tel: +49(7741)9199-0
Fax: +49(7741)-9199-11

Glaser Malsch
Quarzaufbereitung

+3-X?

Anlage/Ort =KL +3

AB-Nr.: 565

Name	=KL+3/1
Aktuelle Seite	122
Gesamtseitenzahl	218

Diese Zeichnung und Planung ist Eigentum der Fa. RK-Prozesstechnik. Jede von uns nicht schriftlich genehmigte Benutzung (Vervielfältigung, Überlassung an Dritte etc.) ist verboten und macht schadenersatzpflichtig.

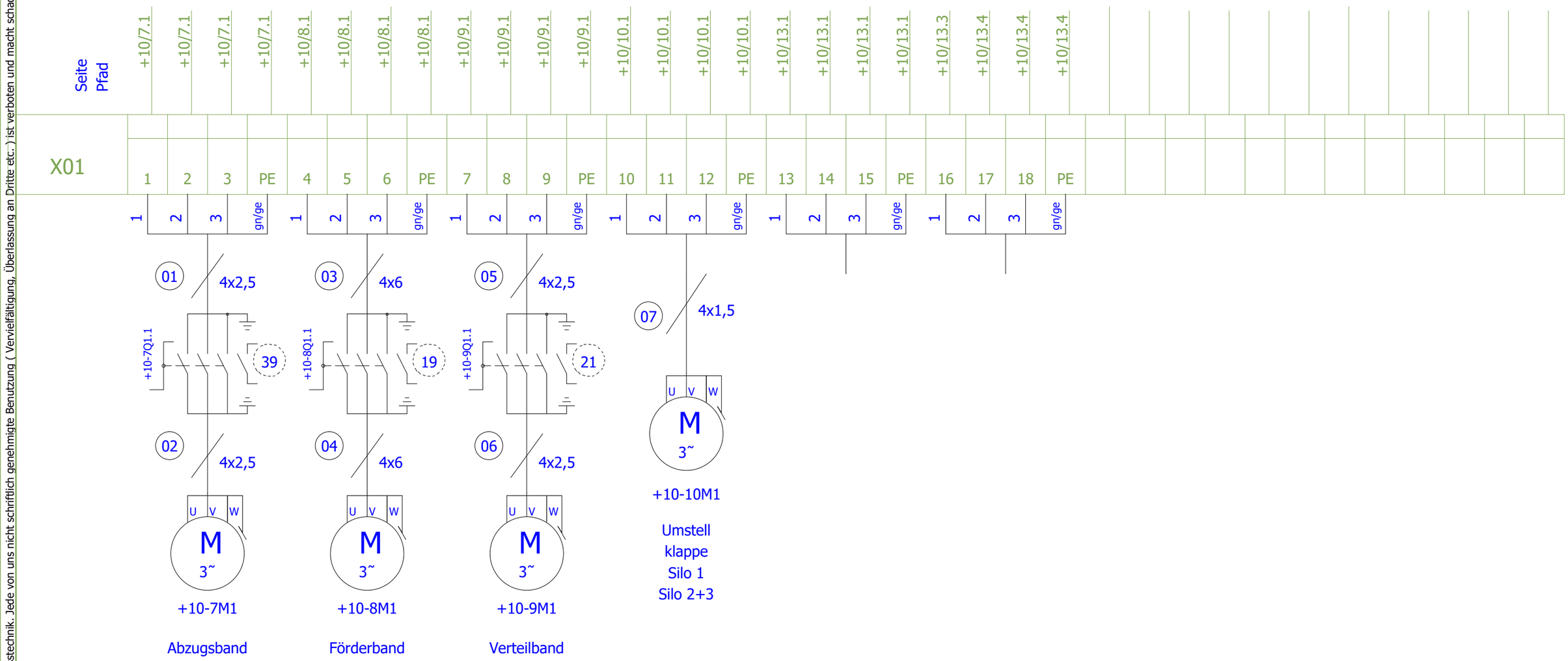

+3/1

Folgeblatt 2

Änderungsdatum 26.02.2015	Projektverantwortlicher RoHe	PROZESSTECHNIK ENGINEERING AUTOMATION CONTROLLING	Riedstraße 10 79787 Lauchringen Tel: +49(7741)9199-0 Fax: +49(7741)-9199-11	Glaser Malsch Quarzaufbereitung	Klemmleiste Nassbefüllung
Bearbeiter	EPL				
Index					

Anlage/Ort	=KL +10	Name	=KL+10/1
		Aktuelle Seite	123
AB-Nr.: 565		Gesamtseitenzahl	218

Diese Zeichnung und Planung ist Eigentum der Fa. RK-Prozesstechnik. Jede von uns nicht schriftlich genehmigte Benutzung (Vervielfältigung, Überlassung an Dritte etc.) ist verboten und macht schadenersatzpflichtig.

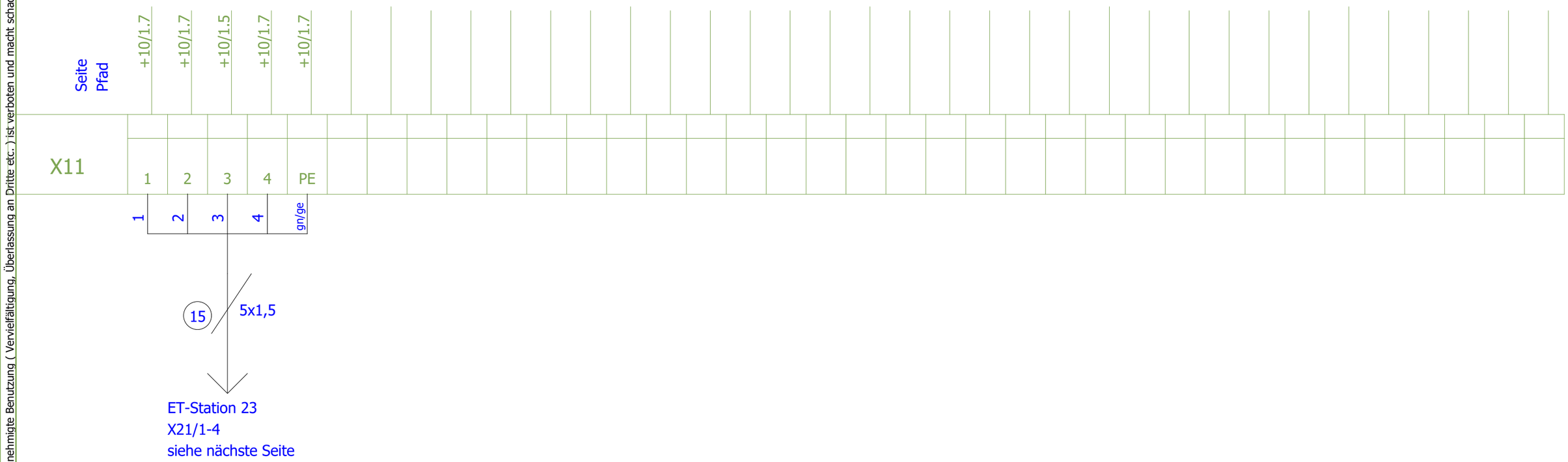

Änderungsdatum 26.02.2015	Projektverantwortlicher RoHe	PROZESSTECHNIK ENGINEERING AUTOMATION CONTROLLING	Riedstraße 10 79787 Lauchringen Tel: +49(7741)9199-0 Fax: +49(7741)-9199-11	Glaser Malsch Quarzaufbereitung	Klemmleiste Nassbefüllung
Bearbeiter EPL					
Index					

Anlage/Ort =KL +10	Name =KL+10/2
	Aktuelle Seite 124
AB-Nr.: 565	Gesamtseitenzahl 218

Diese Zeichnung und Planung ist Eigentum der Fa. RK-Prozesstechnik. Jede von uns nicht schriftlich genehmigte Benutzung (Vervielfältigung, Überlassung an Dritte etc.) ist verboten und macht schadenersatzpflichtig.

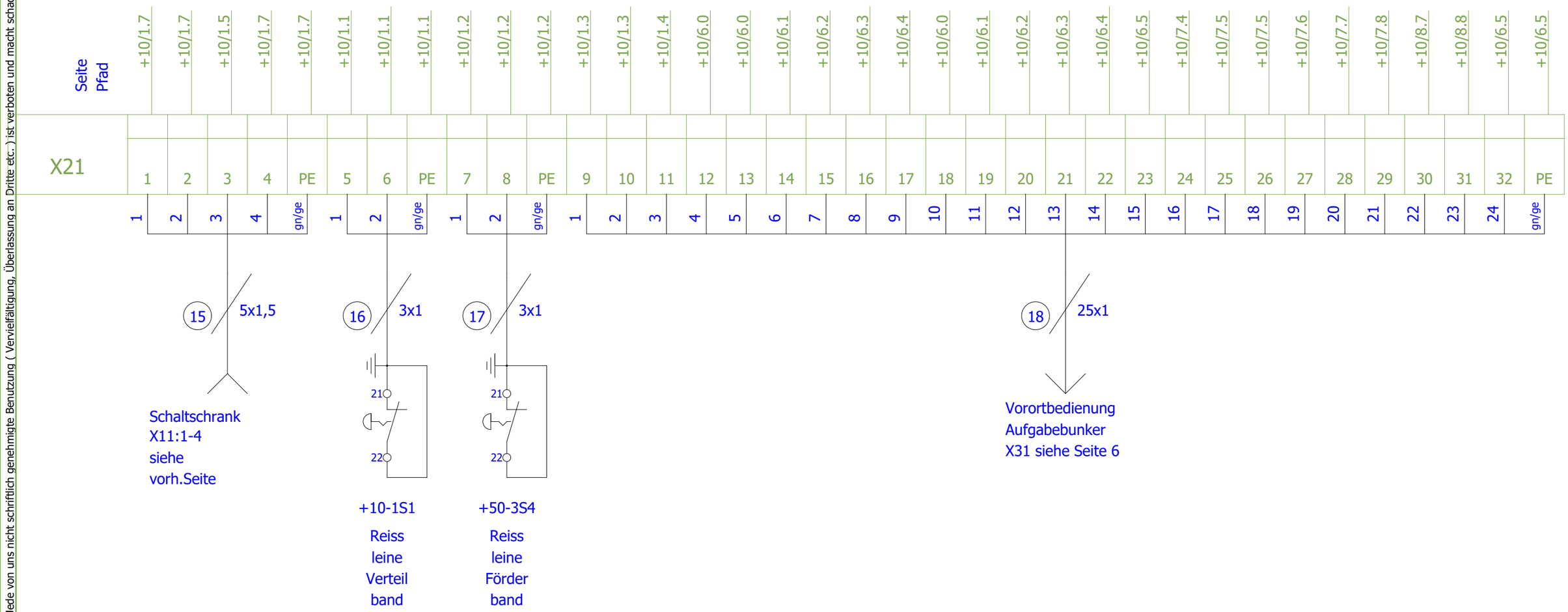

2

Folgeblatt 4

Änderungsdatum 26.02.2015	Projektverantwortlicher RoHe		
Bearbeiter	EPL		
Index			

PROZESSTECHNIK
ENGINEERING AUTOMATION CONTROLLING
Riedstraße 10
79787 Lauchringen
Tel: +49(7741)9199-0
Fax: +49(7741)-9199-11

Glaser Malsch
Quarzaufbereitung

Vorort ET-Station
Nassbefüllung

Anlage/Ort =KL
+10

AB-Nr.: 565

Name	=KL+10/3
Aktuelle Seite	125
Gesamtseitenzahl	218

Diese Zeichnung und Planung ist Eigentum der Fa. RK-Prozesstechnik. Jede von uns nicht schriftlich genehmigte Benutzung (Vervielfältigung, Überlassung an Dritte etc.) ist verboten und macht schadenersatzpflichtig.

Seite Pfad	X21		
+10/8.4	33	1	
+10/8.4	34	2	
+10/8.5	35	3	
+10/8.5	PE	gn/ge	
+10/8.6	36	1	
+10/8.6	37	2	
+10/8.6	PE	gn/ge	
+10/9.4	38	1	
+10/9.4	39	2	
+10/9.4	40	3	
+10/9.5	41	4	
+10/9.6	42	5	
+10/9.6	43	6	
+10/9.6	PE	gn/ge	
+10/9.7	44	1	
+10/9.7	45	2	
+10/9.7	PE	gn/ge	
+10/9.7	46	1	
+10/9.7	47	2	
+10/9.7	PE	gn/ge	
+10/9.8	48	1	
+10/9.8	49	2	
+10/9.9	50	3	
+10/9.8	51	1	
+10/10.4	52	2	
+10/10.4	53	3	
+10/10.4	54	1	
+10/10.5	55	2	
+10/10.5	56	3	
+10/10.5	57	1	
+10/11.1	58	2	
+10/11.1	59	3	
+10/11.1	60	1	
+10/11.2	61	2	
+10/11.2	62	3	
+10/11.2	63	1	
+10/11.3			

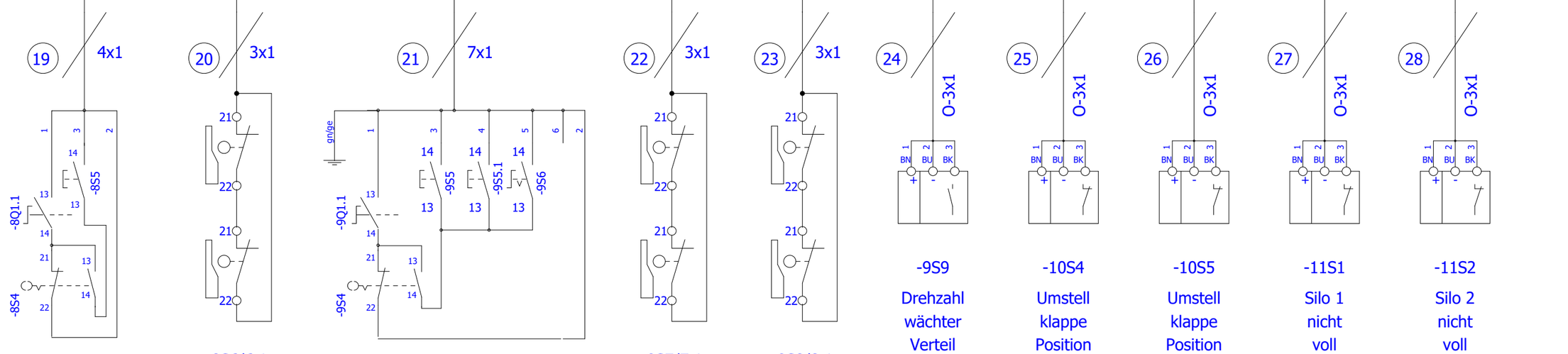

		-8S6/6.1			-9S7/7.1	-9S8/8.1	-9S9	-10S4	-10S5	-11S1	-11S2
Revisions- Bedienung Förderband	Schieflauf Förderband oben	Revisions- Bedienung Verteilband	Schieflauf Verteil band S2	Schieflauf Verteil band S3	Drehzahl wächter Verteil band	Umstell klappe Position Silo 1	Umstell klappe Position Silo 2+3	Silo 1 nicht voll	Silo 2 nicht voll

Änderungsdatum 26.02.2015	Projektverantwortlicher RoHe	PROZESSTECHNIK ENGINEERING AUTOMATION CONTROLLING	Riedstraße 10 79787 Lauchringen Tel: +49(7741)9199-0 Fax: +49(7741)-9199-11	Glaser Malsch Quarzaufbereitung	Vorort ET-Station Nassbefüllung
Bearbeiter	EPL				
Index					

Anlage/Ort	=KL +10	Name	=KL+10/4
		Aktuelle Seite	126
AB-Nr.: 565		Gesamtseitenzahl	218

Diese Zeichnung und Planung ist Eigentum der Fa. RK-Prozesstechnik. Jede von uns nicht schriftlich genehmigte Benutzung (Vervielfältigung, Überlassung an Dritte etc.) ist verboten und macht schadenersatzpflichtig.

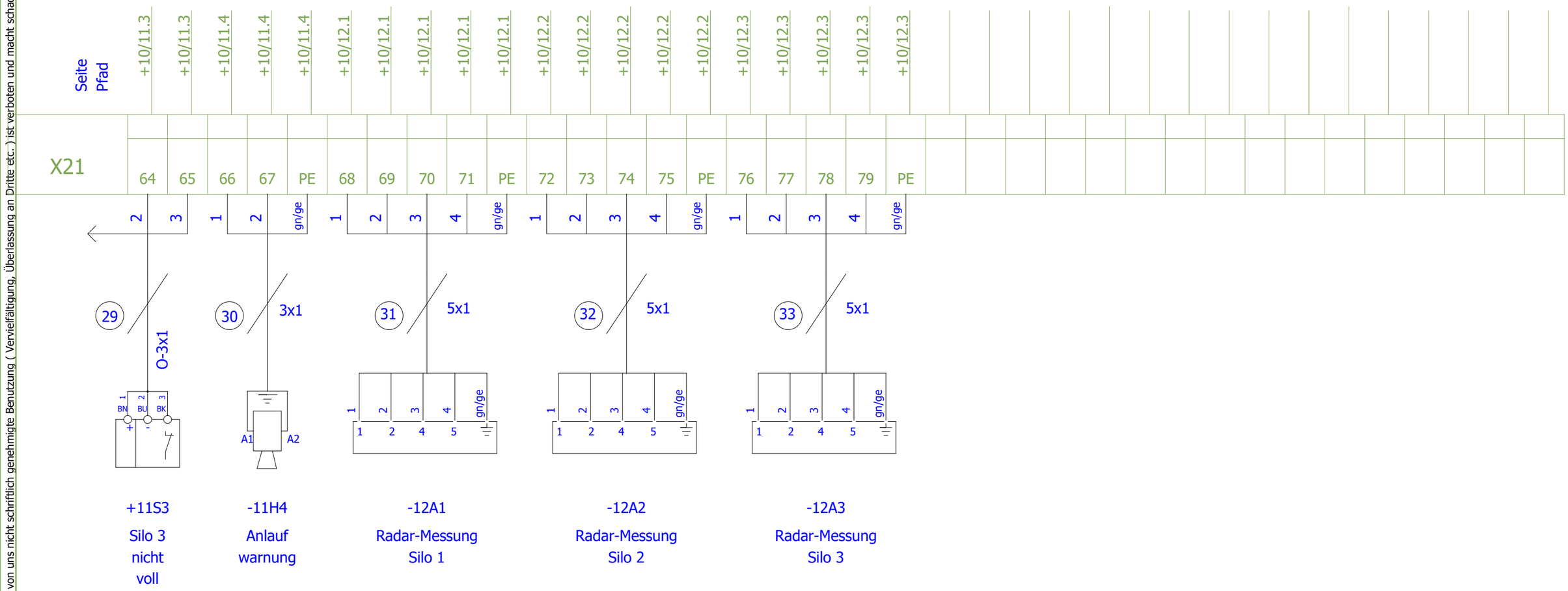

Änderungsdatum 26.02.2015	Projektverantwortlicher RoHe	Riedstraße 10 79787 Lauchringen Tel: +49(7741)9199-0 Fax: +49(7741)-9199-11	Glaser Malsch Quarzaufbereitung	Vorort ET-Station Nassbefüllung	Anlage/Ort =KL +10
Bearbeiter EPL					AB-Nr.: 565
Index					

Name	=KL+10/5
Aktuelle Seite	127
Gesamtseitenzahl	218

Diese Zeichnung und Planung ist Eigentum der Fa. RK-Prozesstechnik. Jede von uns nicht schriftlich genehmigte Benutzung (Vervielfältigung, Überlassung an Dritte etc.) ist verboten und macht schadenersatzpflichtig.

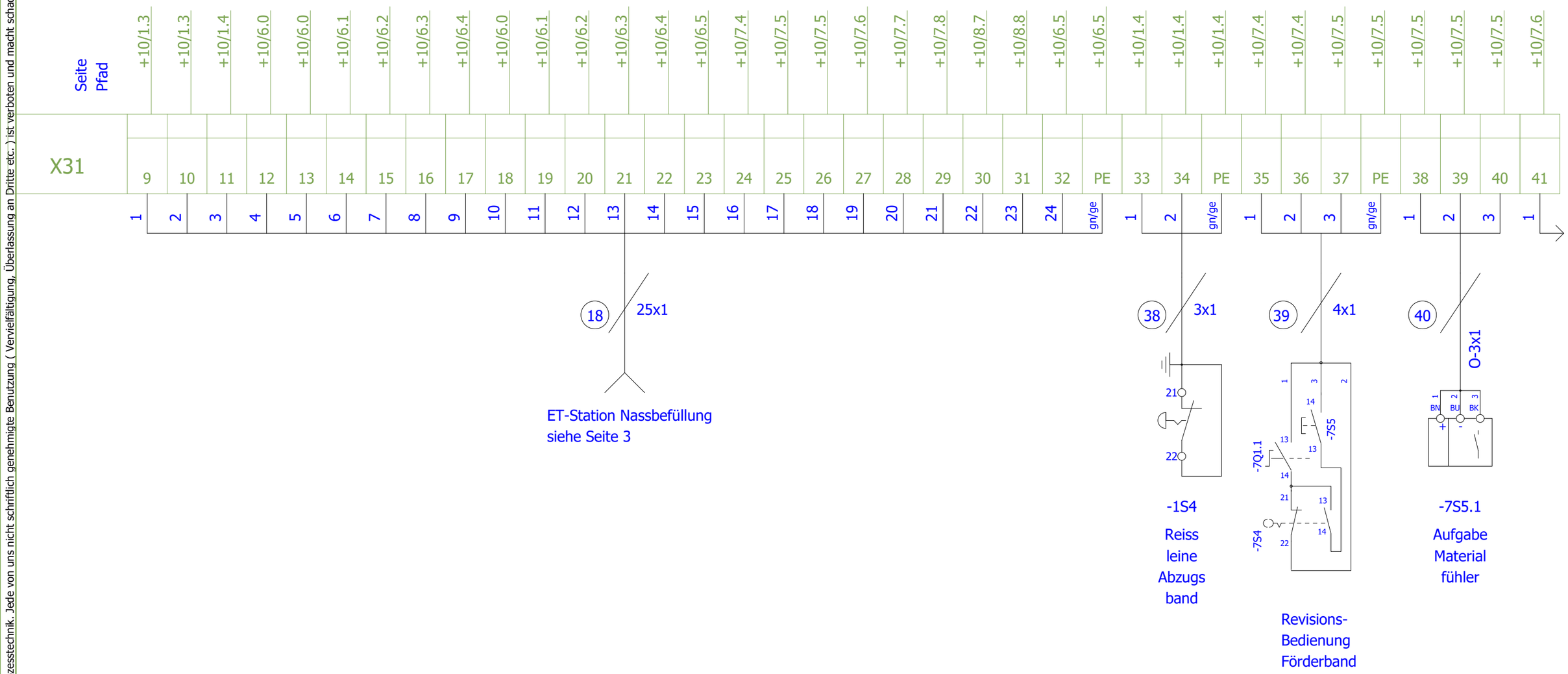

Folgeblatt 7

Änderungsdatum 26.02.2015	Projektverantwortlicher RoHe	PROZESSTECHNIK ENGINEERING AUTOMATION CONTROLLING	Riedstraße 10 79787 Lauchringen Tel: +49(7741)9199-0 Fax: +49(7741)-9199-11	Glaser Malsch Quarzaufbereitung	Vorortbedienung Nassbefüllung
Bearbeiter	EPL				
Index					

Anlage/Ort	=KL +10	Name	=KL+10/6
		Aktuelle Seite	128
AB-Nr.: 565		Gesamtseitenzahl	218

Diese Zeichnung und Planung ist Eigentum der Fa. RK-Prozesstechnik. Jede von uns nicht schriftlich genehmigte Benutzung (Vervielfältigung, Überlassung an Dritte etc.) ist verboten und macht schadenersatzpflichtig.

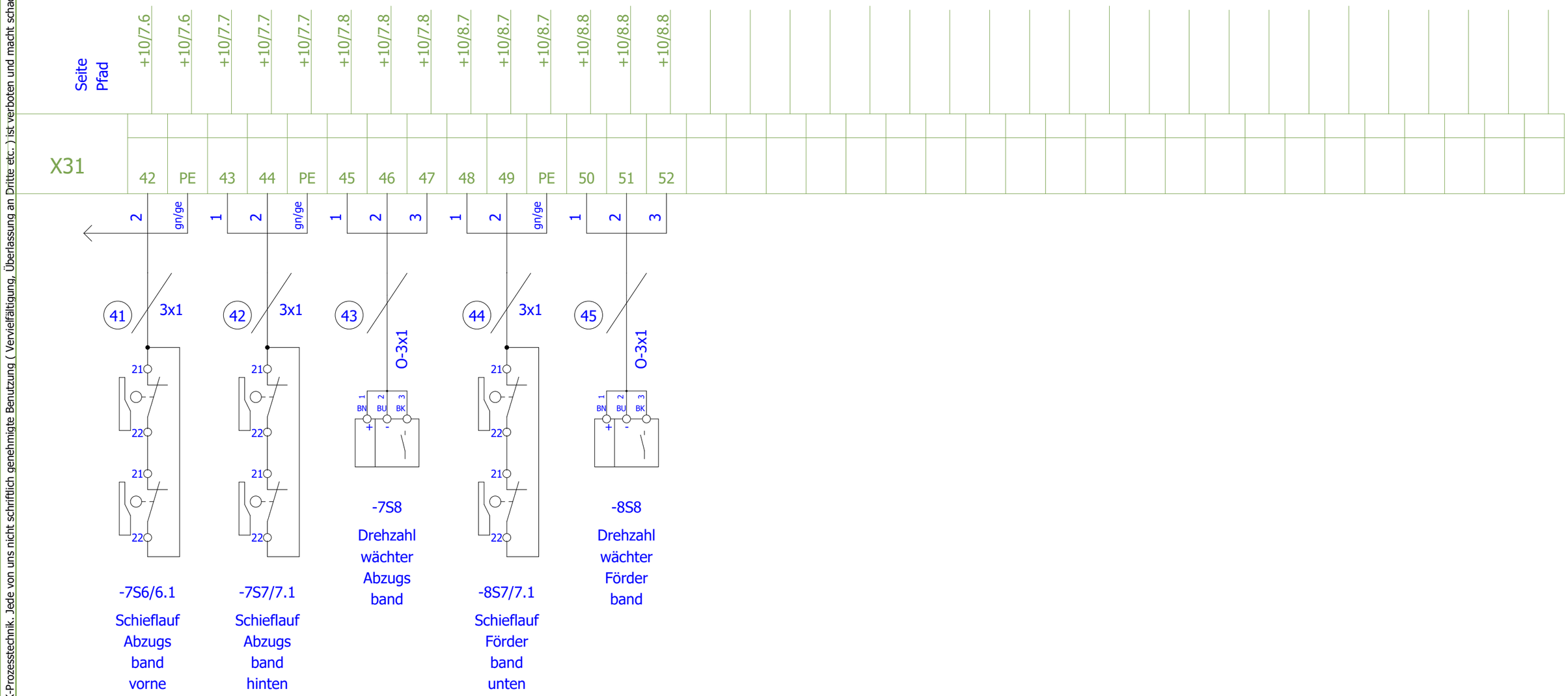

Folgeblatt +20/8

Änderungsdatum 26.02.2015	Projektverantwortlicher RoHe		
Bearbeiter	EPL		
Index			

PROZESSTECHNIK
ENGINEERING AUTOMATION CONTROLLING
Riedstraße 10
79787 Lauchringen
Tel: +49(7741)9199-0
Fax: +49(7741)-9199-11

Glaser Malsch
Quarzaufbereitung

Vorortbedienung
Nassbefüllung

Anlage/Ort =KL
+10

AB-Nr.: 565

Name	=KL+10/7
Aktuelle Seite	129
Gesamtseitenzahl	218

Diese Zeichnung und Planung ist Eigentum der Fa. RK-Prozesstechnik. Jede von uns nicht schriftlich genehmigte Benutzung (Vervielfältigung, Überlassung an Dritte etc.) ist verboten und macht schadenersatzpflichtig.

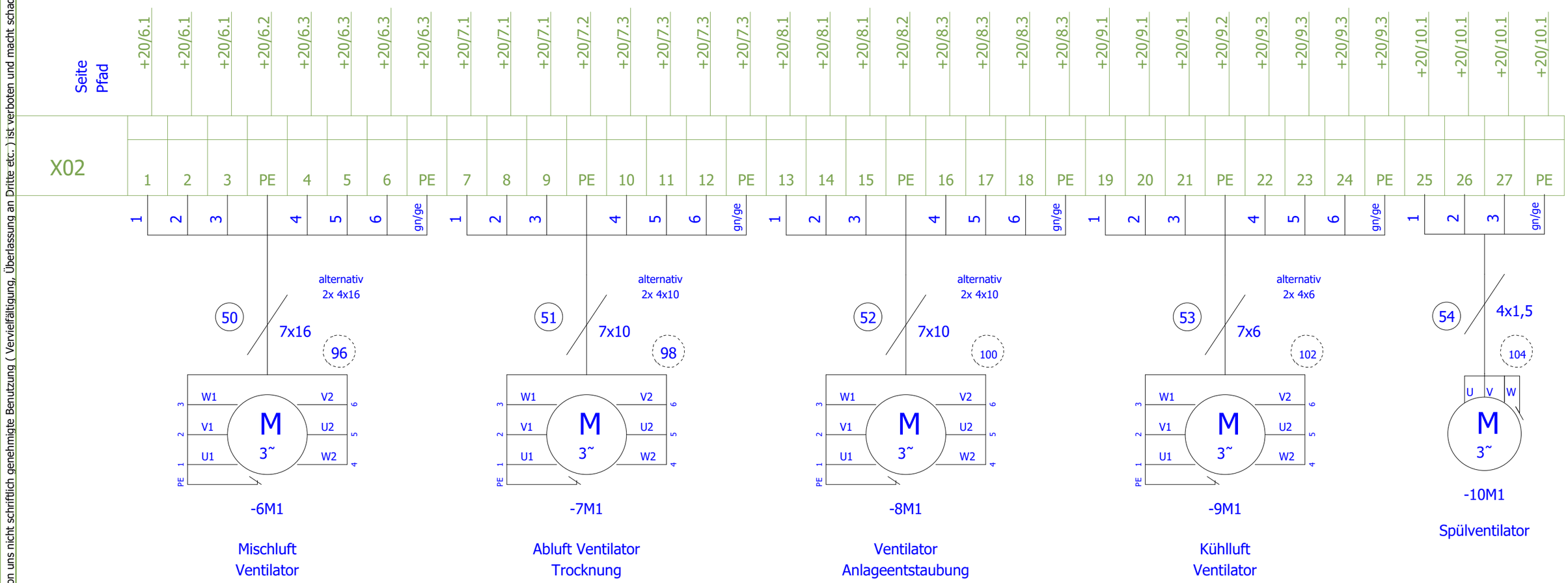

+10/7

Folgeblatt 9

Änderungsdatum 26.02.2015	Projektverantwortlicher RoHe	PROZESSTECHNIK ENGINEERING AUTOMATION CONTROLLING	Riedstraße 10 79787 Lauchringen Tel: +49(7741)9199-0 Fax: +49(7741)-9199-11	Glaser Malsch Quarzaufbereitung	Klemmleiste Nassdosierung
Bearbeiter	EPL				
Index					

Anlage/Ort	=KL +20	Name	=KL+20/8
		Aktuelle Seite	130
AB-Nr.: 565		Gesamtseitenzahl	218

Diese Zeichnung und Planung ist Eigentum der Fa. RK-Prozesstechnik. Jede von uns nicht schriftlich genehmigte Benutzung (Vervielfältigung, Überlassung an Dritte etc.) ist verboten und macht schadenersatzpflichtig.

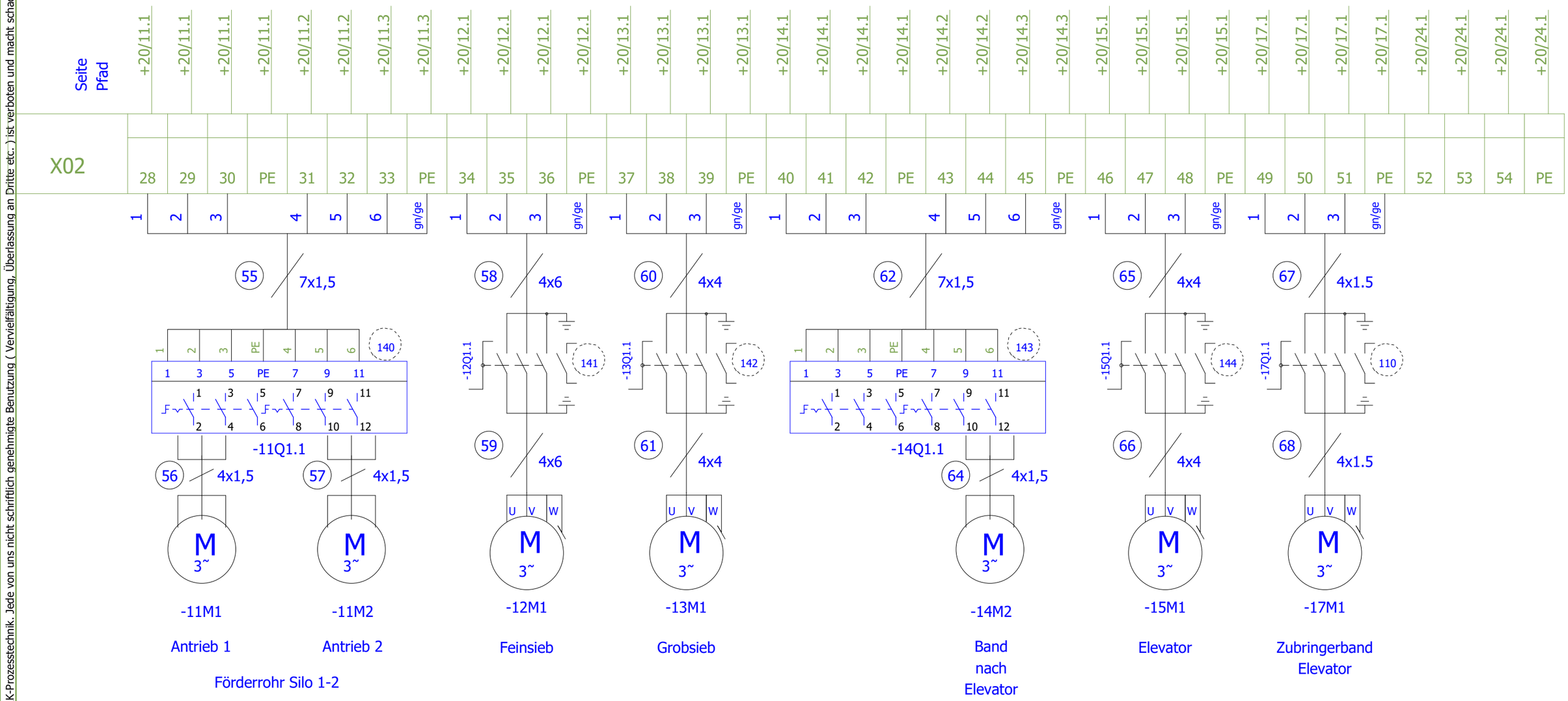

Folgeblatt 10

Änderungsdatum 26.02.2015	Projektverantwortlicher RoHe		
Bearbeiter	EPL		
Index			

PROZESSTECHNIK
ENGINEERING AUTOMATION CONTROLLING
Riedstraße 10
79787 Lauchringen
Tel: +49(7741)9199-0
Fax: +49(7741)-9199-11

Glaser Malsch
Quarzaufbereitung

Klemmleiste
Nassdosierung

Anlage/Ort =KL
+20

AB-Nr.: 565

Name	=KL+20/9
Aktuelle Seite	131
Gesamtseitenzahl	218

Diese Zeichnung und Planung ist Eigentum der Fa. RK-Prozesstechnik. Jede von uns nicht schriftlich genehmigte Benutzung (Vervielfältigung, Überlassung an Dritte etc.) ist verboten und macht schadenersatzpflichtig.

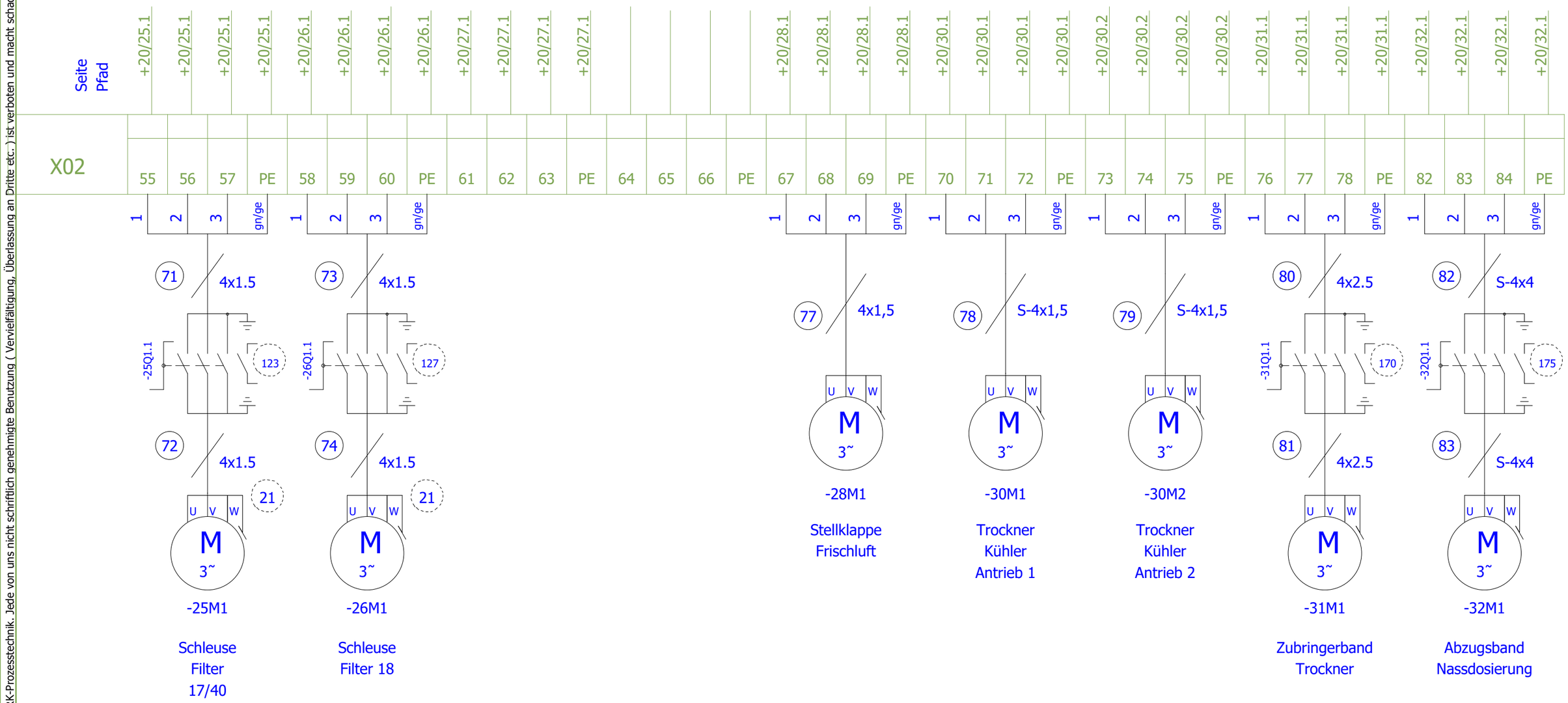

Änderungsdatum 26.02.2015	Projektverantwortlicher RoHe	PROZESSTECHNIK ENGINEERING AUTOMATION CONTROLLING	Riedstraße 10 79787 Lauchringen Tel: +49(7741)9199-0 Fax: +49(7741)-9199-11	Glaser Malsch Quarzaufbereitung	Klemmleiste Nassdosierung
Bearbeiter	EPL				
Index					

Anlage/Ort	=KL +20	Name	=KL+20/10
		Aktuelle Seite	132
AB-Nr.: 565		Gesamtseitenzahl	218

Diese Zeichnung und Planung ist Eigentum der Fa. RK-Prozesstechnik. Jede von uns nicht schriftlich genehmigte Benutzung (Vervielfältigung, Überlassung an Dritte etc.) ist verboten und macht schadenersatzpflichtig.

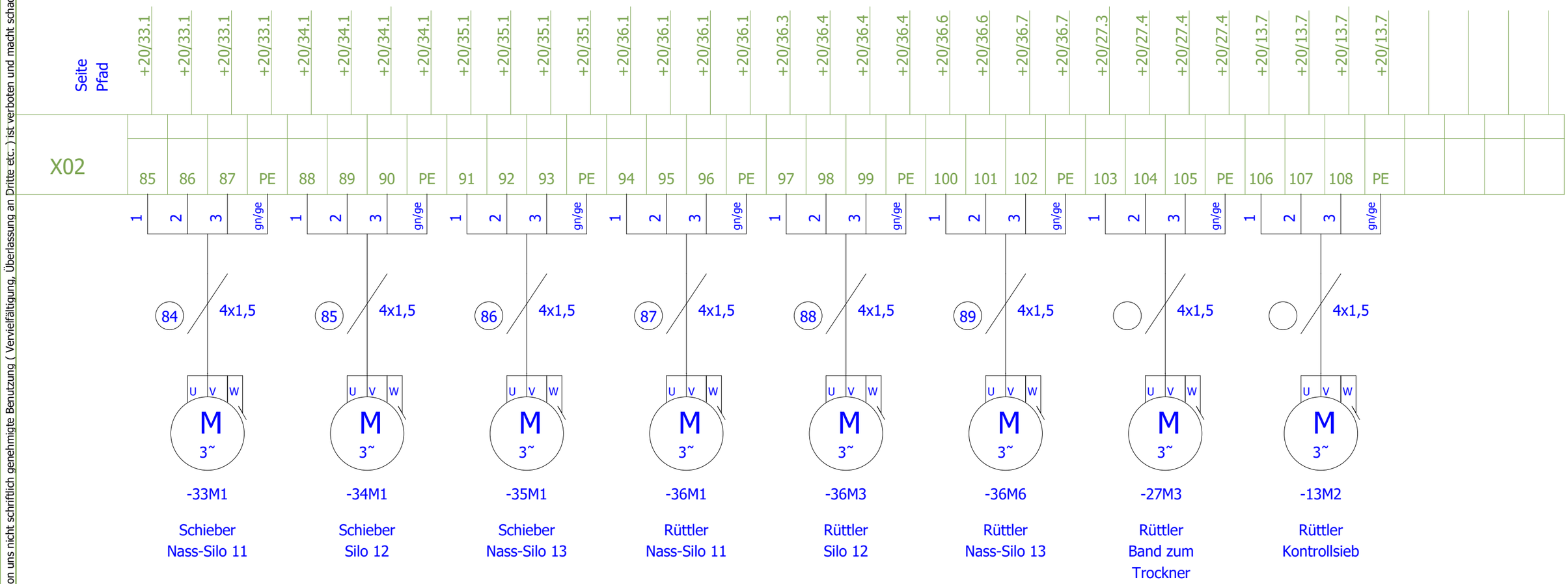

Änderungsdatum 19.10.2022	Projektverantwortlicher RoHe	Riedstraße 10 79787 Lauchringen Tel: +49(7741)9199-0 Fax: +49(7741)-9199-11	Glaser Malsch Quarzaufbereitung	Klemmleiste Silo 12 Nassdosierung Silo 11+13	Anlage/Ort =KL +20
Bearbeiter EPL					AB-Nr.: 565
Index					

Name	=KL+20/11
Aktuelle Seite	133
Gesamtseitenzahl	218

Diese Zeichnung und Planung ist Eigentum der Fa. RK-Prozesstechnik. Jede von uns nicht schriftlich genehmigte Benutzung (Vervielfältigung, Überlassung an Dritte etc.) ist verboten und macht schadenersatzpflichtig.

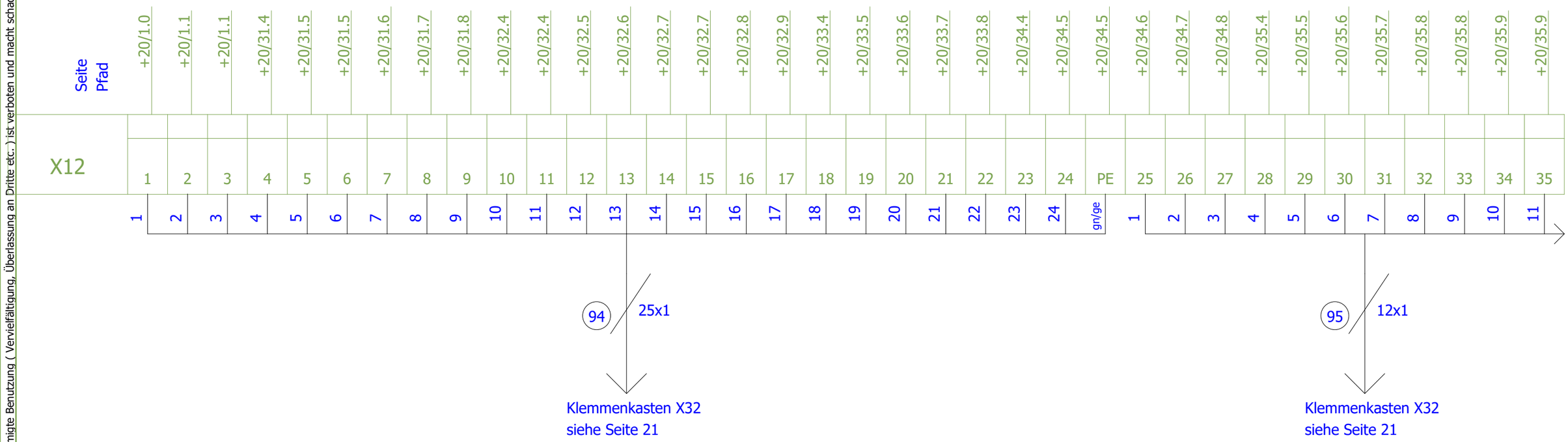

Folgeblatt 13

Änderungsdatum 26.02.2015	Projektverantwortlicher RoHe		
Bearbeiter	EPL		
Index			

PROZESSTECHNIK
ENGINEERING AUTOMATION CONTROLLING
Riedstraße 10
79787 Lauchringen
Tel: +49(7741)9199-0
Fax: +49(7741)-9199-11

Glaser Malsch
Quarzaufbereitung

Klemmleiste
Nassdosierung

Anlage/Ort =KL
+20

AB-Nr.: 565

Name	=KL+20/12
Aktuelle Seite	134
Gesamtseitenzahl	218

Diese Zeichnung und Planung ist Eigentum der Fa. RK-Prozesstechnik. Jede von uns nicht schriftlich genehmigte Benutzung (Vervielfältigung, Überlassung an Dritte etc.) ist verboten und macht schadenersatzpflichtig.

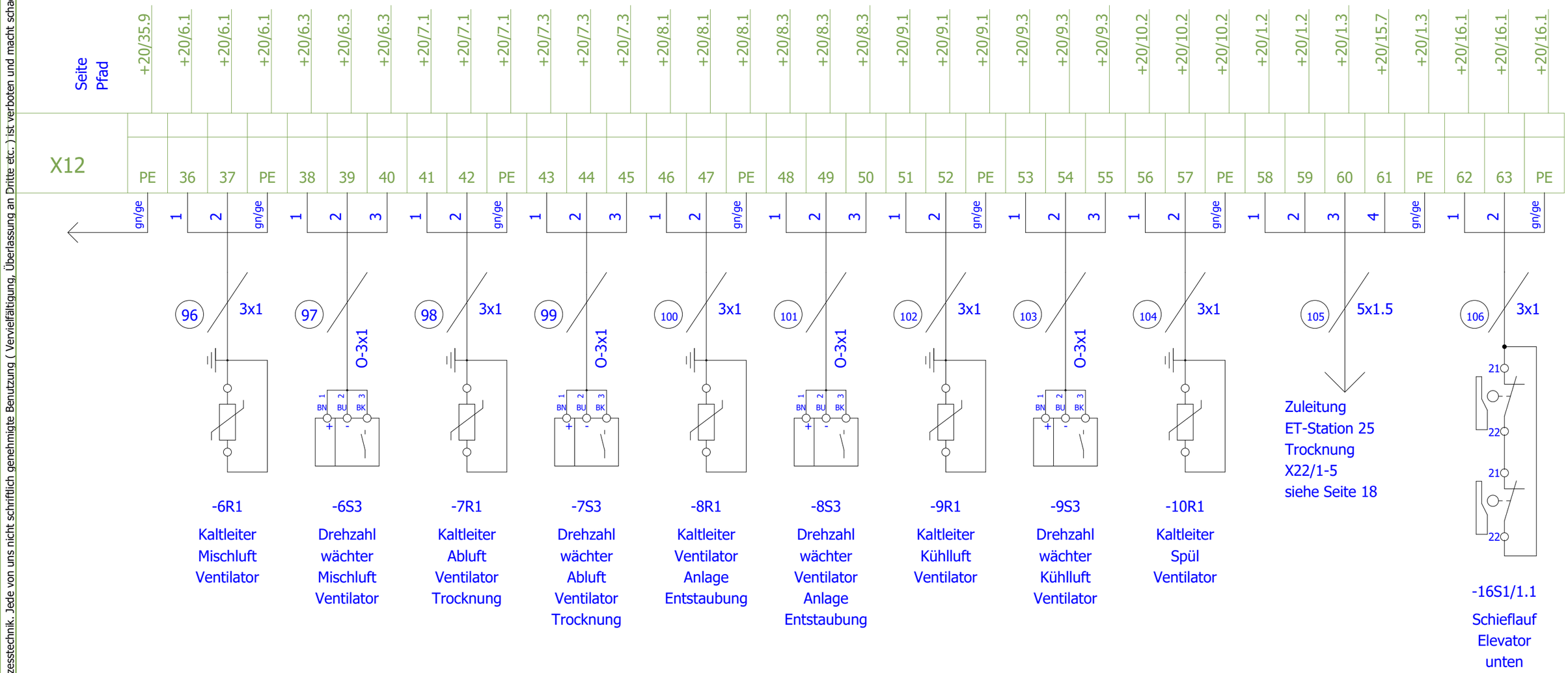

Folgeblatt 14

Änderungsdatum 26.02.2015	Projektverantwortlicher RoHe		
Bearbeiter	EPL		
Index			

PROZESSTECHNIK
Riedstraße 10
79787 Lauchringen
Tel: +49(7741)9199-0
Fax: +49(7741)-9199-11

Glaser Malsch
Quarzaufbereitung

Klemmleiste
Nassdosierung

Anlage/Ort =KL
+20

AB-Nr.: 565

Name	=KL+20/13
Aktuelle Seite	135
Gesamtseitenzahl	218

Diese Zeichnung und Planung ist Eigentum der Fa. RK-Prozesstechnik. Jede von uns nicht schriftlich genehmigte Benutzung (Vervielfältigung, Überlassung an Dritte etc.) ist verboten und macht schadenersatzpflichtig.

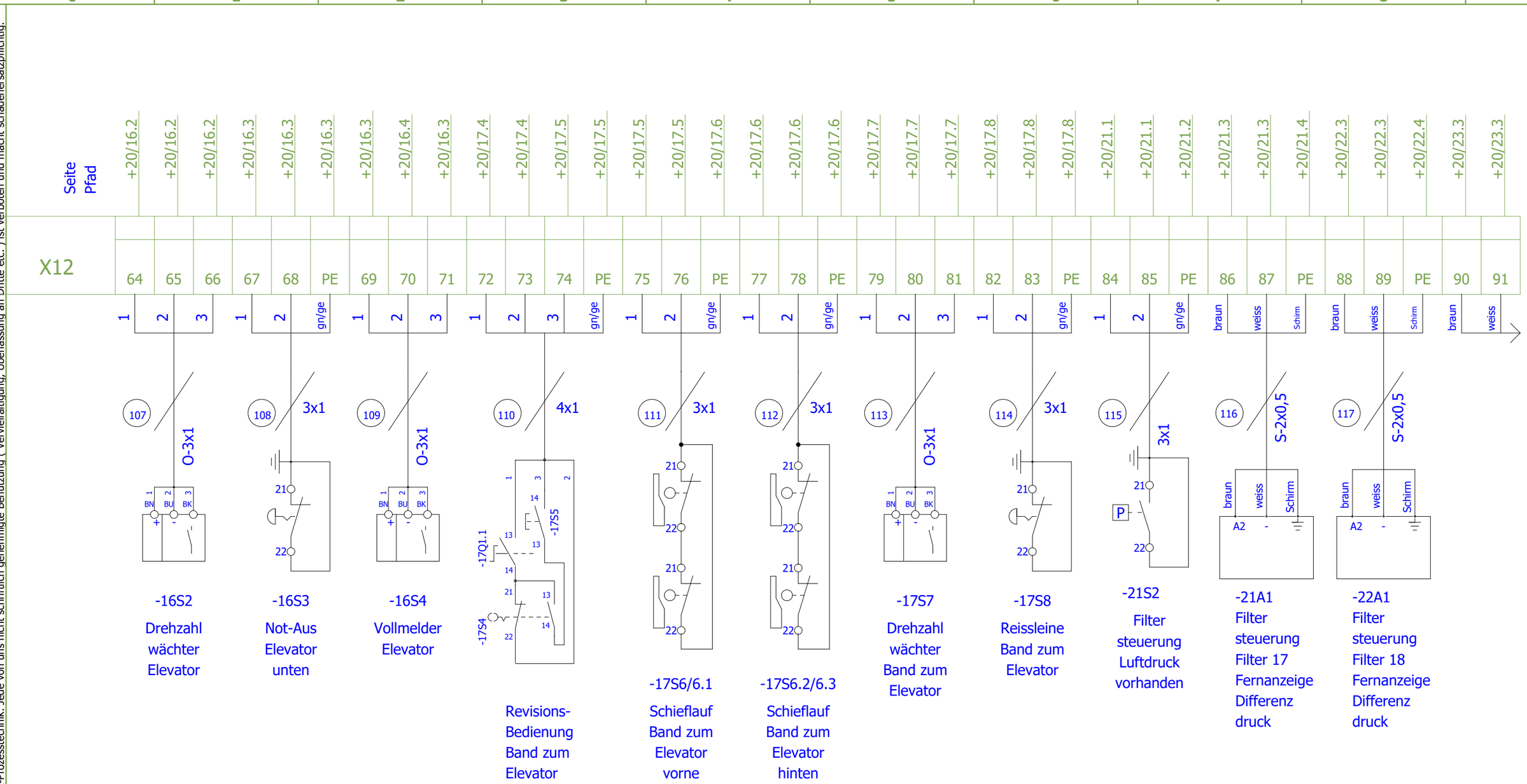

13

Folgeblatt 15

Änderungsdatum 26.02.2015	Projektverantwortlicher RoHe	Anlage/Ort =KL +20	Name =KL+20/14
Bearbeiter EPL			Aktuelle Seite 136
Index		AB-Nr.: 565	Gesamtseitenzahl 218

PROZESSTECHNIK ENGINEERING AUTOMATION CONTROLLING
Riedstraße 10
79787 Lauchringen
Tel: +49(7741)9199-0
Fax: +49(7741)-9199-11

Glaser Malsch
Quarzaufbereitung

Klemmleiste
Nassdosierung

Diese Zeichnung und Planung ist Eigentum der Fa. RK-Prozesstechnik. Jede von uns nicht schriftlich genehmigte Benutzung (Vervielfältigung, Überlassung an Dritte etc.) ist verboten und macht schadenersatzpflichtig.

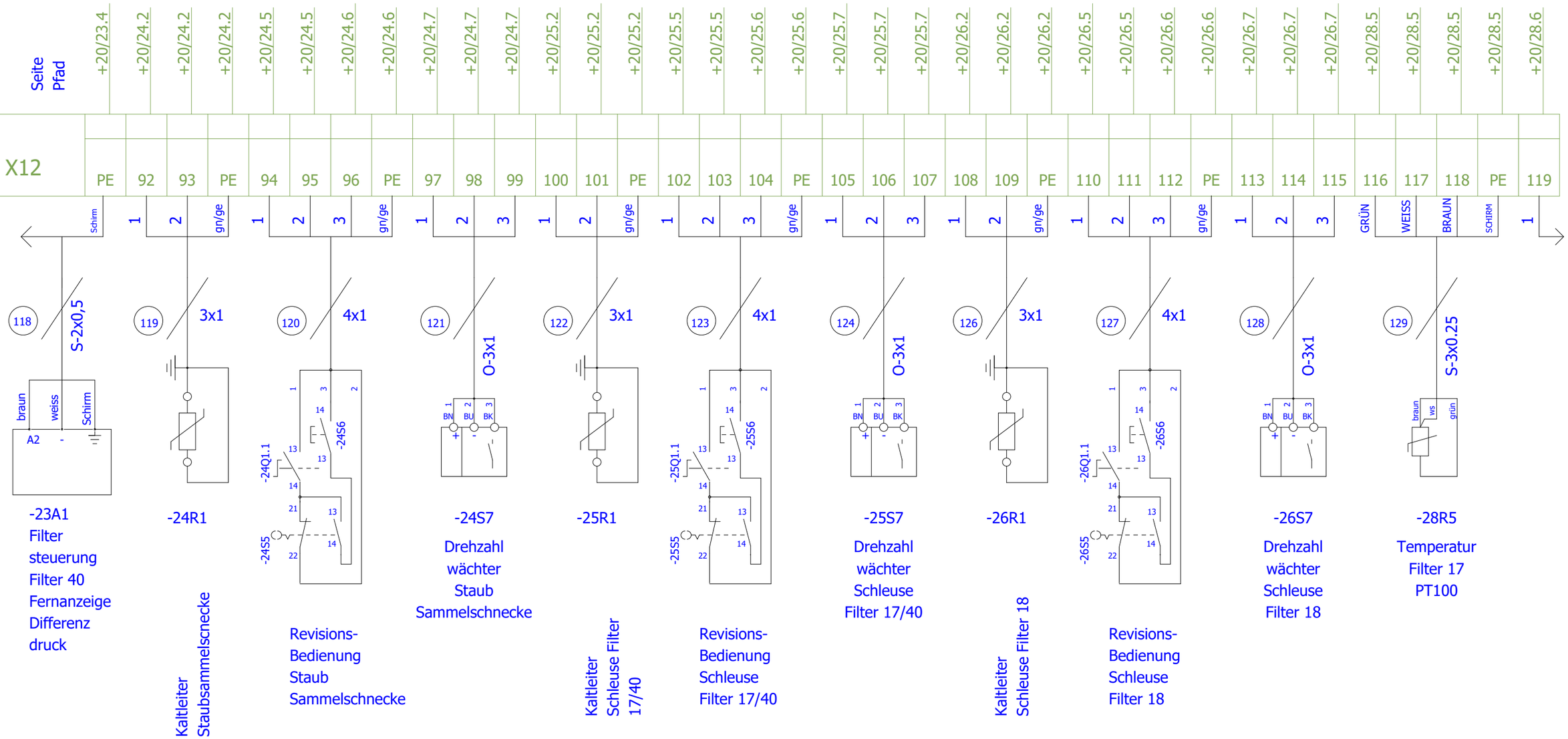

Änderungsdatum 26.02.2015	Projektverantwortlicher RoHe	PROZESSTECHNIK ENGINEERING AUTOMATION CONTROLLING	Riedstraße 10 79787 Lauchringen Tel: +49(7741)9199-0 Fax: +49(7741)-9199-11	Glaser Malsch Quarzaufbereitung	Klemmleiste Nassdosierung	Anlage/Ort =KL +20
Bearbeiter	EPL					AB-Nr.: 565
Index						

Name	=KL+20/15
Aktuelle Seite	137
Gesamtseitenzahl	218

Diese Zeichnung und Planung ist Eigentum der Fa. RK-Prozesstechnik. Jede von uns nicht schriftlich genehmigte Benutzung (Vervielfältigung, Überlassung an Dritte etc.) ist verboten und macht schadenersatzpflichtig.

Seite / Pfad	X12		
+20/28.6	120	2	gn/ge
+20/28.7	PE		
+20/28.7	121	1	
+20/28.7	122	2	
+20/28.8	123	3	
+20/28.8	PE		gn/ge
+20/29.0	124		GRÜN
+20/29.1	125		WEISS
+20/29.1	126		BRAUN
+20/29.1	PE		SCHIRM
+20/29.2	127		GRÜN
+20/29.2	128		WEISS
+20/29.2	129		BRAUN
+20/29.2	PE		SCHIRM
+20/29.4	130	1	
+20/29.4	131	2	
+20/29.4	132	3	
+20/29.5	133	4	
+20/29.6	134	5	
+20/29.7	135	6	
+20/29.7	136	7	
+20/29.7	137	8	
+20/29.7	138	9	
+20/29.8	139	10	
+20/29.8	140	11	
+20/29.8	PE		gn/ge
+20/29.3	141		braun
+20/29.3	142		weiss
+20/29.3	PE		Schirm
+20/1.7	143	1	
+20/1.7	144	2	
+20/1.8	PE		gn/ge
+20/23.7	145	1	
+20/23.7	146	2	
+20/23.7	147	3	
+20/23.8	148	4	

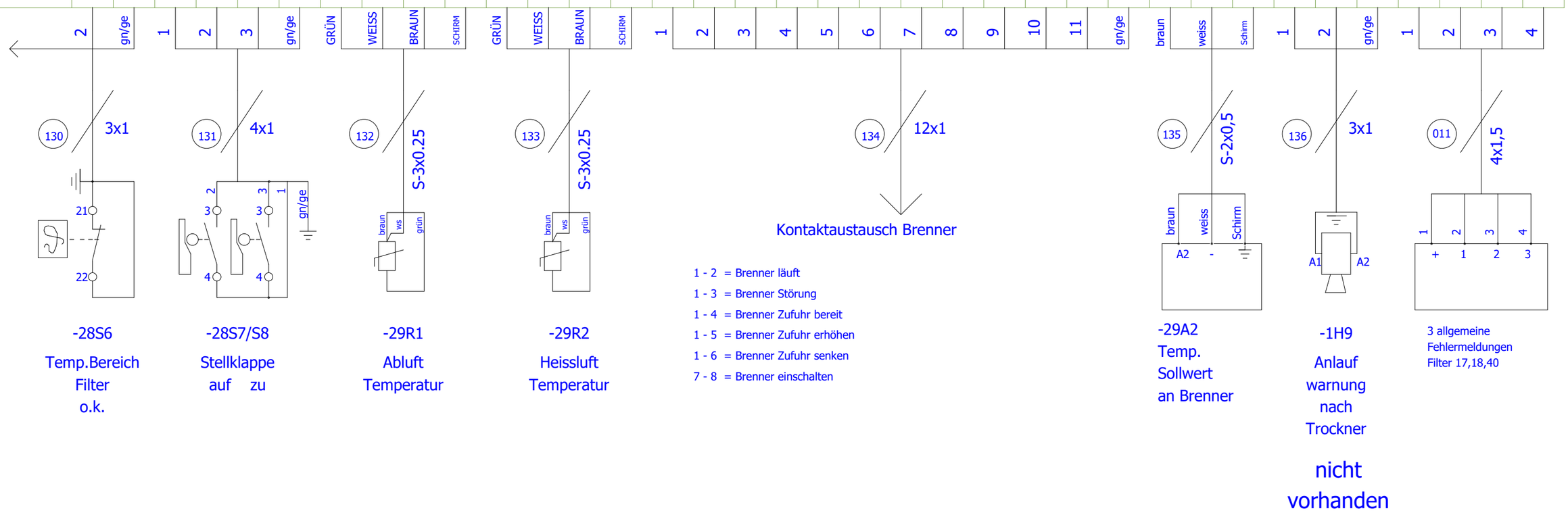

-28S6
Temp.Bereich
Filter
o.k.

-28S7/S8
Stellklappe
auf zu

-29R1
Abluft
Temperatur

-29R2
Heissluft
Temperatur

1 - 2 = Brenner läuft
1 - 3 = Brenner Störung
1 - 4 = Brenner Zufuhr bereit
1 - 5 = Brenner Zufuhr erhöhen
1 - 6 = Brenner Zufuhr senken
7 - 8 = Brenner einschalten

-29A2
Temp.
Sollwert
an Brenner

-1H9
Anlauf
warnung
nach
Trockner

nicht
vorhanden

3 allgemeine
Fehlermeldungen
Filter 17,18,40

Änderungsdatum 26.02.2015	Projektverantwortlicher RoHe		
Bearbeiter	EPL		
Index			

PROZESSTECHNIK
ENGINEERING AUTOMATION CONTROLLING
Riedstraße 10
79787 Lauchringen
Tel: +49(7741)9199-0
Fax: +49(7741)-9199-11

Glaser Malsch
Quarzaufbereitung

Klemmleiste
Nassdosierung

Anlage/Ort =KL
+20

AB-Nr.: 565

Name	=KL+20/16
Aktuelle Seite	138
Gesamtseitenzahl	218

0 1 2 3 4 5 6 7 8 9

Seite
Pfad

Diese Zeichnung und Planung ist Eigentum der Fa. RK-Prozesstechnik. Jede von uns nicht schriftlich genehmigte Benutzung (Vervielfältigung, Überlassung an Dritte etc.) ist verboten und macht schadenersatzpflichtig.

Änderungsdatum 26.02.2015	Projektverantwortlicher RoHe	PROZESSTECHNIK ENGINEERING AUTOMATION CONTROLLING	Riedstraße 10 79787 Lauchringen Tel: +49(7741)9199-0 Fax: +49(7741)-9199-11	Glaser Malsch Quarzaufbereitung	Klemmleiste Nassdosierung	Anlage/Ort =KL +20
Bearbeiter	EPL					AB-Nr.: 565
Index						

Name	=KL+20/17
Aktuelle Seite	139
Gesamtseitenzahl	218

Diese Zeichnung und Planung ist Eigentum der Fa. RK-Prozesstechnik. Jede von uns nicht schriftlich genehmigte Benutzung (Vervielfältigung, Überlassung an Dritte etc.) ist verboten und macht schadenersatzpflichtig.

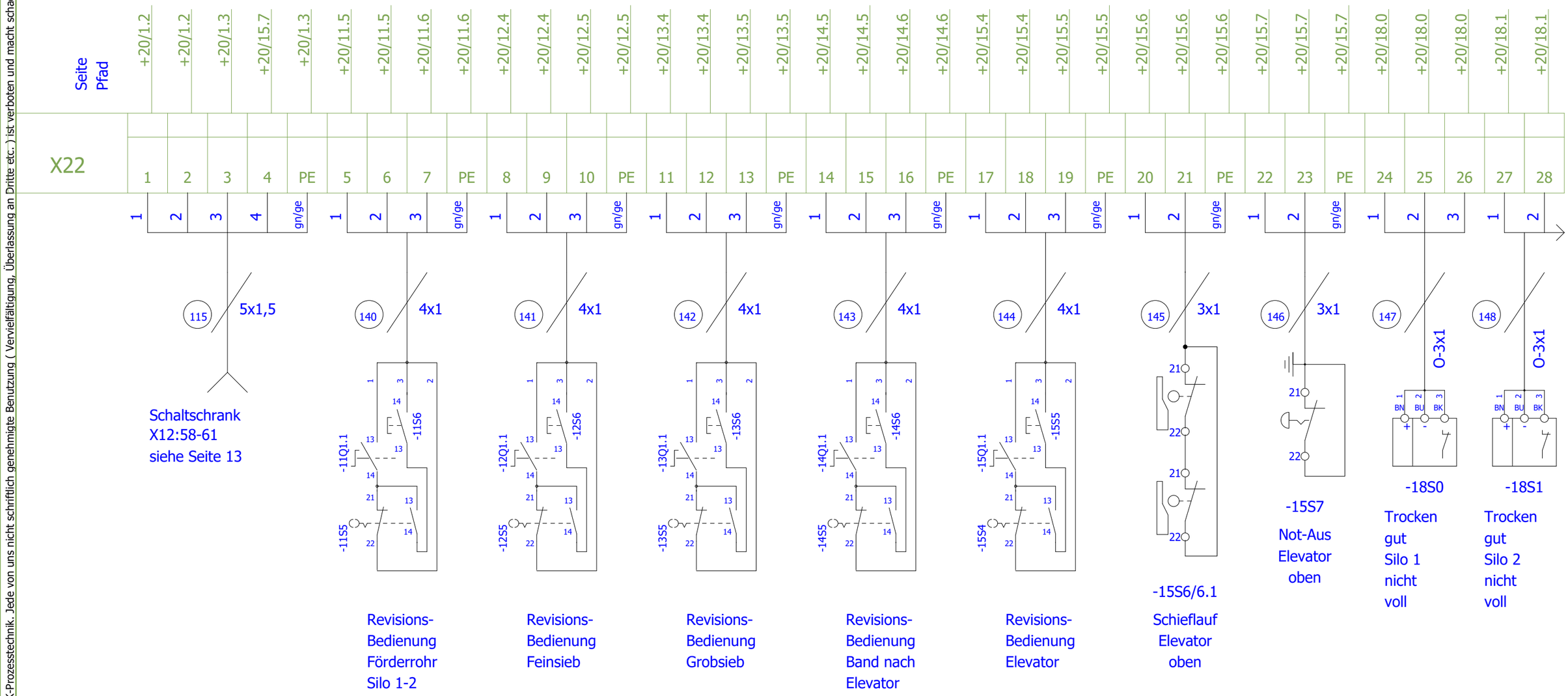

Folgeblatt 19

Änderungsdatum 26.02.2015	Projektverantwortlicher RoHe	PROZESSTECHNIK	Riedstraße 10 79787 Lauchringen Tel: +49(7741)9199-0 Fax: +49(7741)-9199-11	Glaser Malsch Quarzaufbereitung	Füllstände ET-Station
Bearbeiter	EPL				
Index					

Anlage/Ort	=KL +20	Name	=KL+20/18
		Aktuelle Seite	140
AB-Nr.: 565		Gesamtseitenzahl	218

Diese Zeichnung und Planung ist Eigentum der Fa. RK-Prozesstechnik. Jede von uns nicht schriftlich genehmigte Benutzung (Vervielfältigung, Überlassung an Dritte etc.) ist verboten und macht schadenersatzpflichtig.

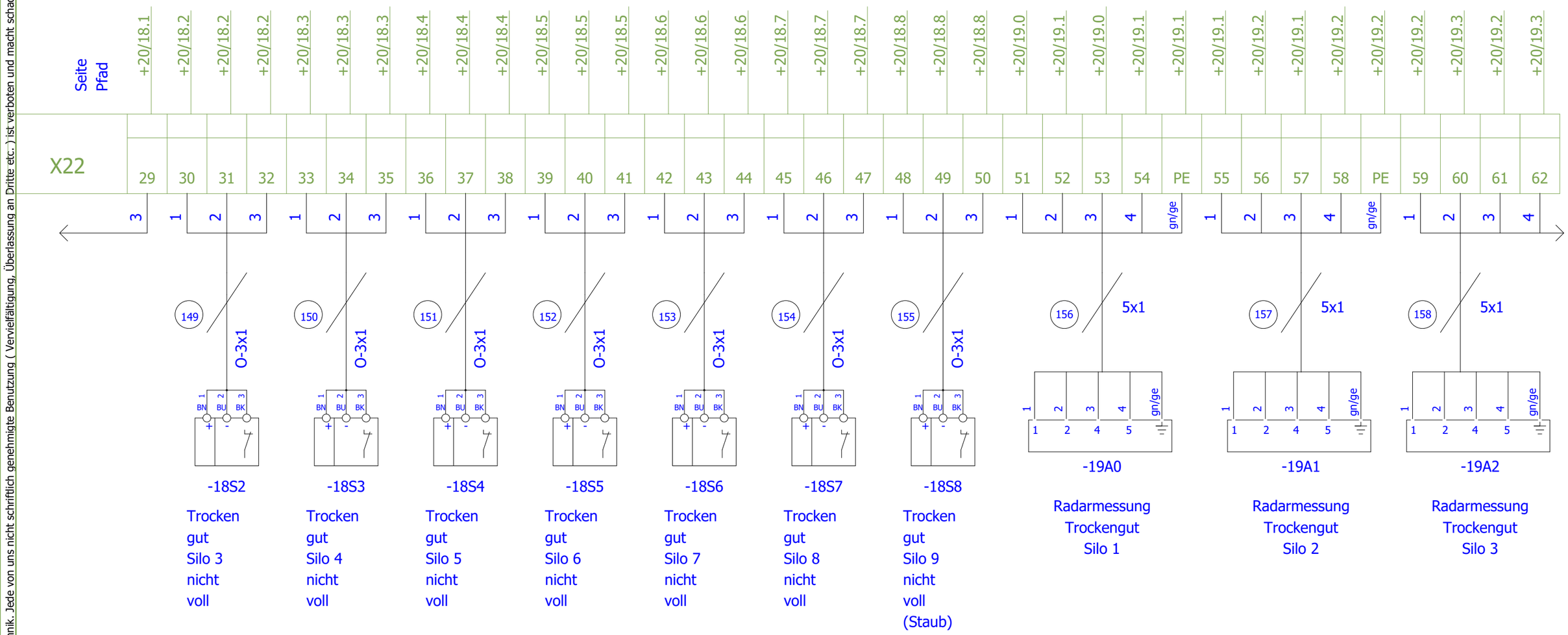

Folgeblatt 20

Änderungsdatum 26.02.2015	Projektverantwortlicher RoHe	PROZESSTECHNIK ENGINEERING AUTOMATION CONTROLLING	Riedstraße 10 79787 Lauchringen Tel: +49(7741)9199-0 Fax: +49(7741)-9199-11	Glaser Malsch Quarzaufbereitung	Füllstände ET-Station
Bearbeiter	EPL				
Index					

Anlage/Ort	=KL +20	Name	=KL+20/19
		Aktuelle Seite	141
AB-Nr.: 565		Gesamtseitenzahl	218

Diese Zeichnung und Planung ist Eigentum der Fa. RK-Prozesstechnik. Jede von uns nicht schriftlich genehmigte Benutzung (Vervielfältigung, Überlassung an Dritte etc.) ist verboten und macht schadenersatzpflichtig.

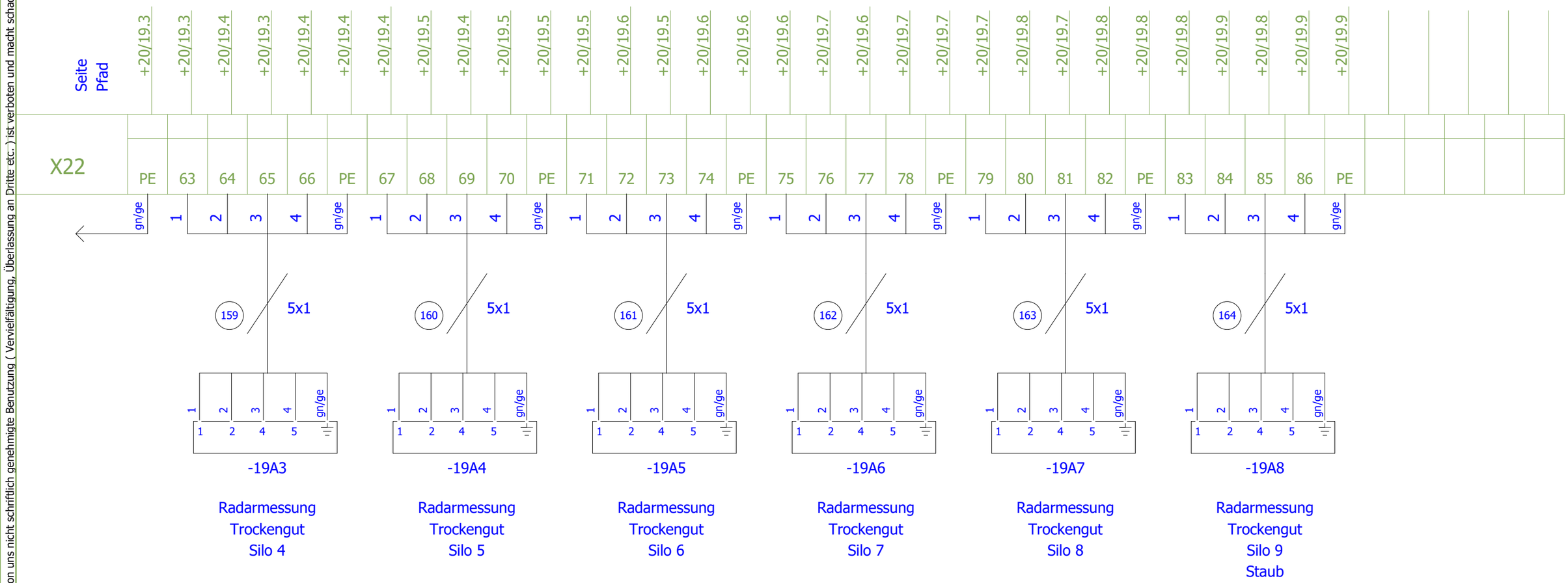

Änderungsdatum 26.02.2015	Projektverantwortlicher RoHe	PROZESSTECHNIK ENGINEERING AUTOMATION CONTROLLING	Glaser Malsch Quarzaufbereitung	Füllstände ET-Station	Anlage/Ort =KL +20
Bearbeiter	EPL				AB-Nr.: 565
Index					

Riedstraße 10
79787 Lauchringen
Tel: +49(7741)9199-0
Fax: +49(7741)-9199-11

Name	=KL+20/20
Aktuelle Seite	142
Gesamtseitenzahl	218

Diese Zeichnung und Planung ist Eigentum der Fa. RK-Prozesstechnik. Jede von uns nicht schriftlich genehmigte Benutzung (Vervielfältigung, Überlassung an Dritte etc.) ist verboten und macht schadenersatzpflichtig.

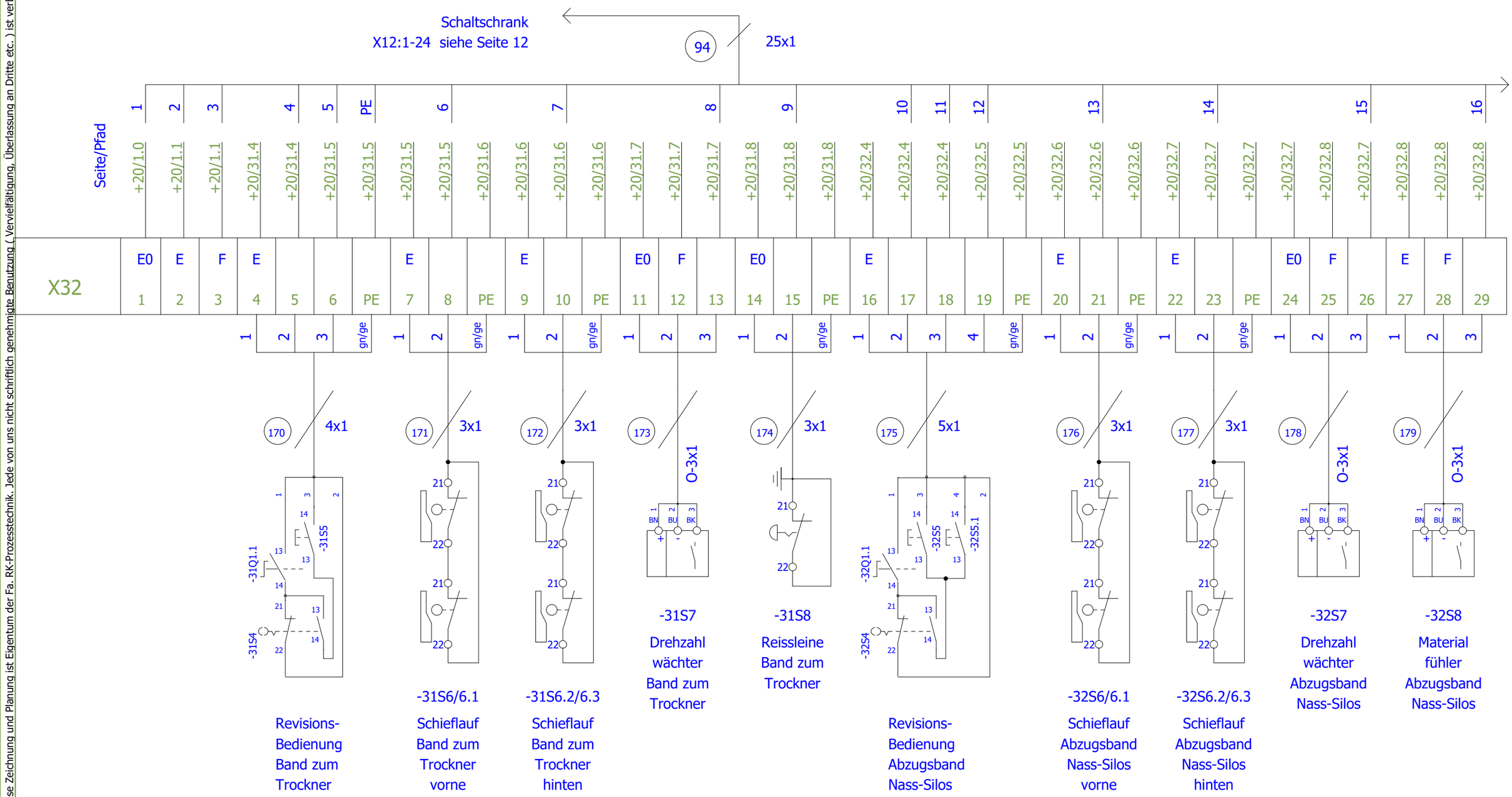

Folgeblatt 22

Änderungsdatum 26.02.2015	Projektverantwortlicher RoHe		
Bearbeiter	EPL		
Index			

PROZESSTECHNIK
ENGINEERING AUTOMATION CONTROLLING
Riedstraße 10
79787 Lauchringen
Tel: +49(7741)9199-0
Fax: +49(7741)-9199-11

Glaser Malsch
Quarzaufbereitung

Klemmenkasten
Nassdosierung

Anlage/Ort =KL +20

AB-Nr.: 565

Name	=KL+20/21
Aktuelle Seite	143
Gesamtseitenzahl	218

Diese Zeichnung und Planung ist Eigentum der Fa. RK-Prozesstechnik. Jede von uns nicht schriftlich genehmigte Benutzung (Vervielfältigung, Überlassung an Dritte etc.) ist verboten und macht schadenersatzpflichtig.

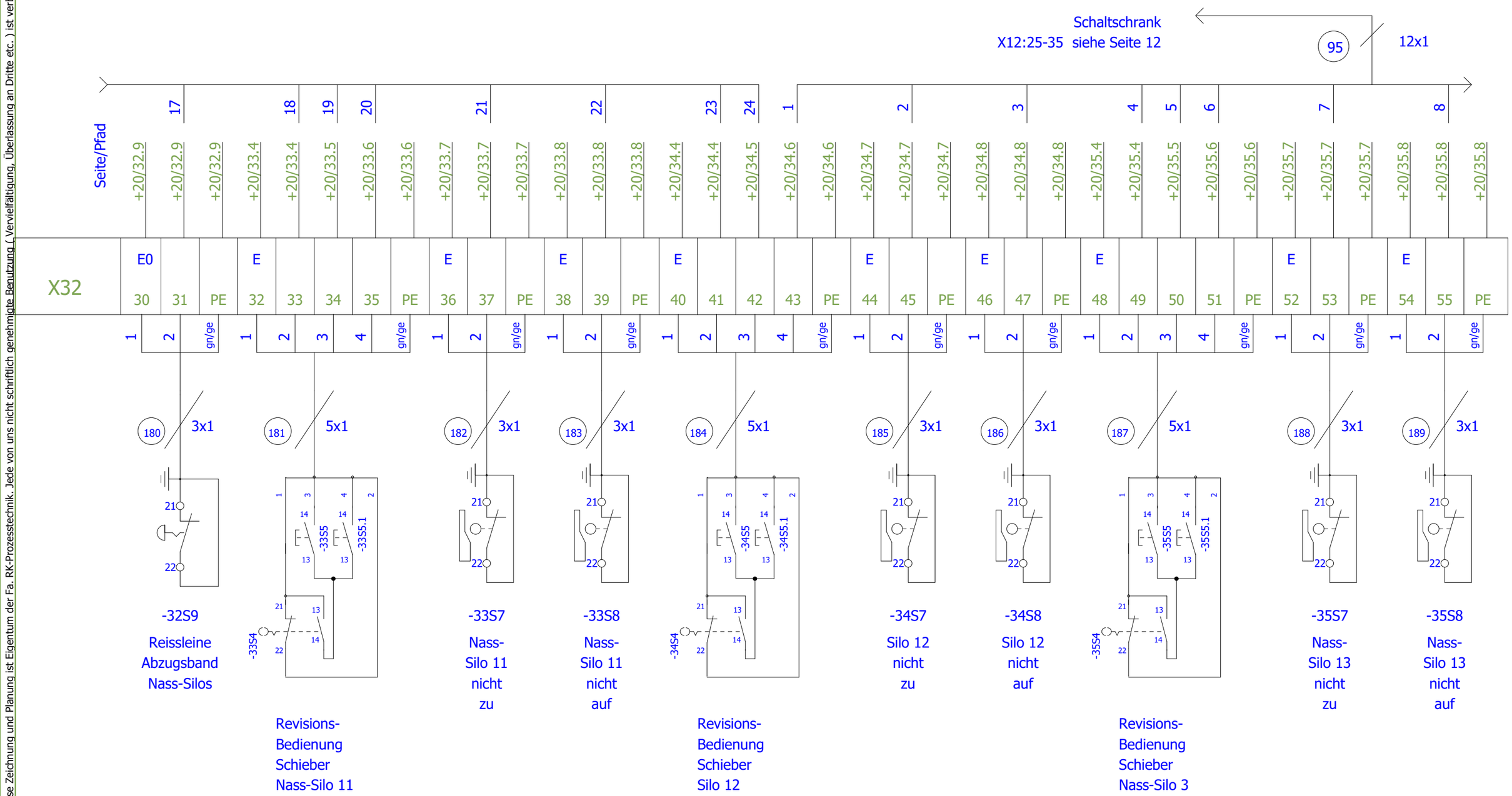

Folgeblatt 23

Änderungsdatum 19.10.2022	Projektverantwortlicher RoHe	Riedstraße 10 79787 Lauchringen Tel: +49(7741)9199-0 Fax: +49(7741)-9199-11	Glaser Malsch Quarzaufbereitung
Bearbeiter	EPL		
Index			

Klemmenkasten Silo 12
Nassdosierung Silo 11+13

Anlage/Ort =KL
+20

AB-Nr.: 565

Name	=KL+20/22
Aktuelle Seite	144
Gesamtseitenzahl	218

Diese Zeichnung und Planung ist Eigentum der Fa. RK-Prozesstechnik. Jede von uns nicht schriftlich genehmigte Benutzung (Vervielfältigung, Überlassung an Dritte etc.) ist verboten und macht schadenersatzpflichtig.

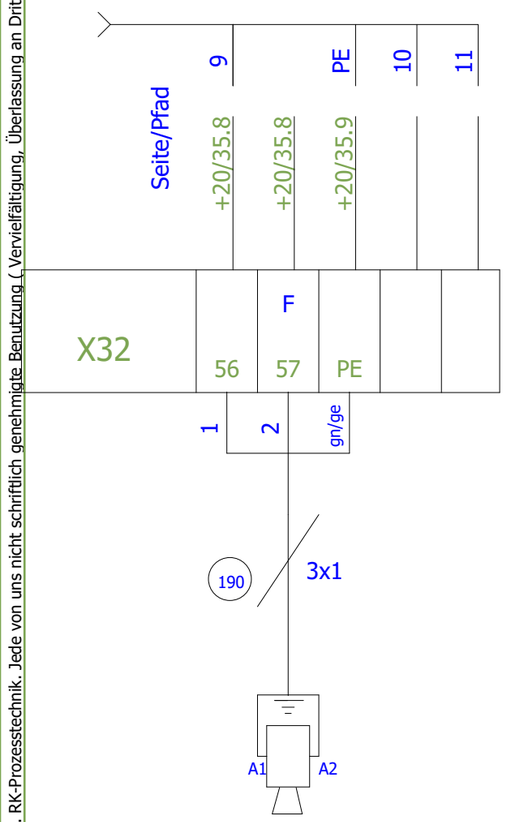

-35H9

Anlauf
warnung
bis Trockner

Änderungsdatum 26.02.2015	Projektverantwortlicher RoHe	PROZESSTECHNIK ENGINEERING AUTOMATION CONTROLLING	Glaser Malsch Quarzaufbereitung	Klemmenkasten Nassdosierung	Anlage/Ort =KL +20
Bearbeiter	EPL				AB-Nr.: 565
Index					

Riedstraße 10
79787 Lauchringen
Tel: +49(7741)9199-0
Fax: +49(7741)-9199-11

Name	=KL+20/23
Aktuelle Seite	145
Gesamtseitenzahl	218

Diese Zeichnung und Planung ist Eigentum der Fa. RK-Prozesstechnik. Jede von uns nicht schriftlich genehmigte Benutzung (Vervielfältigung, Überlassung an Dritte etc.) ist verboten und macht schadenersatzpflichtig.

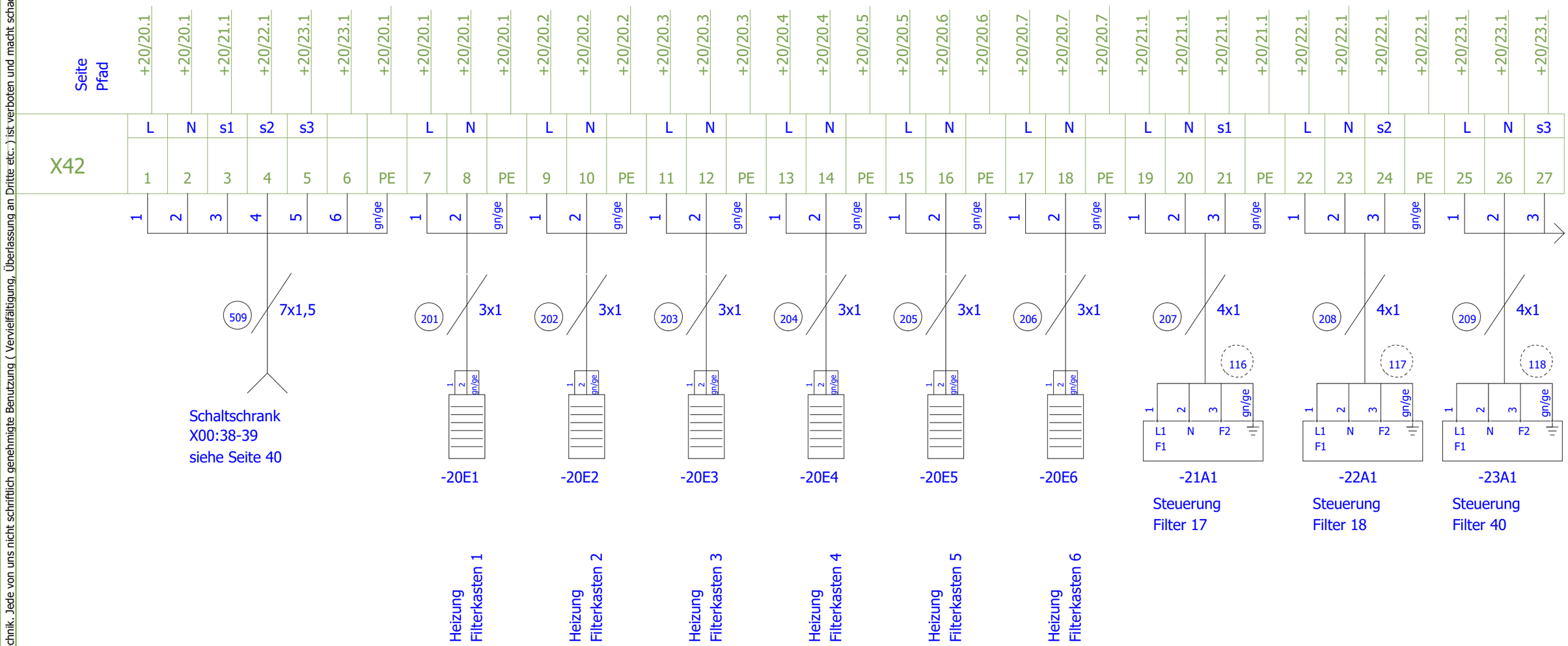

Folgeblatt 25

Änderungsdatum 26.02.2015	Projektverantwortlicher RoHe		
Bearbeiter	EPL		
Index			

PROZESSTECHNIK
ENGINEERING AUTOMATION CONTROLLING
Riedstraße 10
79787 Lauchringen
Tel: +49(7741)9199-0
Fax: +49(7741)-9199-11

Glaser Malsch
Quarzaufbereitung

Klemmenkasten
Filtersteuerungen

Anlage/Ort =KL
+20

AB-Nr.: 565

Name	=KL+20/24
Aktuelle Seite	146
Gesamtseitenzahl	218

Diese Zeichnung und Planung ist Eigentum der Fa. RK-Prozesstechnik. Jede von uns nicht schriftlich genehmigte Benutzung (Vervielfältigung, Überlassung an Dritte etc.) ist verboten und macht schadenersatzpflichtig.

Seite
Pfad
+20/23.1

X42

PE	

gn/ge

Folgeblatt +30/26

Änderungsdatum 26.02.2015	Projektverantwortlicher RoHe	Anlage/Ort =KL +20	Name =KL+20/25
Bearbeiter EPL			Aktuelle Seite 147
Index		AB-Nr.: 565	Gesamtseitenzahl 218

PROZESSTECHNIK
ENGINEERING AUTOMATION CONTROLLING
Riedstraße 10
79787 Lauchringen
Tel: +49(7741)9199-0
Fax: +49(7741)-9199-11

Glaser Malsch
Quarzaufbereitung

Klemmenkasten
Filtersteuerungen

Diese Zeichnung und Planung ist Eigentum der Fa. RK-Prozesstechnik. Jede von uns nicht schriftlich genehmigte Benutzung (Vervielfältigung, Überlassung an Dritte etc.) ist verboten und macht schadenersatzpflichtig.

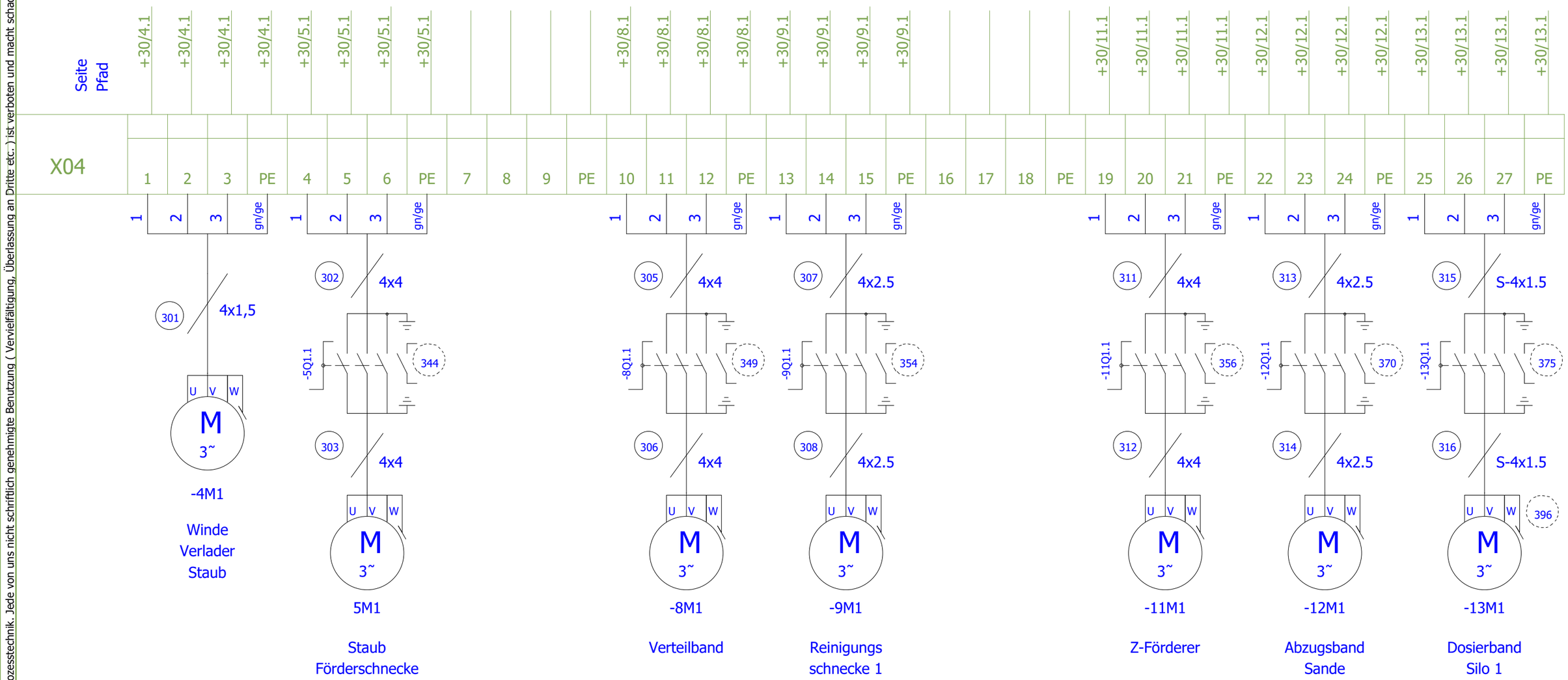

+20/25

Folgeblatt 27

Änderungsdatum 26.02.2015	Projektverantwortlicher RoHe	PROZESSTECHNIK ENGINEERING AUTOMATION CONTROLLING	Riedstraße 10 79787 Lauchringen Tel: +49(7741)9199-0 Fax: +49(7741)-9199-11	Glaser Malsch Quarzaufbereitung	Klemmleiste Trockendosierung
Bearbeiter	EPL				
Index					

Anlage/Ort	=KL +30	Name	=KL+30/26
		Aktuelle Seite	148
AB-Nr.: 565		Gesamtseitenzahl	218

Diese Zeichnung und Planung ist Eigentum der Fa. RK-Prozesstechnik. Jede von uns nicht schriftlich genehmigte Benutzung (Vervielfältigung, Überlassung an Dritte etc.) ist verboten und macht schadenersatzpflichtig.

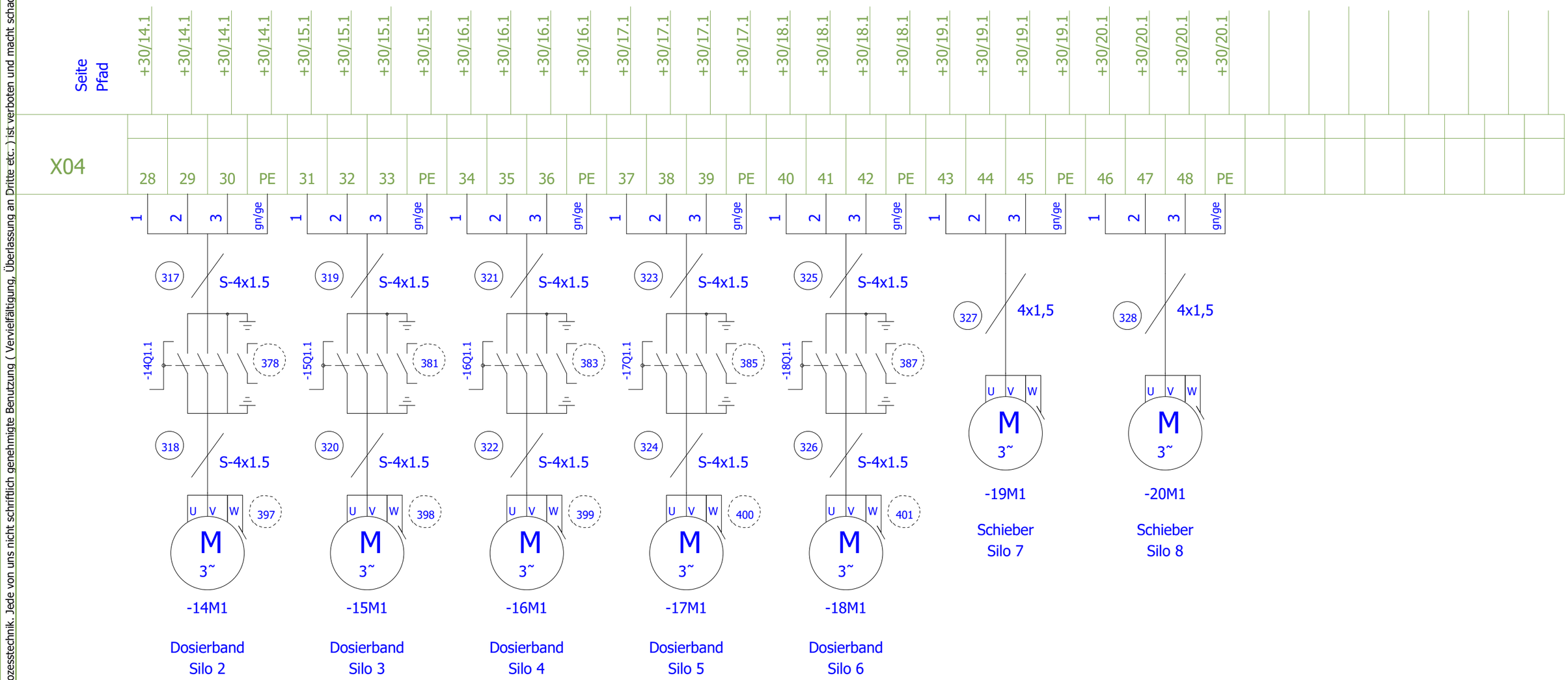

Folgeblatt 28

Änderungsdatum 26.02.2015	Projektverantwortlicher RoHe	PROZESSTECHNIK ENGINEERING AUTOMATION CONTROLLING	Riedstraße 10 79787 Lauchringen Tel: +49(7741)9199-0 Fax: +49(7741)-9199-11	Glaser Malsch Quarzaufbereitung	Klemmleiste Trockendosierung
Bearbeiter	EPL				
Index					

Anlage/Ort	=KL +30	Name	=KL+30/27
		Aktuelle Seite	149
AB-Nr.: 565		Gesamtseitenzahl	218

Diese Zeichnung und Planung ist Eigentum der Fa. RK-Prozesstechnik. Jede von uns nicht schriftlich genehmigte Benutzung (Vervielfältigung, Überlassung an Dritte etc.) ist verboten und macht schadenersatzpflichtig.

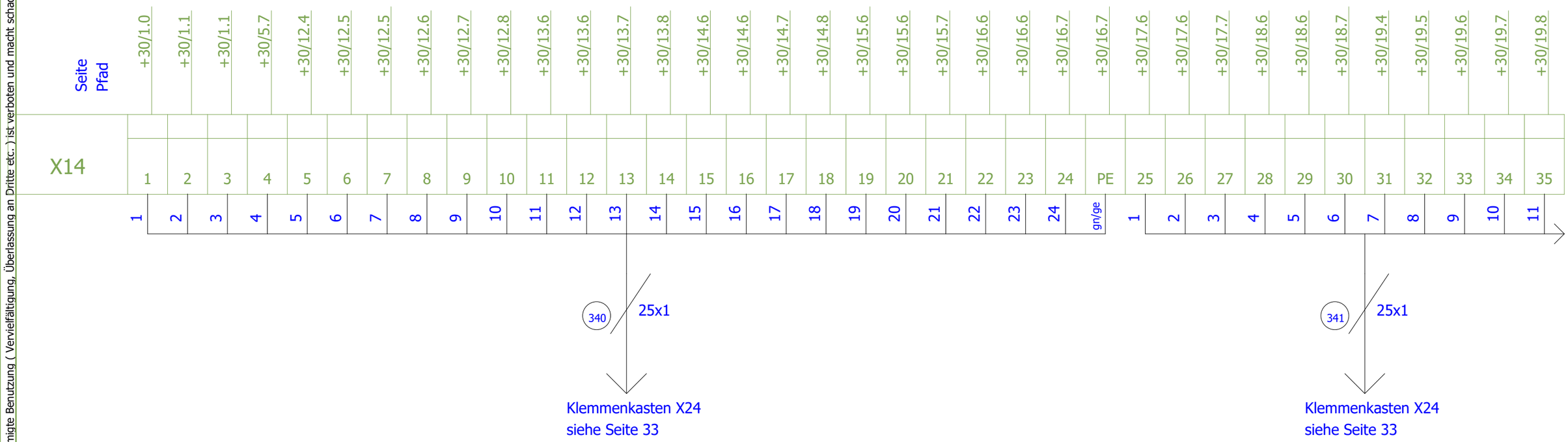

Folgeblatt 29

Änderungsdatum 26.02.2015	Projektverantwortlicher RoHe		
Bearbeiter	EPL		
Index			

PROZESSTECHNIK
ENGINEERING AUTOMATION CONTROLLING
Riedstraße 10
79787 Lauchringen
Tel: +49(7741)9199-0
Fax: +49(7741)-9199-11

Glaser Malsch
Quarzaufbereitung

Klemmleiste
Trockendosierung

Anlage/Ort =KL
+30

AB-Nr.: 565

Name	=KL+30/28
Aktuelle Seite	150
Gesamtseitenzahl	218

Diese Zeichnung und Planung ist Eigentum der Fa. RK-Prozesstechnik. Jede von uns nicht schriftlich genehmigte Benutzung (Vervielfältigung, Überlassung an Dritte etc.) ist verboten und macht schadenersatzpflichtig.

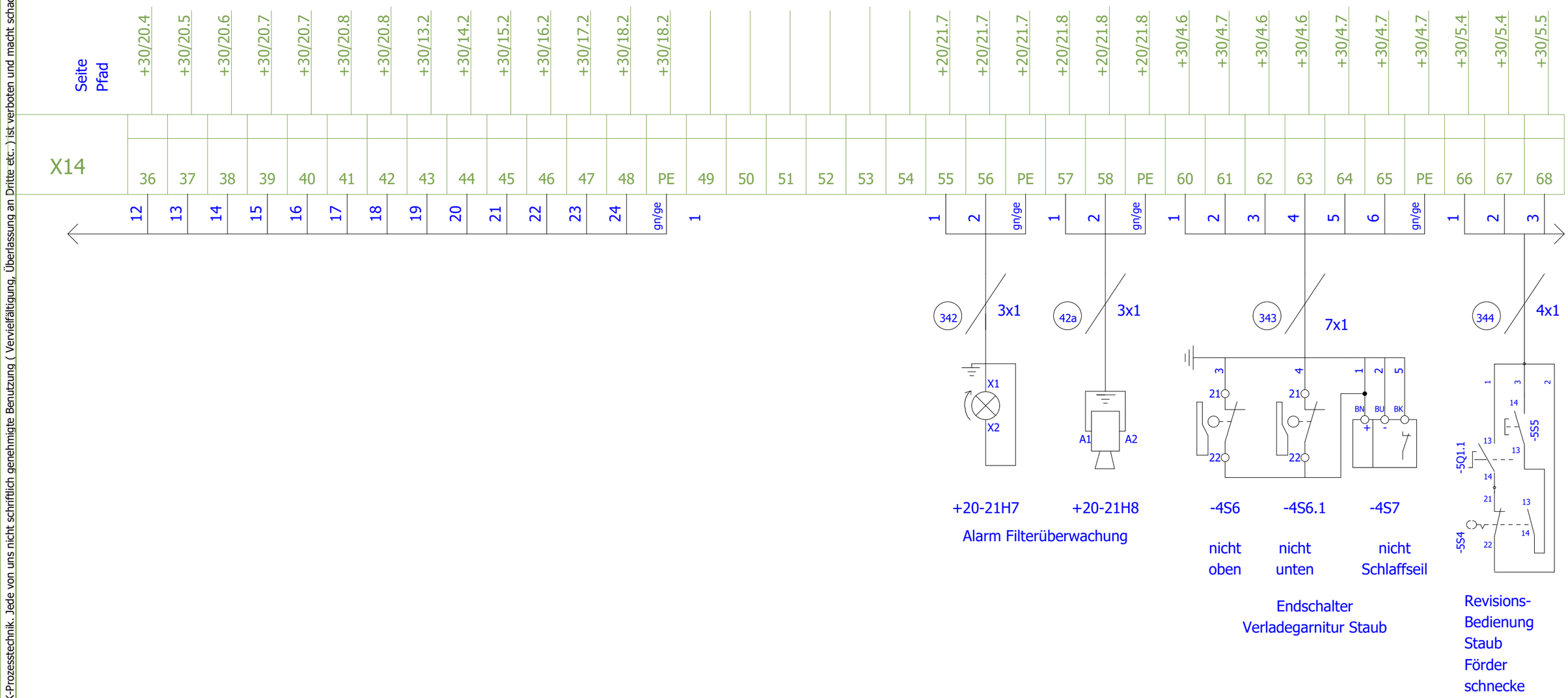

Folgeblatt 30

Änderungsdatum 26.02.2015	Projektverantwortlicher RoHe	PROZESSTECHNIK ENGINEERING AUTOMATION CONTROLLING	Riedstraße 10 79787 Lauchringen Tel: +49(7741)9199-0 Fax: +49(7741)-9199-11	Glaser Malsch Quarzaufbereitung	Klemmleiste Trockendosierung
Bearbeiter	EPL				
Index					

Anlage/Ort =KL +30

AB-Nr.: 565

Name	=KL+30/29
Aktuelle Seite	151
Gesamtseitenzahl	218

Diese Zeichnung und Planung ist Eigentum der Fa. RK-Prozesstechnik. Jede von uns nicht schriftlich genehmigte Benutzung (Vervielfältigung, Überlassung an Dritte etc.) ist verboten und macht schadenersatzpflichtig.

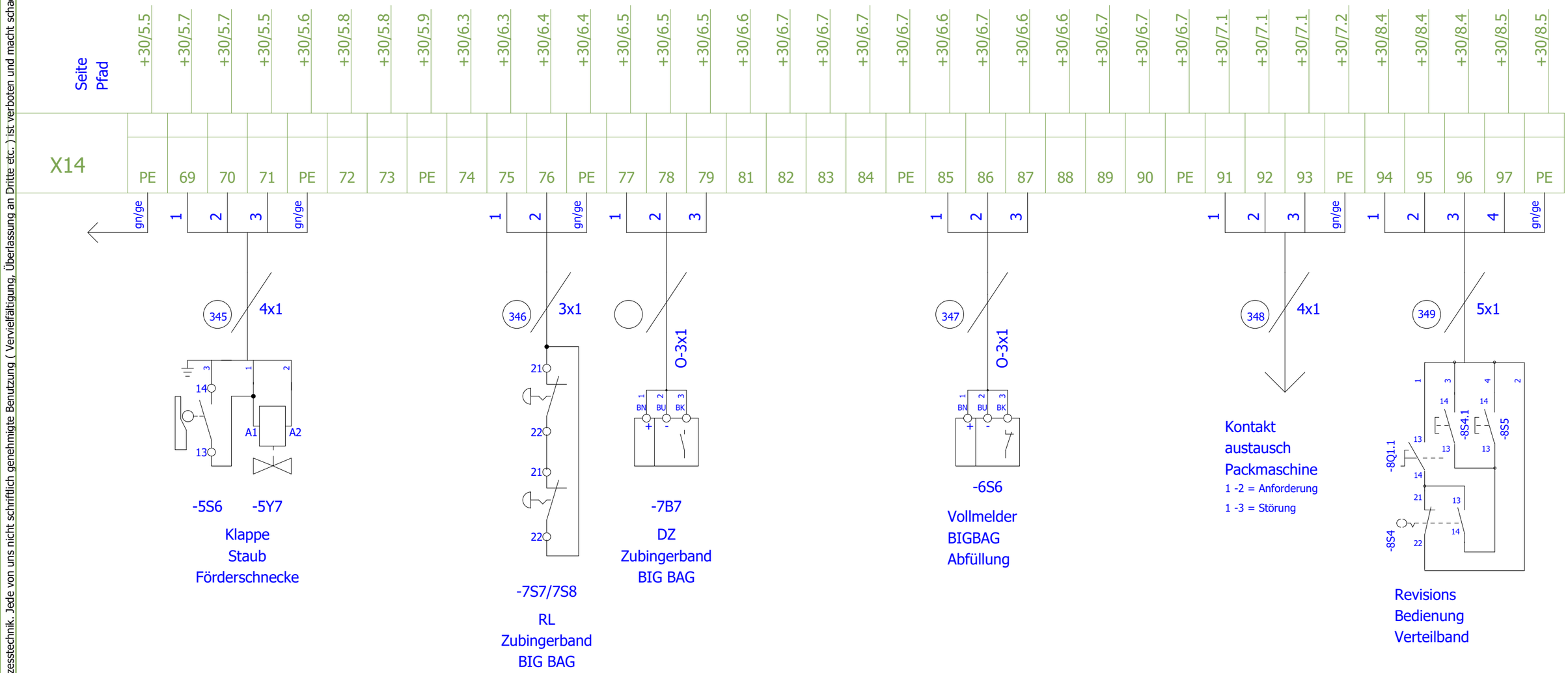

Folgeblatt 31

Änderungsdatum 26.02.2015	Projektverantwortlicher RoHe	Riedstraße 10 79787 Lauchringen Tel: +49(7741)9199-0 Fax: +49(7741)-9199-11	Glaser Malsch Quarzaufbereitung	Klemmleiste Trockendosierung	Anlage/Ort =KL +30
Bearbeiter EPL					AB-Nr.: 565
Index					

Name	=KL+30/30
Aktuelle Seite	152
Gesamtseitenzahl	218

Diese Zeichnung und Planung ist Eigentum der Fa. RK-Prozesstechnik. Jede von uns nicht schriftlich genehmigte Benutzung (Vervielfältigung, Überlassung an Dritte etc.) ist verboten und macht schadenersatzpflichtig.

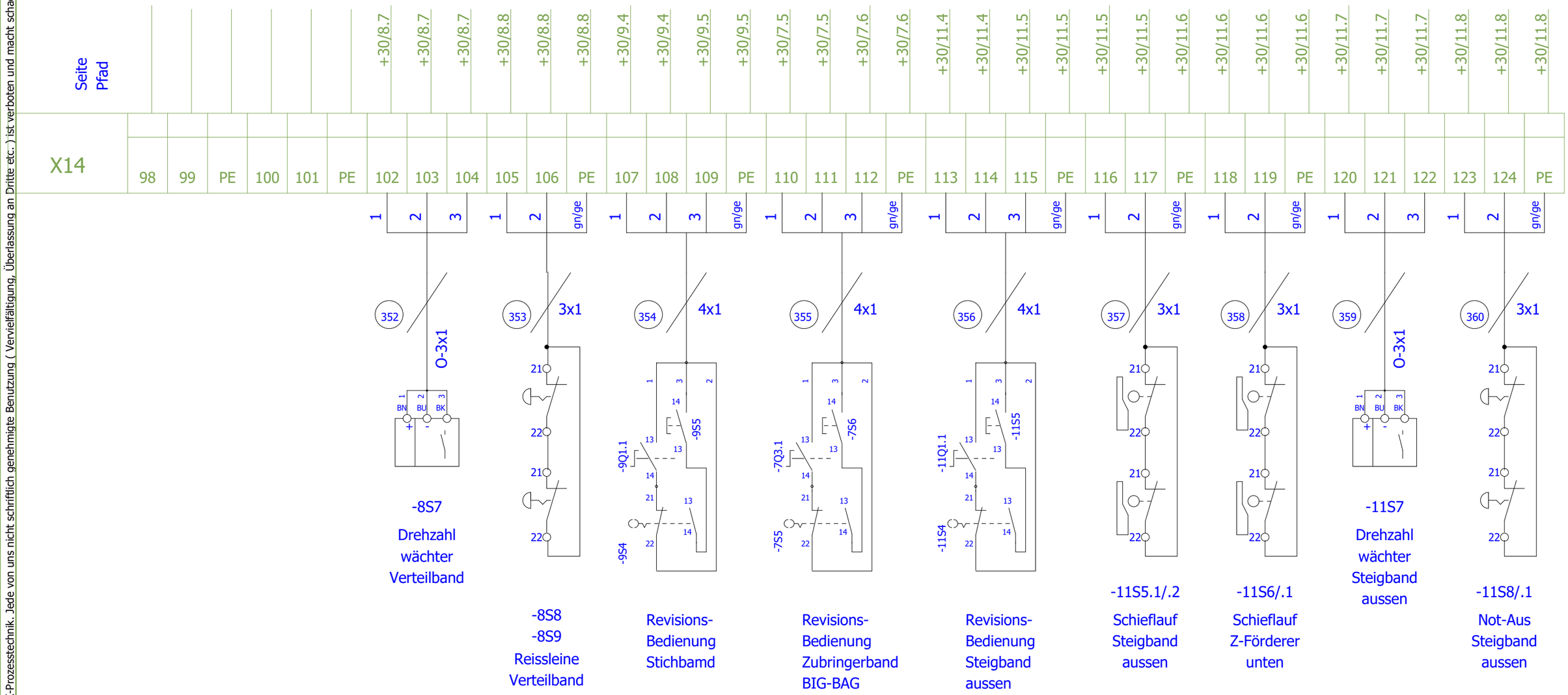

Änderungsdatum 26.02.2015	Projektverantwortlicher RoHe	Riedstraße 10 79787 Lauchringen Tel: +49(7741)9199-0 Fax: +49(7741)-9199-11	Glaser Malsch Quarzaufbereitung
Bearbeiter	EPL		
Index			

Klemmleiste
Trockendosierung

Anlage/Ort =KL +30

AB-Nr.: 565

Name	=KL+30/31
Aktuelle Seite	153
Gesamtseitenzahl	218

Diese Zeichnung und Planung ist Eigentum der Fa. RK-Prozesstechnik. Jede von uns nicht schriftlich genehmigte Benutzung (Vervielfältigung, Überlassung an Dritte etc.) ist verboten und macht schadenersatzpflichtig.

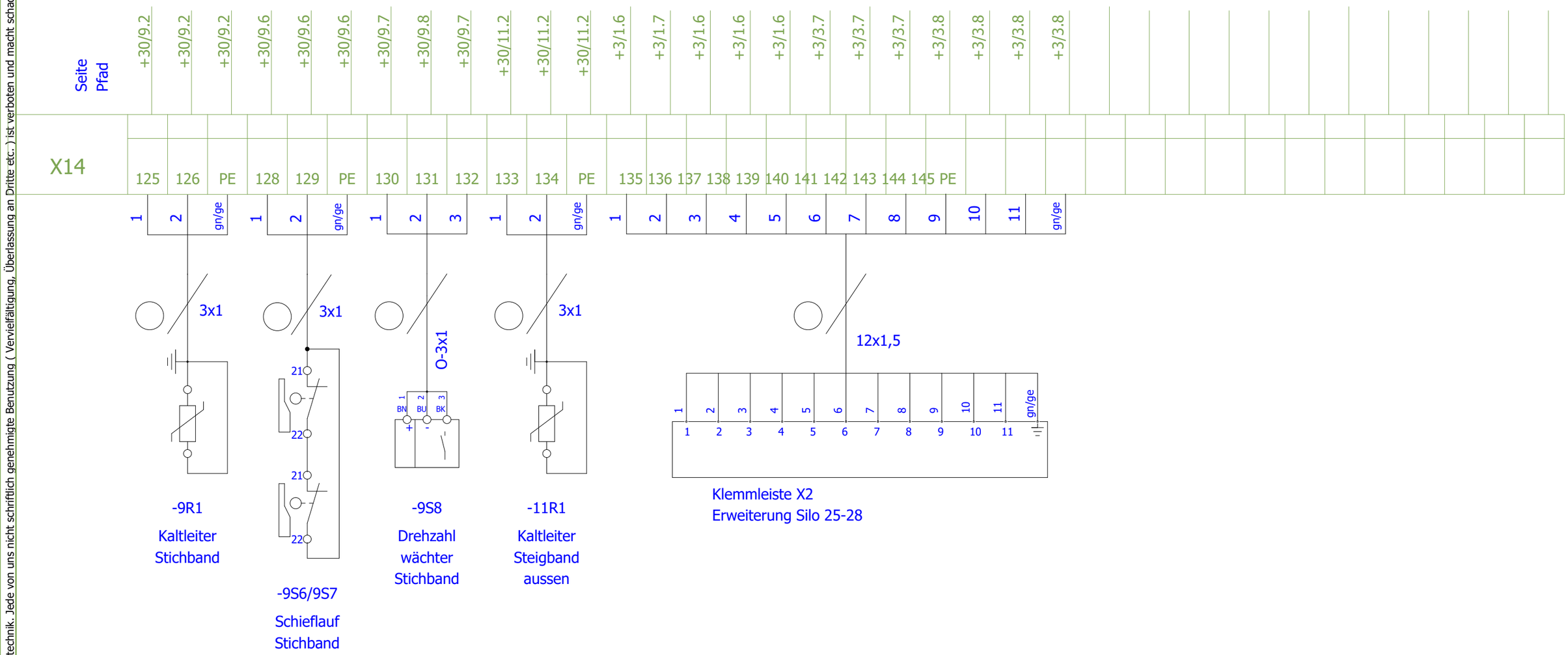

Folgeblatt 33

Änderungsdatum 26.02.2015	Projektverantwortlicher RoHe		
Bearbeiter	EPL		
Index			

PROZESSTECHNIK
ENGINEERING AUTOMATION CONTROLLING
Riedstraße 10
79787 Lauchringen
Tel: +49(7741)9199-0
Fax: +49(7741)-9199-11

Glaser Malsch
Quarzaufbereitung

Klemmleiste
Trockendosierung

Anlage/Ort =KL
+30

AB-Nr.: 565

Name	=KL+30/32
Aktuelle Seite	154
Gesamtseitenzahl	218

Diese Zeichnung und Planung ist Eigentum der Fa. RK-Prozesstechnik. Jede von uns nicht schriftlich genehmigte Benutzung (Vervielfältigung, Überlassung an Dritte etc.) ist verboten und macht schadenersatzpflichtig.

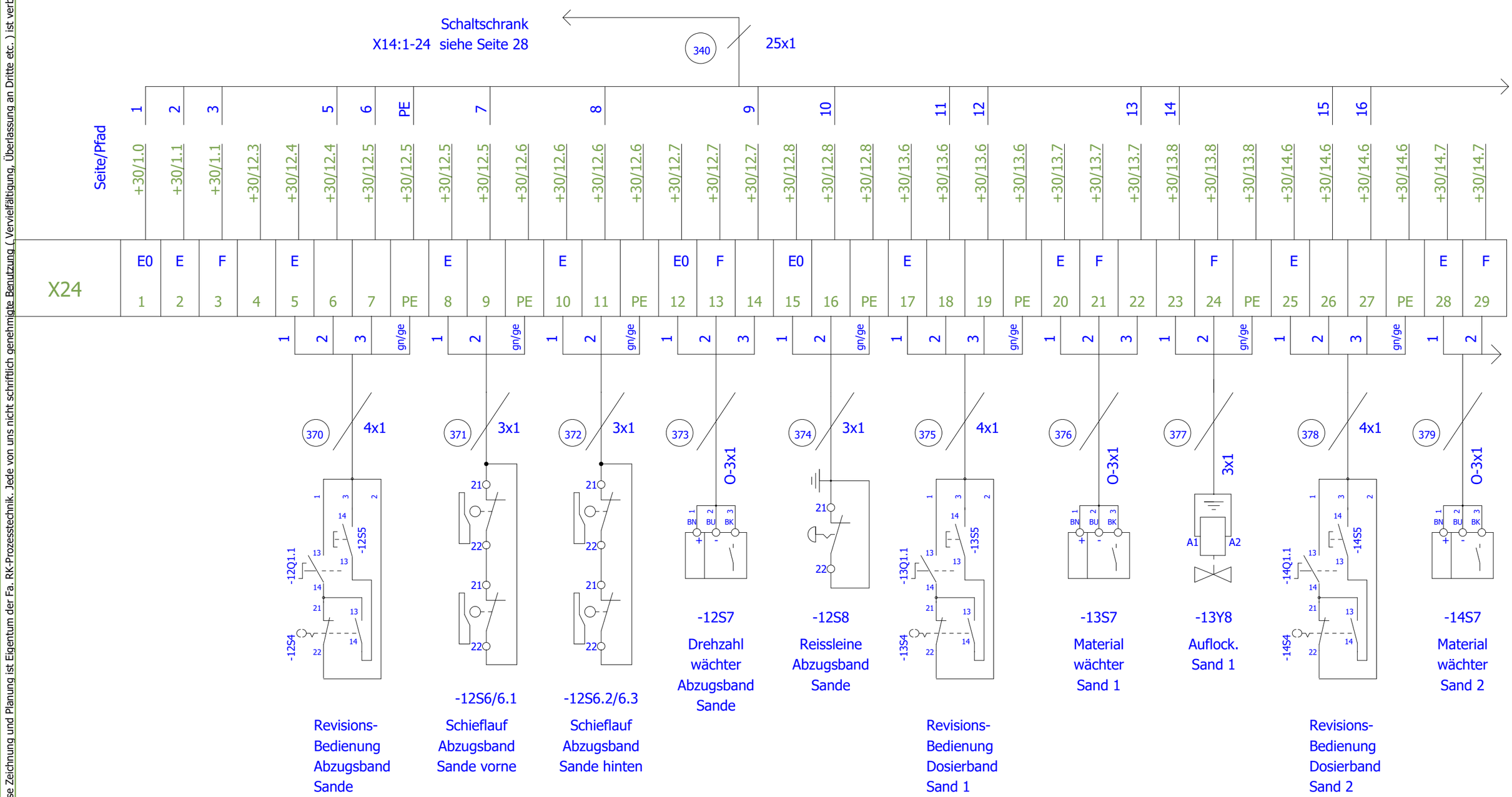

Änderungsdatum 26.02.2015	Projektverantwortlicher RoHe	Riedstraße 10 79787 Lauchringen Tel: +49(7741)9199-0 Fax: +49(7741)-9199-11	Glaser Malsch Quarzaufbereitung
Bearbeiter EPL			
Index			

Klemmenkasten
Trockendosierung

Anlage/Ort =KL +30

AB-Nr.: 565

Name	=KL+30/33
Aktuelle Seite	155
Gesamtseitenzahl	218

Diese Zeichnung und Planung ist Eigentum der Fa. RK-Prozesstechnik. Jede von uns nicht schriftlich genehmigte Benutzung (Vervielfältigung, Überlassung an Dritte etc.) ist verboten und macht schadenersatzpflichtig.

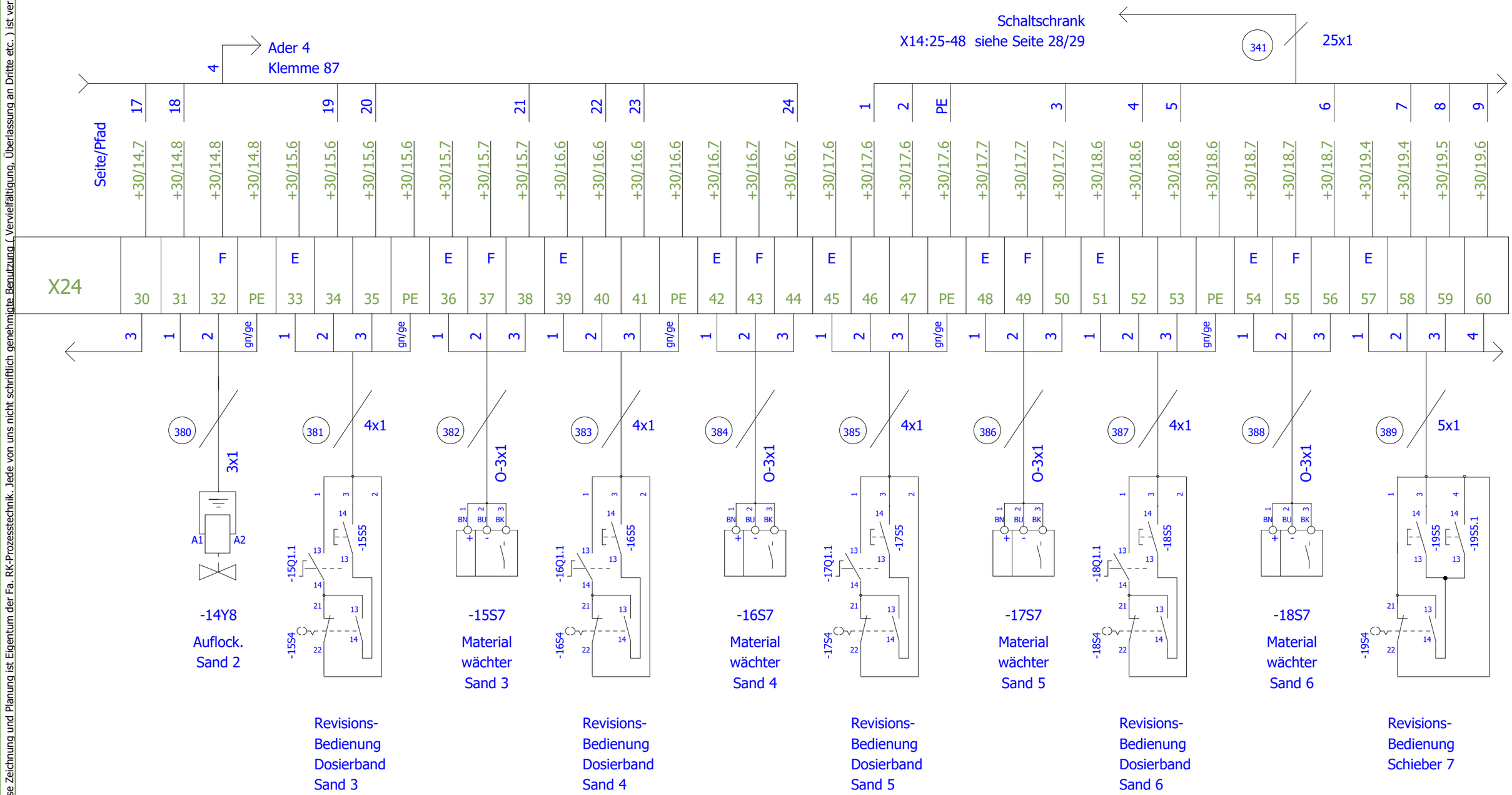

Folgeblatt 35

Änderungsdatum 26.02.2015	Projektverantwortlicher RoHe	Riedstraße 10 79787 Lauchringen Tel: +49(7741)9199-0 Fax: +49(7741)-9199-11	Glaser Malsch Quarzaufbereitung
Bearbeiter	EPL		
Index			

Klemmenkasten
Trockendosierung

Anlage/Ort =KL
+30

AB-Nr.: 565

Name	=KL+30/34
Aktuelle Seite	156
Gesamtseitenzahl	218

Diese Zeichnung und Planung ist Eigentum der Fa. RK-Prozesstechnik. Jede von uns nicht schriftlich genehmigte Benutzung (Vervielfältigung, Überlassung an Dritte etc.) ist verboten und macht schadenersatzpflichtig.

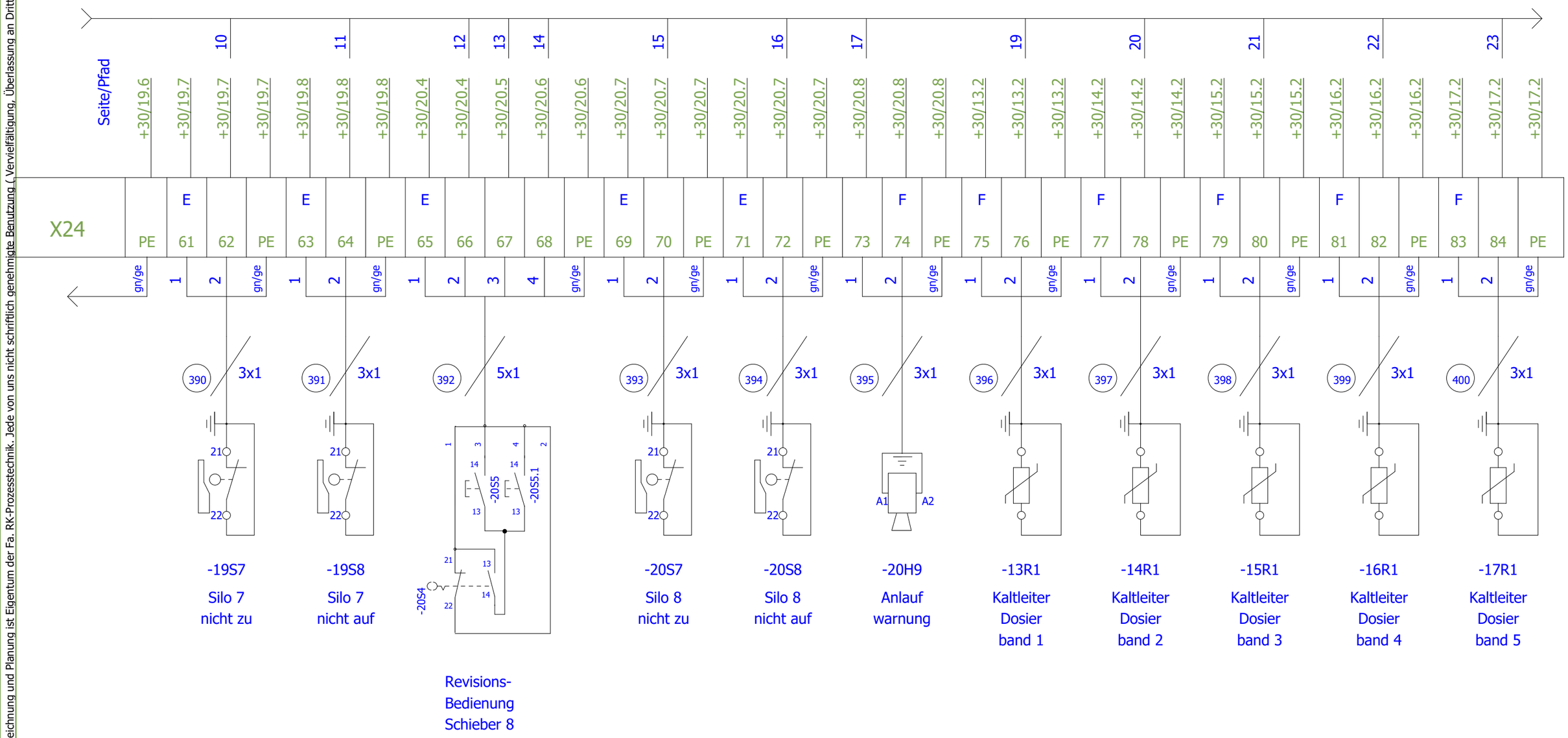

Änderungsdatum 26.02.2015	Projektverantwortlicher RoHe		
Bearbeiter	EPL		
Index			

PROZESSTECHNIK
Riedstraße 10
79787 Lauchringen
Tel: +49(7741)9199-0
Fax: +49(7741)-9199-11

Glaser Malsch
Quarzaufbereitung

Klemmenkasten
Trockendosierung

Anlage/Ort =KL +30

AB-Nr.: 565

Name	=KL+30/35
Aktuelle Seite	157
Gesamtseitenzahl	218

Diese Zeichnung und Planung ist Eigentum der Fa. RK-Prozesstechnik. Jede von uns nicht schriftlich genehmigte Benutzung (Vervielfältigung, Überlassung an Dritte etc.) ist verboten und macht schadenersatzpflichtig.

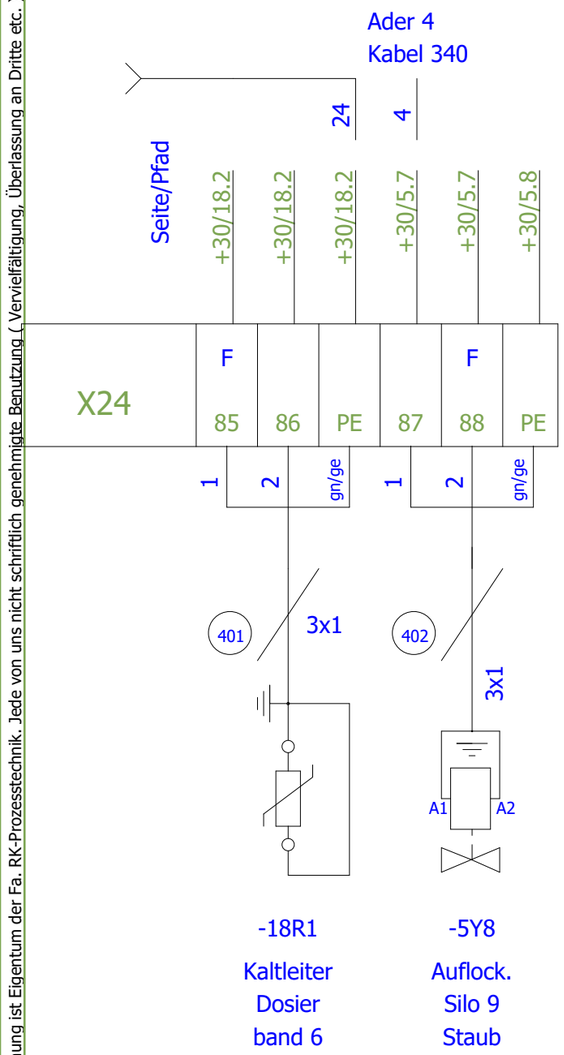

Änderungsdatum 26.02.2015	Projektverantwortlicher RoHe	PROZESSTECHNIK ENGINEERING AUTOMATION CONTROLLING	Riedstraße 10 79787 Lauchringen Tel: +49(7741)9199-0 Fax: +49(7741)-9199-11	Glaser Malsch Quarzaufbereitung	Klemmenkasten Trockendosierung
Bearbeiter	EPL				
Index					

Anlage/Ort	=KL +30	Name	=KL+30/36
		Aktuelle Seite	158
AB-Nr.: 565		Gesamtseitenzahl	218

Diese Zeichnung und Planung ist Eigentum der Fa. RK-Prozesstechnik. Jede von uns nicht schriftlich genehmigte Benutzung (Vervielfältigung, Überlassung an Dritte etc.) ist verboten und macht schadenersatzpflichtig.

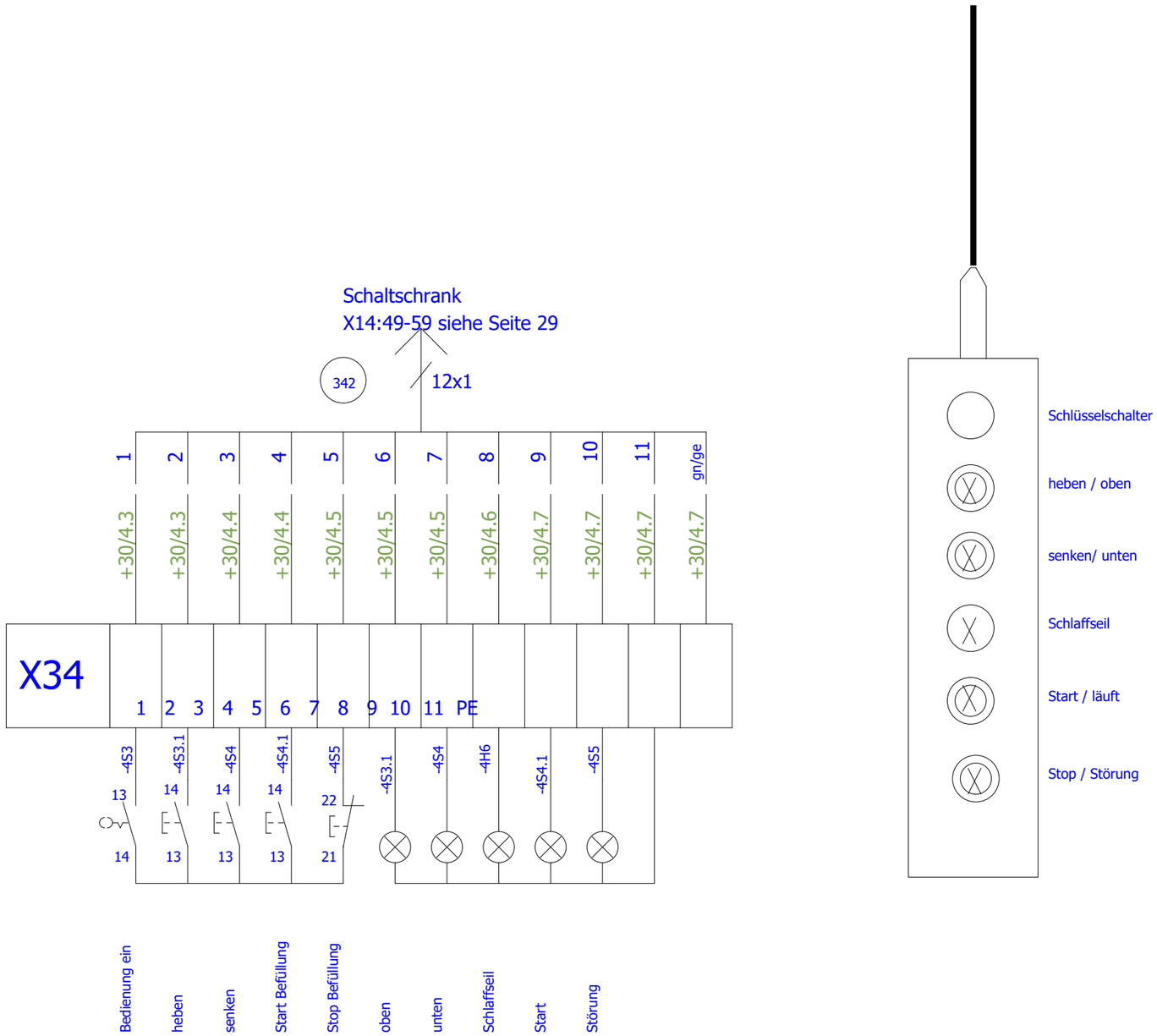

Folgeblatt +ALLG/39

Änderungsdatum 26.02.2015	Projektverantwortlicher RoHe		
Bearbeiter	EPL		
Index			

PROZESSTECHNIK
ENGINEERING AUTOMATION CONTROLLING
Riedstraße 10
79787 Lauchringen
Tel: +49(7741)9199-0
Fax: +49(7741)-9199-11

Glaser Malsch
Quarzaufbereitung

Vorortbedienung
Verlader Staub

Anlage/Ort =KL
+30

AB-Nr.: 565

Name	=KL+30/37
Aktuelle Seite	159
Gesamtseitenzahl	218

Diese Zeichnung und Planung ist Eigentum der Fa. RK-Prozesstechnik. Jede von uns nicht schriftlich genehmigte Benutzung (Vervielfältigung, Überlassung an Dritte etc.) ist verboten und macht schadenersatzpflichtig.

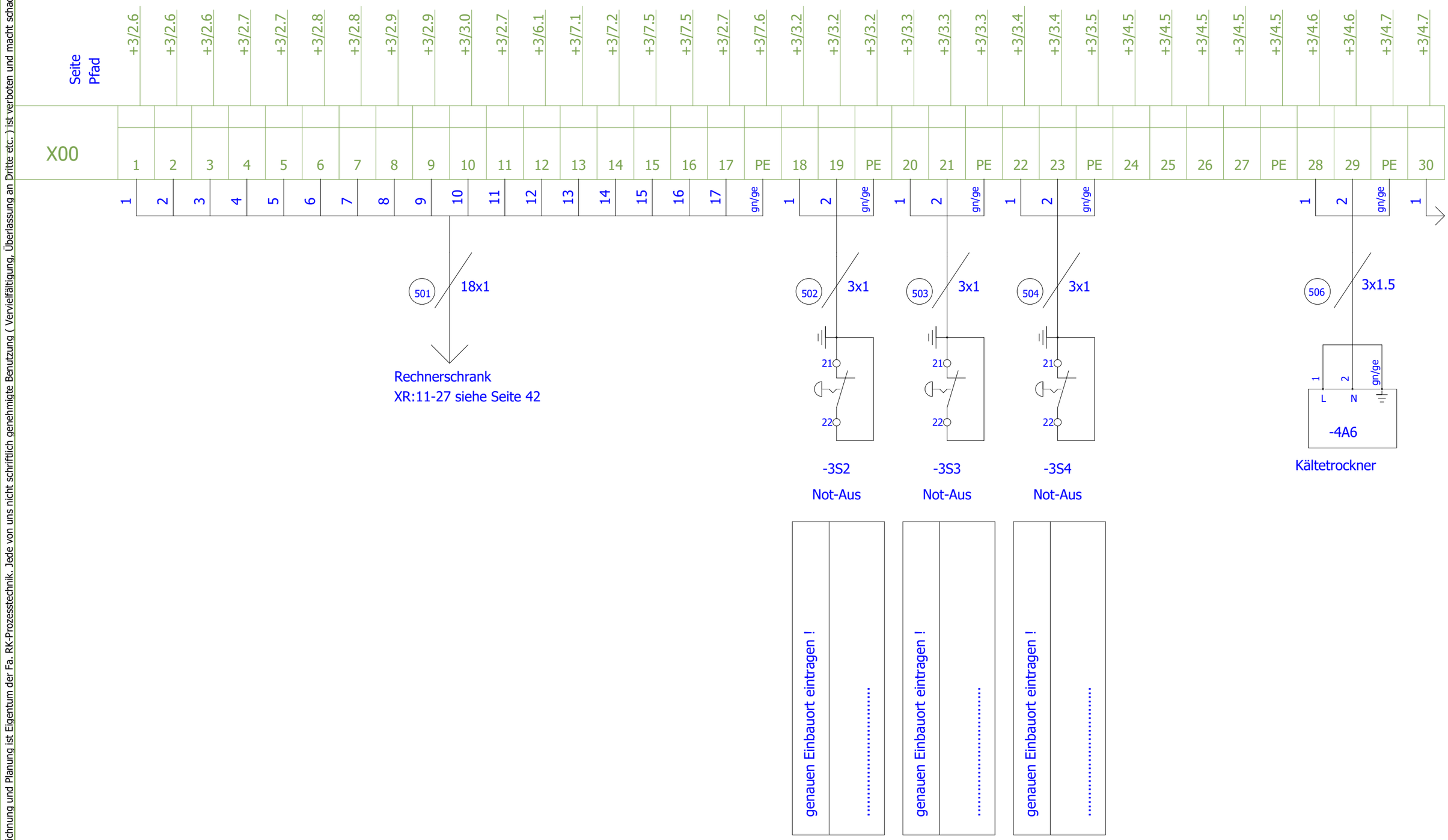

Änderungsdatum 26.02.2015	Projektverantwortlicher RoHe		
Bearbeiter	EPL		
Index			

PROZESSTECHNIK
ENGINEERING AUTOMATION CONTROLLING

Riedstraße 10
79787 Lauchringen
Tel: +49(7741)9199-0
Fax: +49(7741)-9199-11

Glaser Malsch
Quarzaufbereitung

Klemmleiste
allgemein

Anlage/Ort =KL
+ALLG

AB-Nr.: 565

Name	=KL+ALLG/39
Aktuelle Seite	160
Gesamtseitenzahl	218

Diese Zeichnung und Planung ist Eigentum der Fa. RK-Prozesstechnik. Jede von uns nicht schriftlich genehmigte Benutzung (Vervielfältigung, Überlassung an Dritte etc.) ist verboten und macht schadenersatzpflichtig.

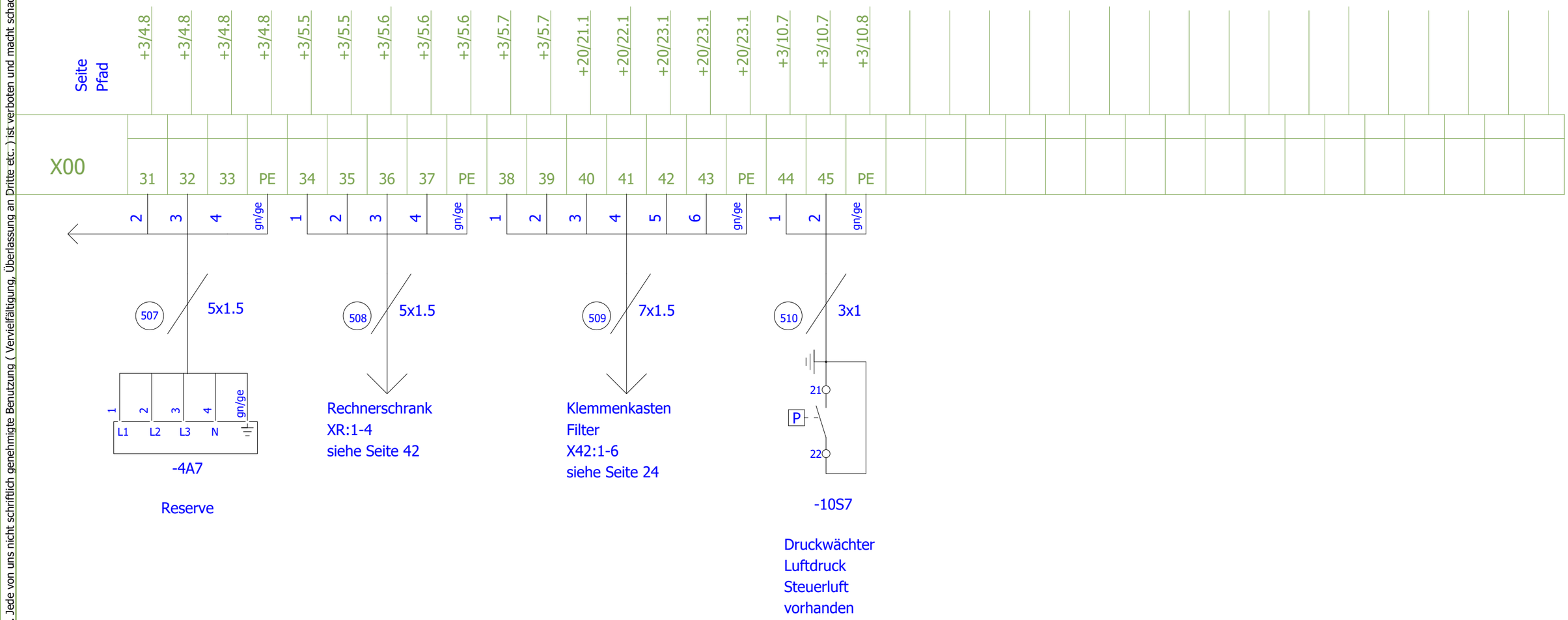

Folgeblatt +PULT/41

Änderungsdatum 26.02.2015	Projektverantwortlicher RoHe	Riedstraße 10 79787 Lauchringen Tel: +49(7741)9199-0 Fax: +49(7741)-9199-11	Glaser Malsch Quarzaufbereitung
Bearbeiter EPL			
Index			

Klemmleiste
allgemein

Anlage/Ort =KL
+ALLG

AB-Nr.: 565

Name =KL+ALLG/40
Aktuelle Seite 161
Gesamtseitenzahl 218

Diese Zeichnung und Planung ist Eigentum der Fa. RK-Prozesstechnik. Jede von uns nicht schriftlich genehmigte Benutzung (Vervielfältigung, Überlassung an Dritte etc.) ist verboten und macht schadenersatzpflichtig.

Seite / Pfad	XP		
+3/6.1	1	1	
+3/6.1	2	2	
+3/6.1	PE	gn/ge	
+3/6.5	3	1	
+3/6.5	4	2	
+3/6.5	PE	gn/ge	
+3/2.6	31	1	
+3/2.6	32	2	
+3/2.6	33	3	
+3/2.7	34	4	
+3/2.7	35	5	
+3/2.8	36	6	
+3/2.8	37	7	
+3/2.9	38	8	
+3/2.9	39	9	
+3/3.0	40	10	
+3/2.7	41	11	
+3/6.6	42	12	
+3/6.6	43	13	
+3/6.6	44	14	
+3/6.7	45	15	
+3/6.7	46	16	
+3/2.7	47	17	
+3/2.7	PE	gn/ge	

511 4x1,5

512 4x1,5

513 18x1

Rechnerschrank
XR:5-6 XR:3-4
siehe Seite 42

Rechnerschrank
XR:31-47
siehe Seite 42-43

Änderungsdatum 26.02.2015	Projektverantwortlicher RoHe	Anlage/Ort =KL +PULT	Name =KL+PULT/41
Bearbeiter EPL			Aktuelle Seite 162
Index		AB-Nr.: 565	Gesamtseitenzahl 218

PROZESSTECHNIK
ENGINEERING AUTOMATION CONTROLLING
Riedstraße 10
79787 Lauchringen
Tel: +49(7741)9199-0
Fax: +49(7741)-9199-11

Glaser Malsch
Quarzaufbereitung

Klemmleiste
Steuerpult

Diese Zeichnung und Planung ist Eigentum der Fa. RK-Prozesstechnik. Jede von uns nicht schriftlich genehmigte Benutzung (Vervielfältigung, Überlassung an Dritte etc.) ist verboten und macht schadenersatzpflichtig.

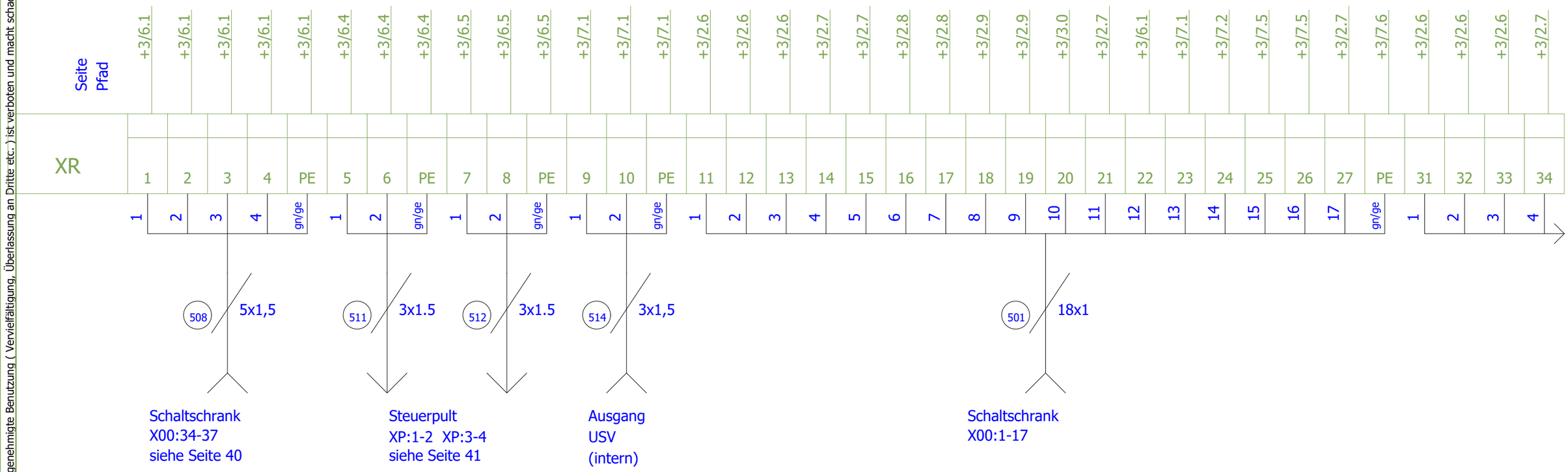

+PULT/41

Folgeblatt 43

Änderungsdatum 26.02.2015	Projektverantwortlicher RoHe	Riedstraße 10 79787 Lauchringen Tel: +49(7741)9199-0 Fax: +49(7741)-9199-11	Glaser Malsch Quarzaufbereitung
Bearbeiter	EPL		
Index			

Klemmleiste
Rechnerschrank

Anlage/Ort =KL
+RECHNER

AB-Nr.: 565

Name =KL+RECHNER/42
Aktuelle Seite 163
Gesamtseitenzahl 218

Diese Zeichnung und Planung ist Eigentum der Fa. RK-Prozesstechnik. Jede von uns nicht schriftlich genehmigte Benutzung (Vervielfältigung, Überlassung an Dritte etc.) ist verboten und macht schadenersatzpflichtig.

	35	36	37	38	39	40	41	42	43	44	45	46	47	PE
Seite Pfad	+3/2.7	+3/2.8	+3/2.8	+3/2.9	+3/2.9	+3/3.0	+3/2.7	+3/6.6	+3/6.6	+3/6.6	+3/6.7	+3/6.7	+3/2.7	+3/2.7
XR	5	6	7	8	9	10	11	12	13	14	15	16	17	gn/ge

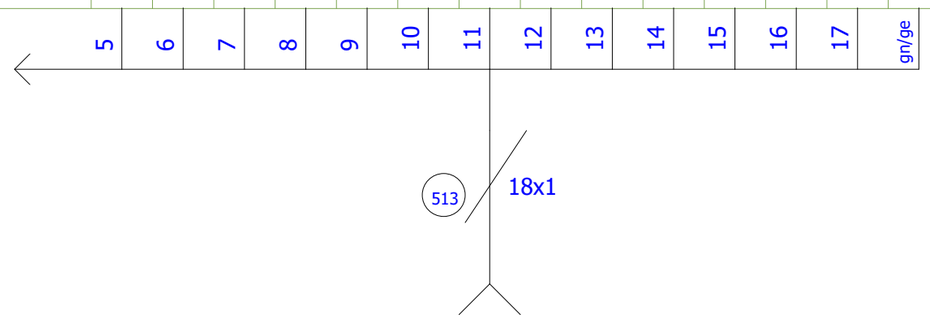

Steuerpult
XP:31-37 siehe Seite 41

Änderungsdatum 26.02.2015	Projektverantwortlicher RoHe		
Bearbeiter	EPL		
Index			

PROZESSTECHNIK
ENGINEERING AUTOMATION CONTROLLING
Riedstraße 10
79787 Lauchringen
Tel: +49(7741)9199-0
Fax: +49(7741)-9199-11

Glaser Malsch
Quarzaufbereitung

Klemmleiste
Rechnerschrank

Anlage/Ort =KL
+RECHNER

AB-Nr.: 565

Name	=KL+RECHNER/43
Aktuelle Seite	164
Gesamtseitenzahl	218

Diese Zeichnung und Planung ist Eigentum der Fa. RK-Prozesstechnik. Jede von uns nicht schriftlich genehmigte Benutzung (Vervielfältigung, Überlassung an Dritte etc.) ist verboten und macht schadenersatzpflichtig.

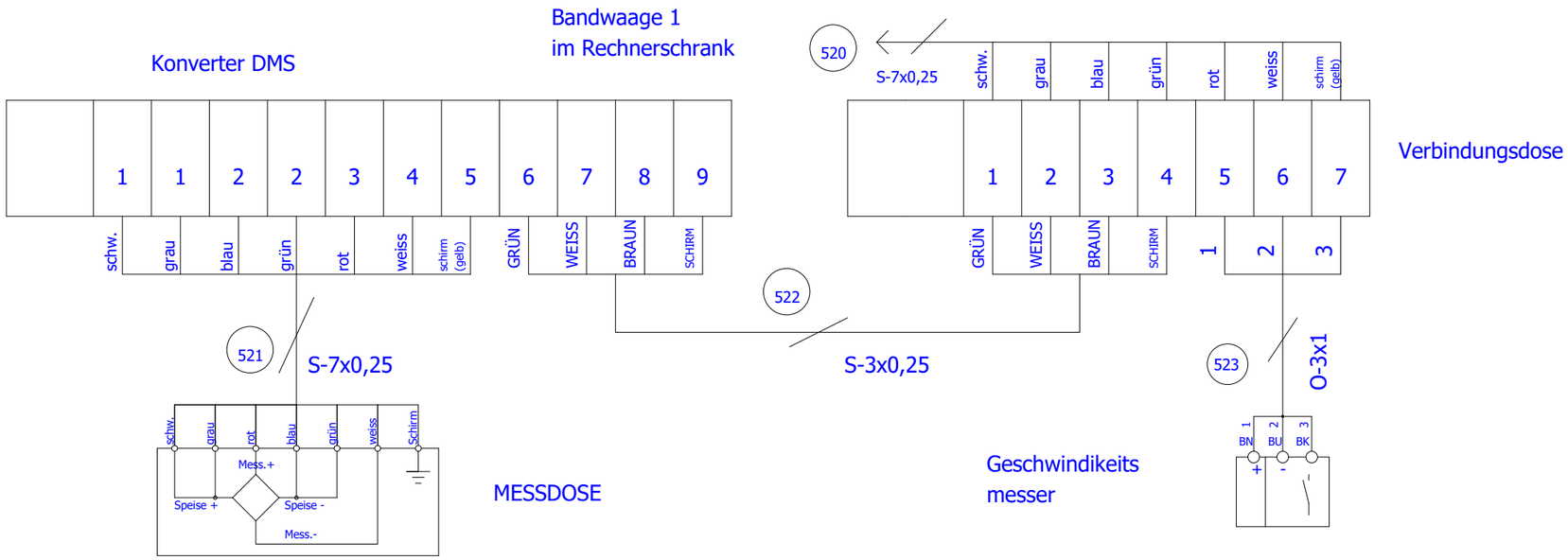

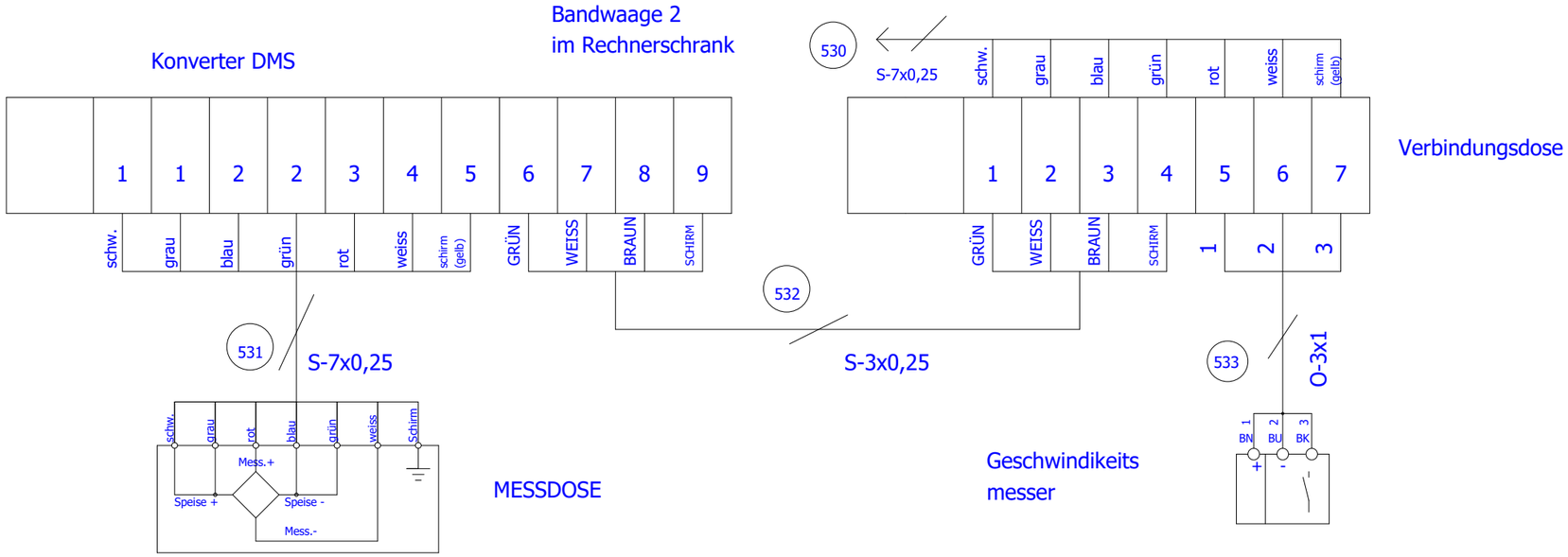

Folgeblatt +35/1

Änderungsdatum 19.10.2022	Projektverantwortlicher RoHe	PROZESSTECHNIK ENGINEERING AUTOMATION CONTROLLING	Riedstraße 10 79787 Lauchringen Tel: +49(7741)9199-0 Fax: +49(7741)-9199-11	Glaser Malsch Quarzaufbereitung	Klemmleiste Rechnerschrank
Bearbeiter	EPL				
Index					

Anlage/Ort	=KL +RECHNER	Name	=KL+RECHNER/44
		Aktuelle Seite	165
AB-Nr.: 565		Gesamtseitenzahl	218

Diese Zeichnung und Planung ist Eigentum der Fa. RK-Prozesstechnik. Jede von uns nicht schriftlich genehmigte Benutzung (Vervielfältigung, Überlassung an Dritte etc.) ist verboten und macht schadenersatzpflichtig.

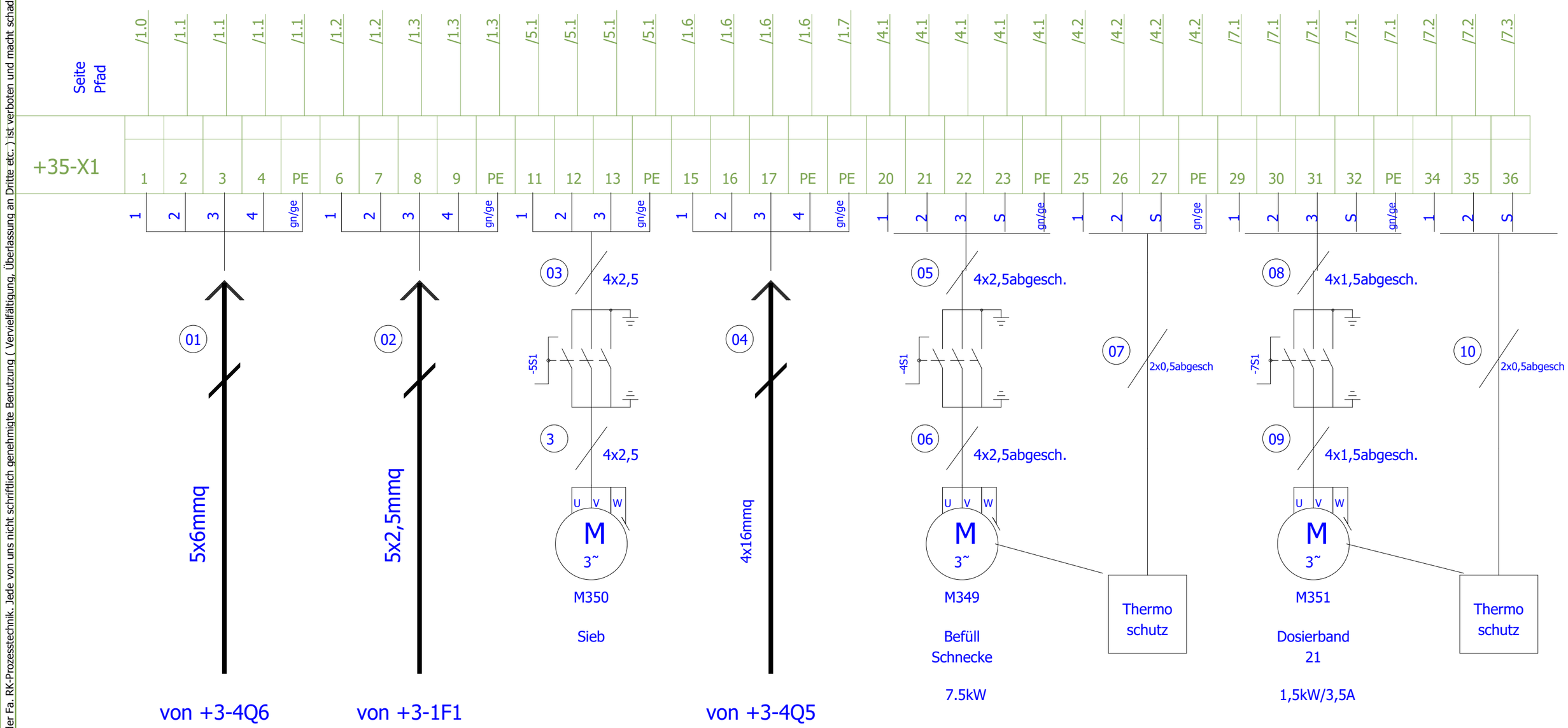

+RECHNER/44

Folgeblatt 2

Änderungsdatum 26.02.2015	Projektverantwortlicher RoHe	PROZESSTECHNIK	Riedstraße 10 79787 Lauchringen Tel: +49(7741)9199-0 Fax: +49(7741)-9199-11	Glaser Malsch Quarzaufbereitung	+35-X1
Bearbeiter SCH					
Index					

Anlage/Ort	=KL +35	Name	=KL+35/1
		Aktuelle Seite	166
AB-Nr.: 565		Gesamtseitenzahl	218

Diese Zeichnung und Planung ist Eigentum der Fa. RK-Prozesstechnik. Jede von uns nicht schriftlich genehmigte Benutzung (Vervielfältigung, Überlassung an Dritte etc.) ist verboten und macht schadenersatzpflichtig.

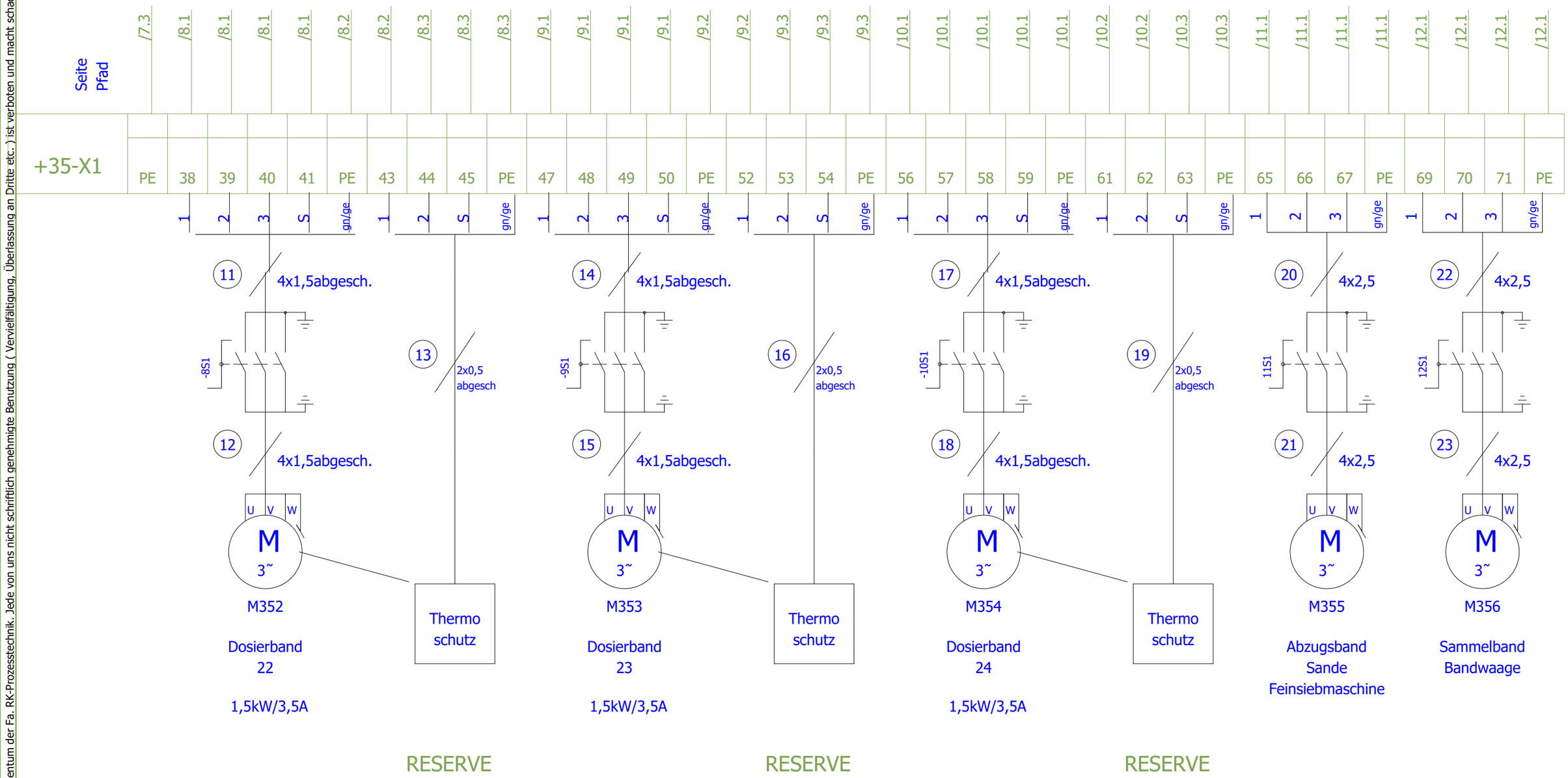

1

Folgeblatt 3

Änderungsdatum 26.02.2015	Projektverantwortlicher RoHe	PROZESSTECHNIK	Riedstraße 10 79787 Lauchringen Tel: +49(7741)9199-0 Fax: +49(7741)-9199-11	Glaser Malsch Quarzaufbereitung	+35-X1
Bearbeiter SCH					
Index					

Anlage/Ort	=KL +35	Name	=KL+35/2
		Aktuelle Seite	167
AB-Nr.: 565		Gesamtseitenzahl	218

Diese Zeichnung und Planung ist Eigentum der Fa. RK-Prozesstechnik. Jede von uns nicht schriftlich genehmigte Benutzung (Vervielfältigung, Überlassung an Dritte etc.) ist verboten und macht schadenersatzpflichtig.

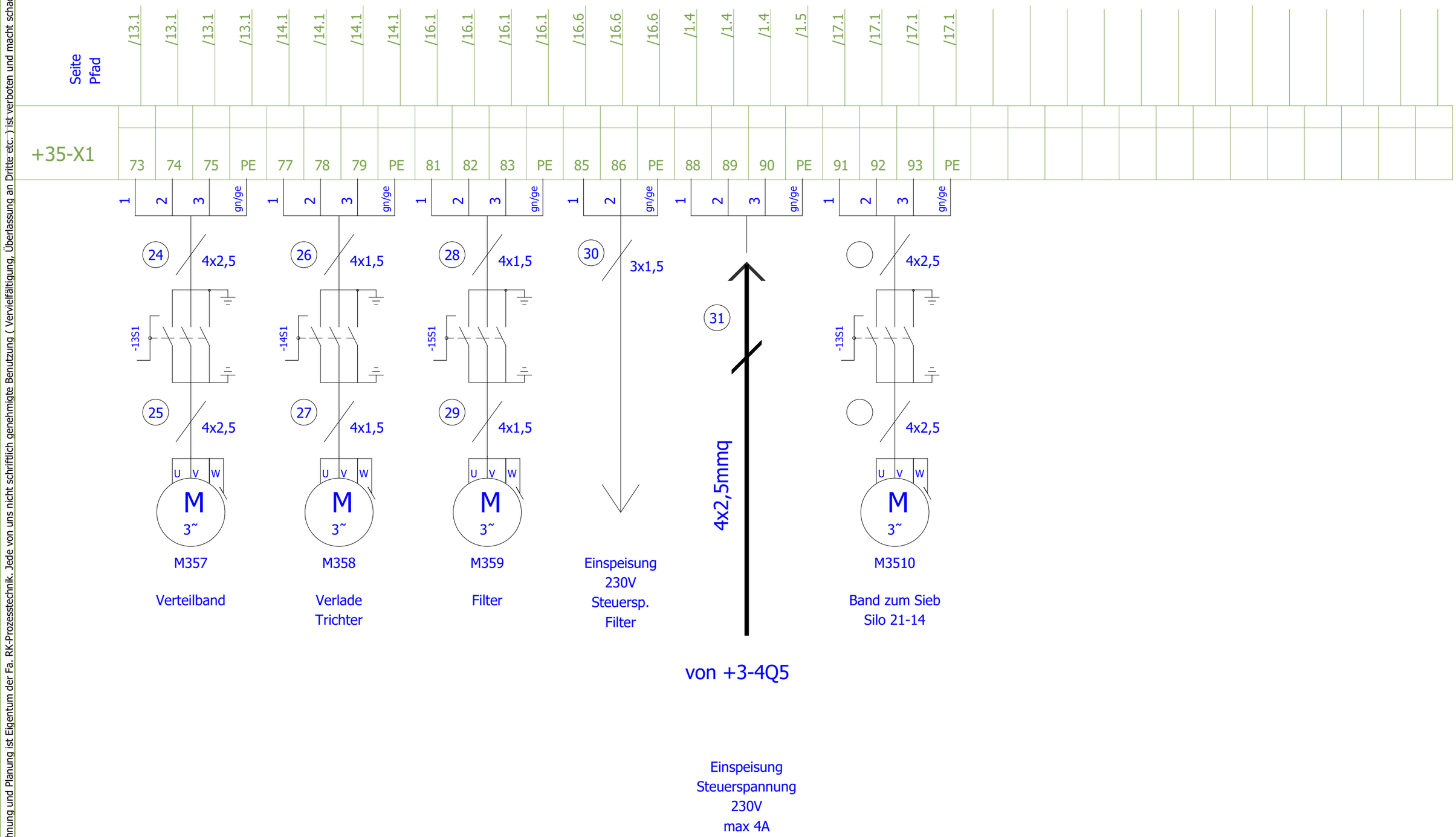

Änderungsdatum 26.02.2015	Projektverantwortlicher RoHe	PROZESSTECHNIK ENGINEERING AUTOMATION CONTROLLING	Riedstraße 10 79787 Lauchringen Tel: +49(7741)9199-0 Fax: +49(7741)-9199-11	Glaser Malsch Quarzaufbereitung	+35-X1
Bearbeiter	SCH				
Index					

Anlage/Ort	=KL +35	Name	=KL+35/3
		Aktuelle Seite	168
AB-Nr.: 565		Gesamtseitenzahl	218

Diese Zeichnung und Planung ist Eigentum der Fa. RK-Prozesstechnik. Jede von uns nicht schriftlich genehmigte Benutzung (Vervielfältigung, Überlassung an Dritte etc.) ist verboten und macht schadenersatzpflichtig.

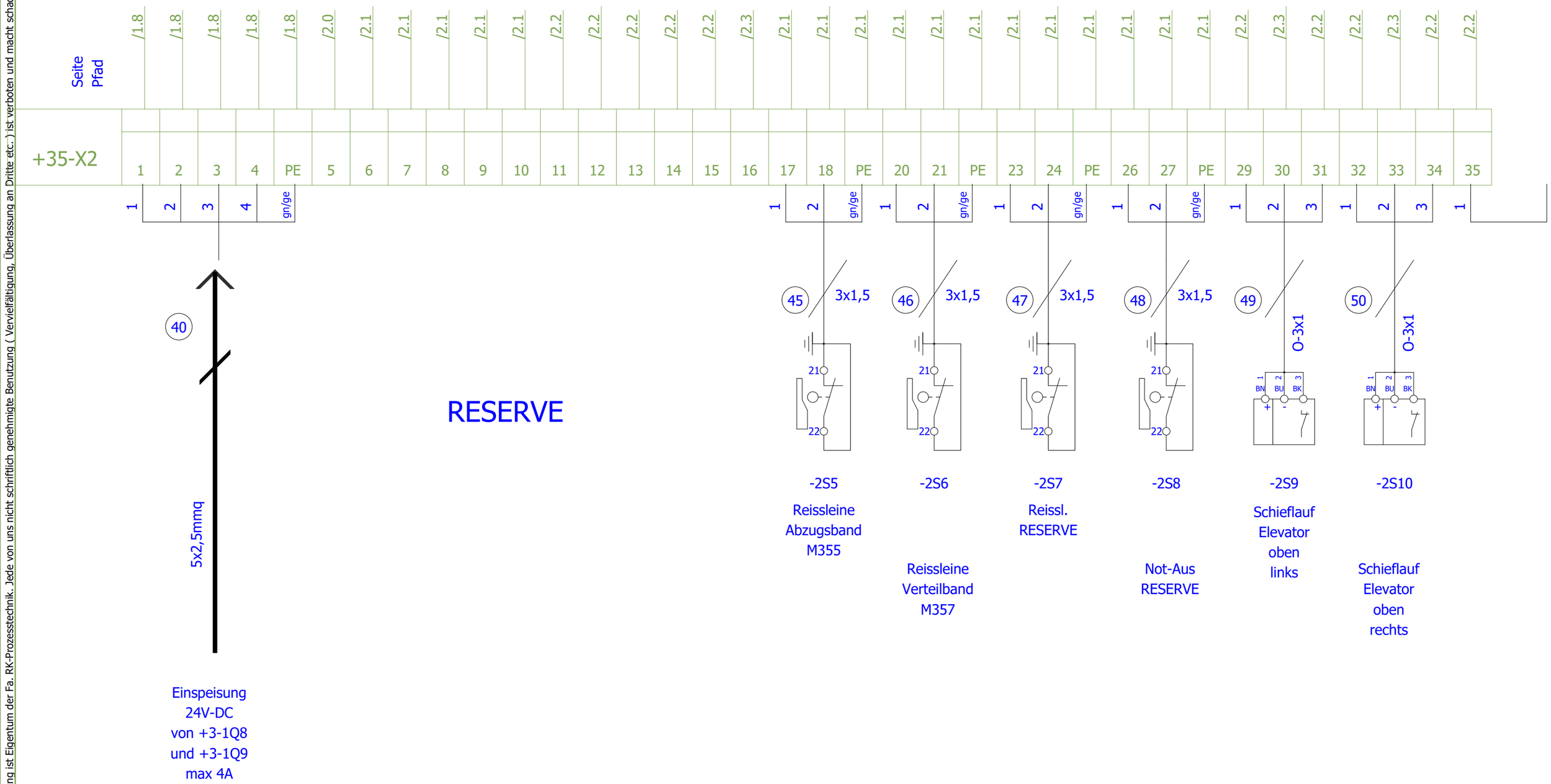

3

Folgeblatt 5

Änderungsdatum 26.02.2015	Projektverantwortlicher RoHe	PROZESSTECHNIK ENGINEERING AUTOMATION CONTROLLING	Riedstraße 10 79787 Lauchringen Tel: +49(7741)9199-0 Fax: +49(7741)-9199-11	Glaser Malsch Quarzaufbereitung	+35-X2
Bearbeiter SCH					Anlage/Ort =KL +35
Index					AB-Nr.: 565

Name	=KL+35/4
Aktuelle Seite	169
Gesamtseitenzahl	218

Diese Zeichnung und Planung ist Eigentum der Fa. RK-Prozesstechnik. Jede von uns nicht schriftlich genehmigte Benutzung (Vervielfältigung, Überlassung an Dritte etc.) ist verboten und macht schadenersatzpflichtig.

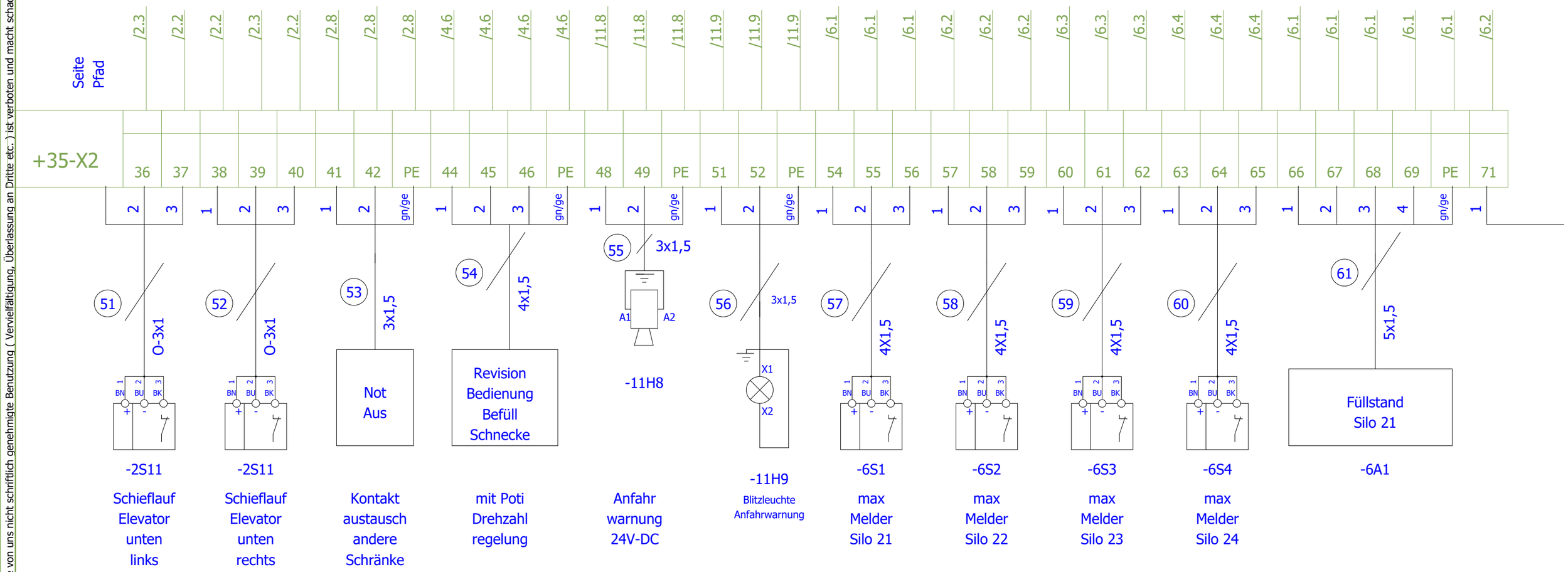

Folgeblatt 6

Änderungsdatum 26.02.2015	Projektverantwortlicher RoHe	PROZESSTECHNIK ENGINEERING AUTOMATION CONTROLLING	Riedstraße 10 79787 Lauchringen Tel: +49(7741)9199-0 Fax: +49(7741)-9199-11	Glaser Malsch Quarzaufbereitung	+35-X2
Bearbeiter	SCH				
Index					

Anlage/Ort	=KL +35	Name	=KL+35/5
		Aktuelle Seite	170
AB-Nr.: 565		Gesamtseitenzahl	218

Diese Zeichnung und Planung ist Eigentum der Fa. RK-Prozesstechnik. Jede von uns nicht schriftlich genehmigte Benutzung (Vervielfältigung, Überlassung an Dritte etc.) ist verboten und macht schadenersatzpflichtig.

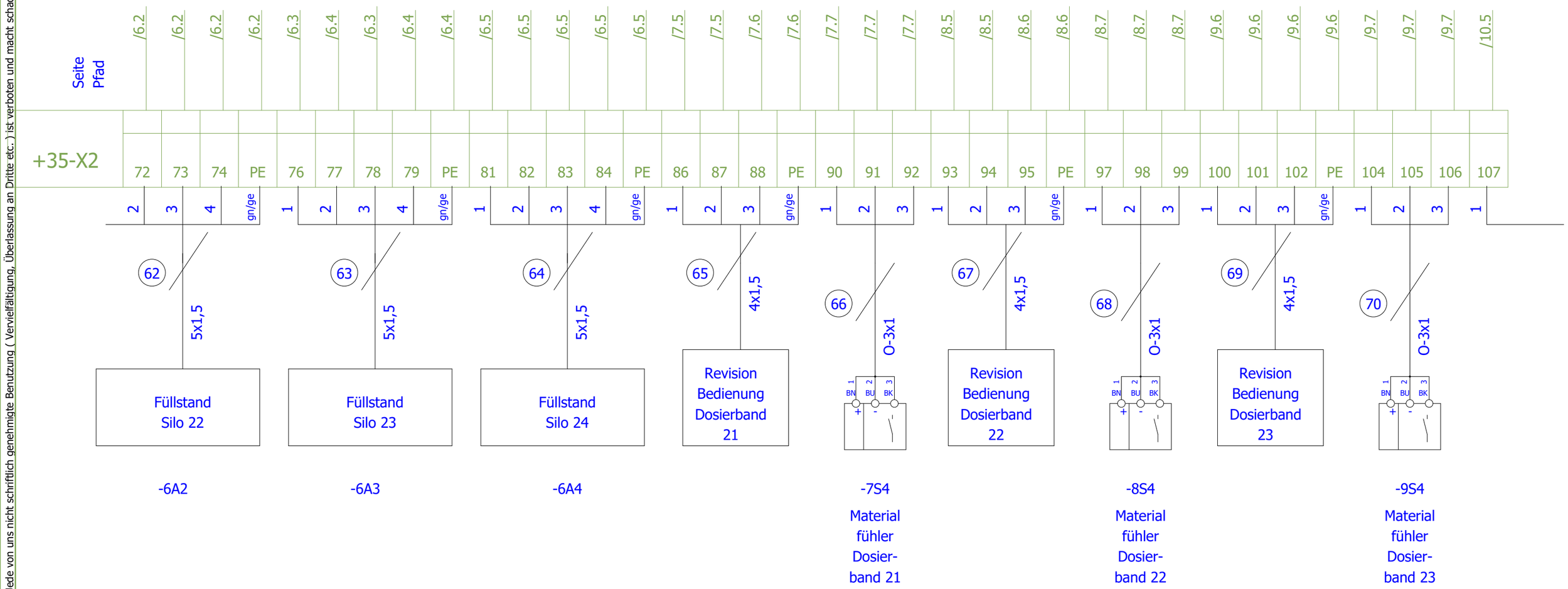

Änderungsdatum 26.02.2015	Projektverantwortlicher RoHe	Anlage/Ort =KL +35	Name =KL+35/6
Bearbeiter SCH			Aktuelle Seite 171
Index		AB-Nr.: 565	Gesamtseitenzahl 218

PROZESSTECHNIK
ENGINEERING AUTOMATION CONTROLLING
Riedstraße 10
79787 Lauchringen
Tel: +49(7741)9199-0
Fax: +49(7741)-9199-11

Glaser Malsch
Quarzaufbereitung

+35-X2

Diese Zeichnung und Planung ist Eigentum der Fa. RK-Prozesstechnik. Jede von uns nicht schriftlich genehmigte Benutzung (Vervielfältigung, Überlassung an Dritte etc.) ist verboten und macht schadenersatzpflichtig.

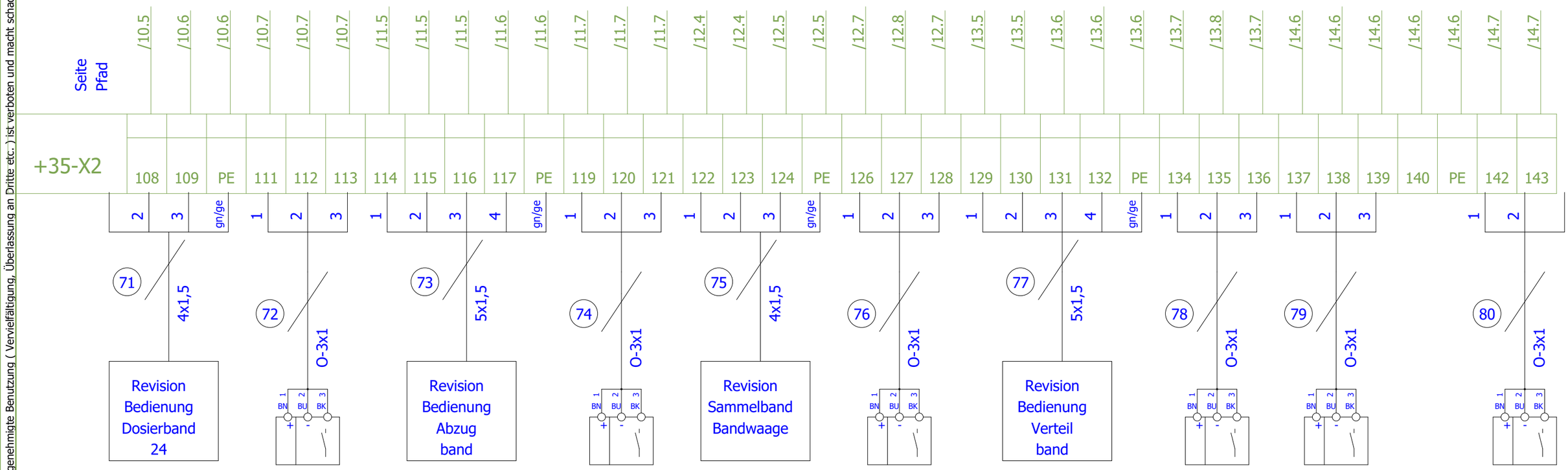

6

Folgeblatt 8

Änderungsdatum 26.02.2015	Projektverantwortlicher RoHe	Riedstraße 10 79787 Lauchringen Tel: +49(7741)9199-0 Fax: +49(7741)-9199-11	Glaser Malsch Quarzaufbereitung
Bearbeiter	SCH		
Index			

+35-X2

Anlage/Ort =KL +35

AB-Nr.: 565

Name	=KL+35/7
Aktuelle Seite	172
Gesamtseitenzahl	218

Diese Zeichnung und Planung ist Eigentum der Fa. RK-Prozesstechnik. Jede von uns nicht schriftlich genehmigte Benutzung (Vervielfältigung, Überlassung an Dritte etc.) ist verboten und macht schadenersatzpflichtig.

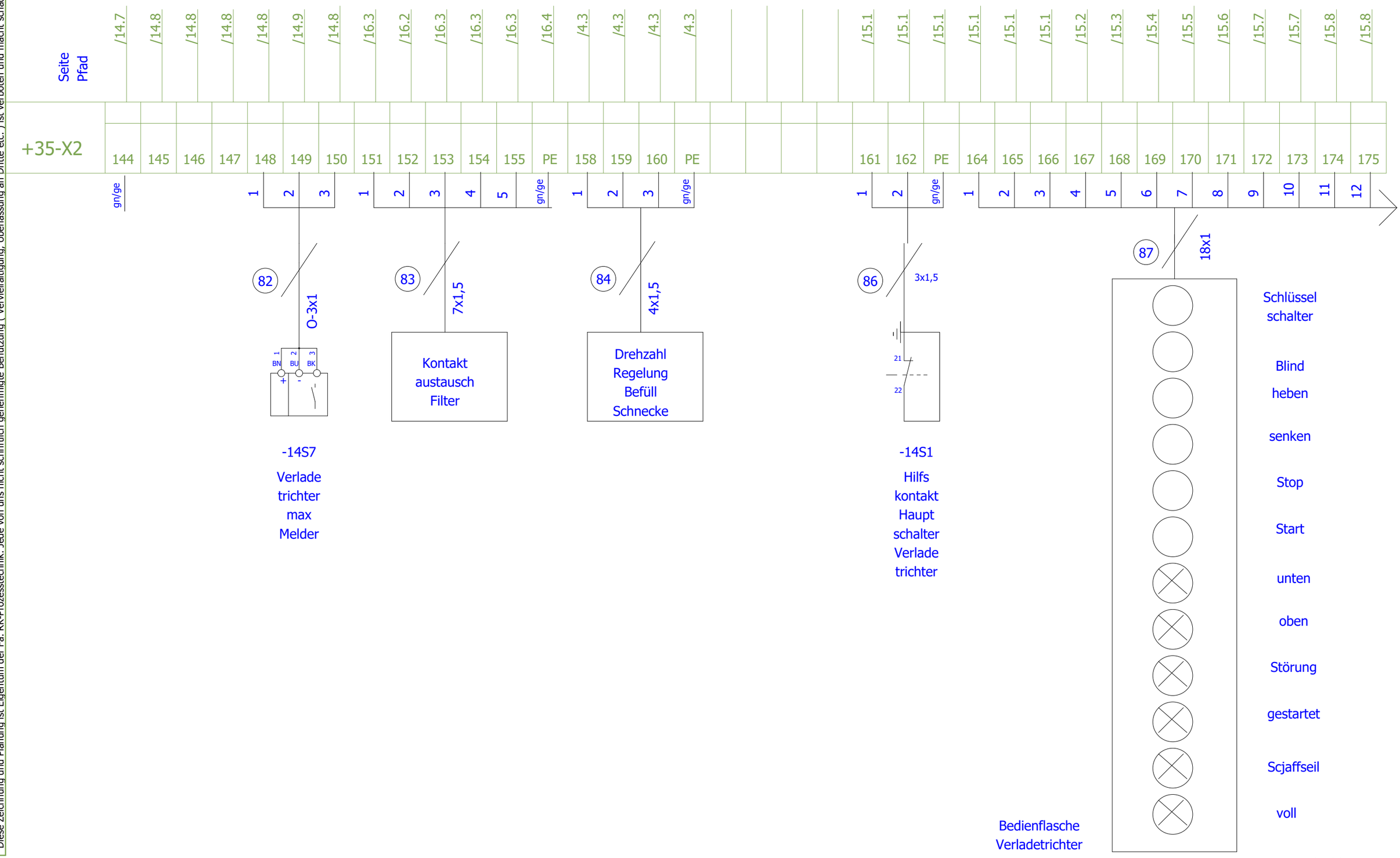

Änderungsdatum 26.02.2015	Projektverantwortlicher RoHe	Anlage/Ort =KL +35	Name =KL+35/8
Bearbeiter SCH			Aktuelle Seite 173
Index		AB-Nr.: 565	Gesamtseitenzahl 218

PROZESSTECHNIK
ENGINEERING AUTOMATION CONTROLLING
Riedstraße 10
79787 Lauchringen
Tel: +49(7741)9199-0
Fax: +49(7741)-9199-11

Glaser Malsch
Quarzaufbereitung

+35-X2

Diese Zeichnung und Planung ist Eigentum der Fa. RK-Prozesstechnik. Jede von uns nicht schriftlich genehmigte Benutzung (Vervielfältigung, Überlassung an Dritte etc.) ist verboten und macht schadenersatzpflichtig.

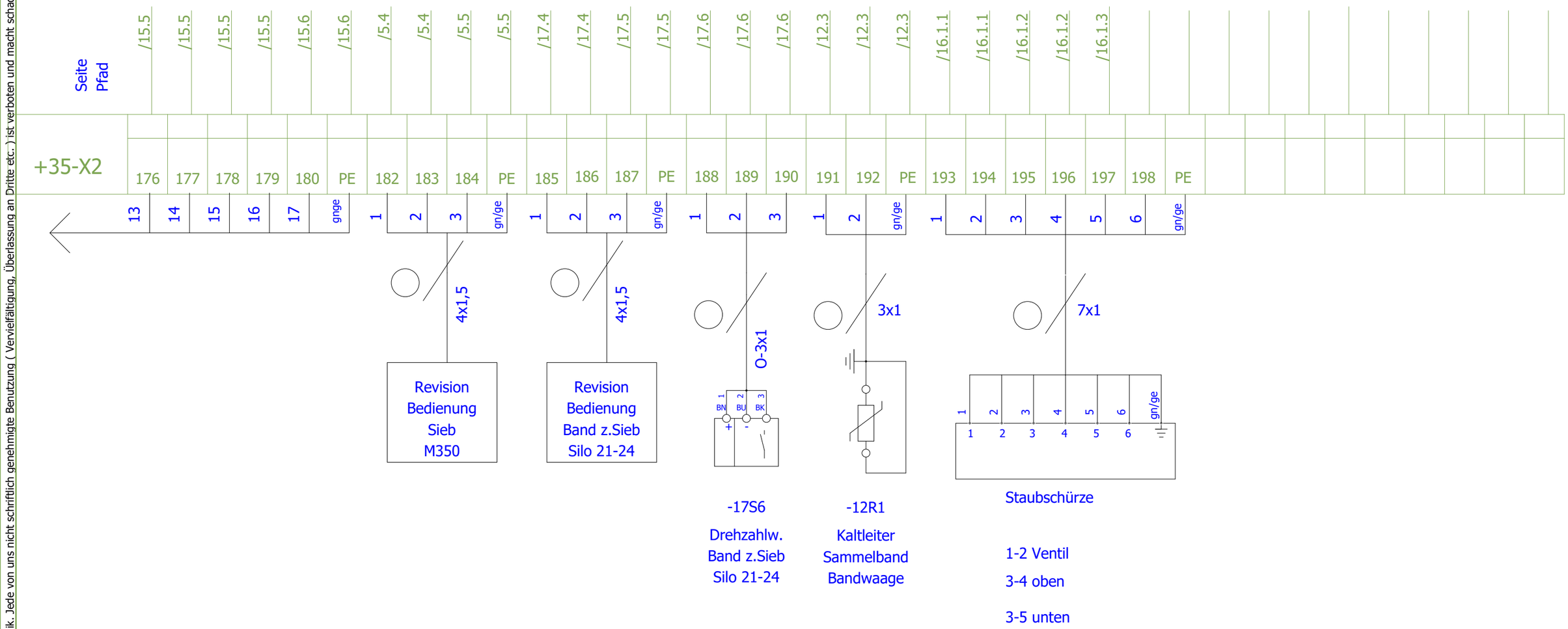

Folgeblatt =25_28+1/1

Änderungsdatum 26.02.2015	Projektverantwortlicher RoHe	PROZESSTECHNIK	Glaser Malsch Quarzaufbereitung	+35-X2	Anlage/Ort =KL +35
Bearbeiter	SCH				AB-Nr.: 565
Index					

Riedstraße 10
79787 Lauchringen
Tel: +49(7741)9199-0
Fax: +49(7741)-9199-11

Name	=KL+35/9
Aktuelle Seite	174
Gesamtseitenzahl	218

Diese Zeichnung und Planung ist Eigentum der Fa. RK-Prozesstechnik. Jede von uns nicht schriftlich genehmigte Benutzung (Vervielfältigung, Überlassung an Dritte etc.) ist verboten und macht schadenersatzpflichtig.

RK Prozeßtechnik GmbH & Co.KG
Riedstraße 10 79787 LAUCHRINGEN
TEL.: 07741/9199-0 FAX.: 07741/9199-11

KUNDE:

Fa. Glaser Trockensand GmbH
Dumersheimer Strasse 28
76316 Malsch

TECHNISCHE DATEN:

ANSCHLUSSWERT : 160 A
EINSPEISUNG : 4x 70qmm
SPANNUNG : 3x400V,50Hz
STEUERSPANNUNG : 230V AC, 24V DC

VERDRAHTUNGSFARBEN:

HAUPTSTROMKREIS : L=SCHWARZ
N=HELLBLAU

vor Hauptschalter: =BRAUN und SCHWARZ

STEUERSTROMKREIS: 230 VAC = ROT
0V (230)= ROT/WEISS
24 VDC = BLAU
0V (24V) = BLAU/WEISS

Messleitungen : =WEISS

Diese Zeichnung und Planung ist Eigentum der Fa. RK-Prozesstechnik. Jede von uns nicht schriftlich genehmigte Benutzung (Vervielfältigung, Überlassung an Dritte etc.) ist verboten und macht schadenersatzpflichtig.

Gruppe + 1 = Inhaltsverzeichnis

Gruppe + 3 = Einspeisung Netzteil

Gruppe + 36 = Abzug Silo 25-28

-XD = Direktanschlüsse

X2 = Klemmleiste
24 VDC

Änderungsdatum 26.02.2015	Projektverantwortlicher RoHe		
Bearbeiter	J.B.		
Index			

PROZESSTECHNIK
ENGINEERING AUTOMATION CONTROLLING

Riedstraße 10
79787 Lauchringen
Tel: +49(7741)9199-0
Fax: +49(7741)-9199-11

Glaser Malsch
Quarzaufbereitung

Gruppenbenennung

Anlage/Ort =25_28
+1

AB-Nr.: 565

Name	=25_28+1/3
Aktuelle Seite	176
Gesamtseitenzahl	218

Diese Zeichnung und Planung ist Eigentum der Fa. RK-Prozesstechnik. Jede von uns nicht schriftlich genehmigte Benutzung (Vervielfältigung, Überlassung an Dritte etc.) ist verboten und macht schadenersatzpflichtig.

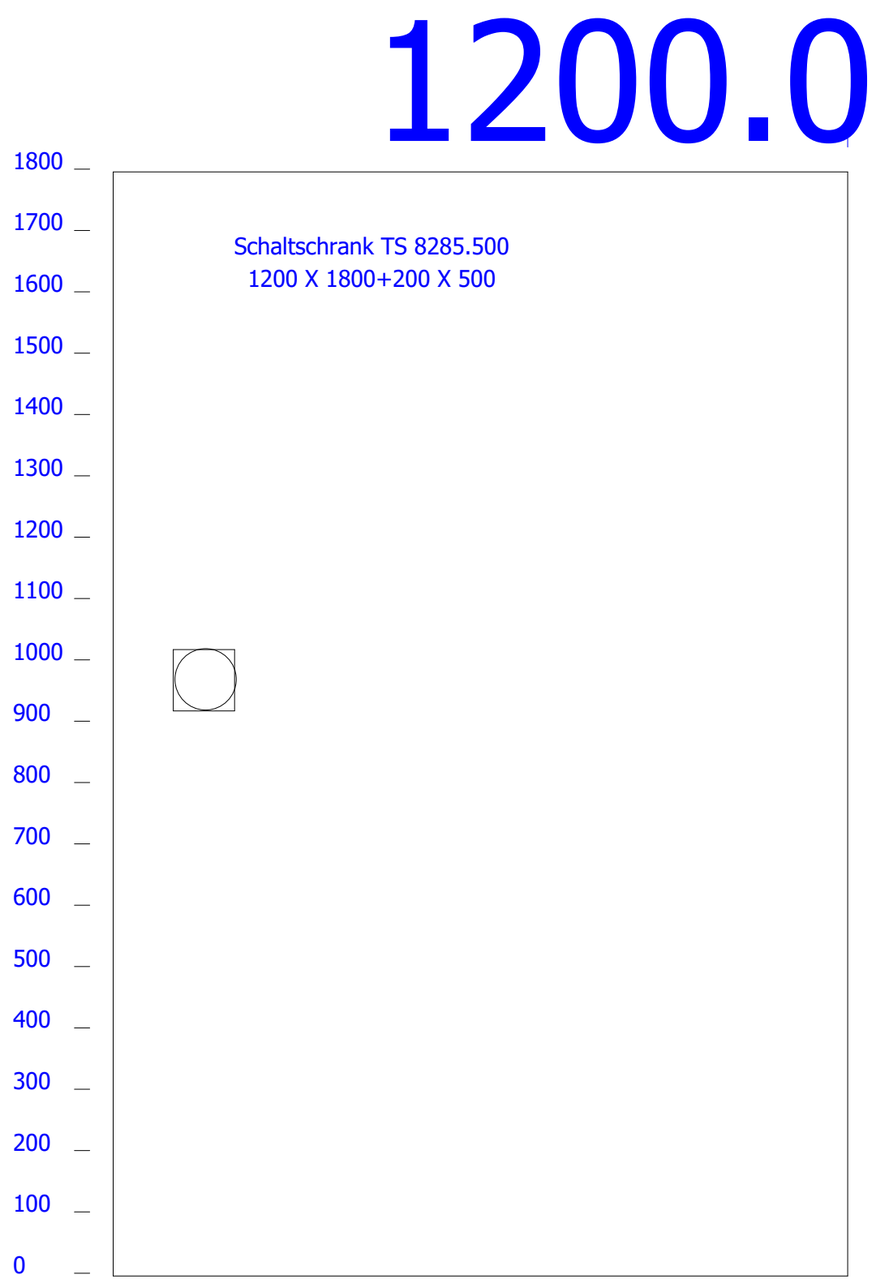

3

Folgeblatt +3/1

Änderungsdatum 26.02.2015	Projektverantwortlicher RoHe	PROZESSTECHNIK ENGINEERING AUTOMATION CONTROLLING	Riedstraße 10 79787 Lauchringen Tel: +49(7741)9199-0 Fax: +49(7741)-9199-11	Glaser Malsch Quarzaufbereitung	Aufbau Schrank	Anlage/Ort =25_28 +1
Bearbeiter	111					AB-Nr.: 565
Index						

Name	=25_28+1/9
Aktuelle Seite	177
Gesamtseitenzahl	218

Diese Zeichnung und Planung ist Eigentum der Fa. RK-Prozesstechnik. Jede von uns nicht schriftlich genehmigte Benutzung (Vervielfältigung, Überlassung an Dritte etc.) ist verboten und macht schadenersatzpflichtig.

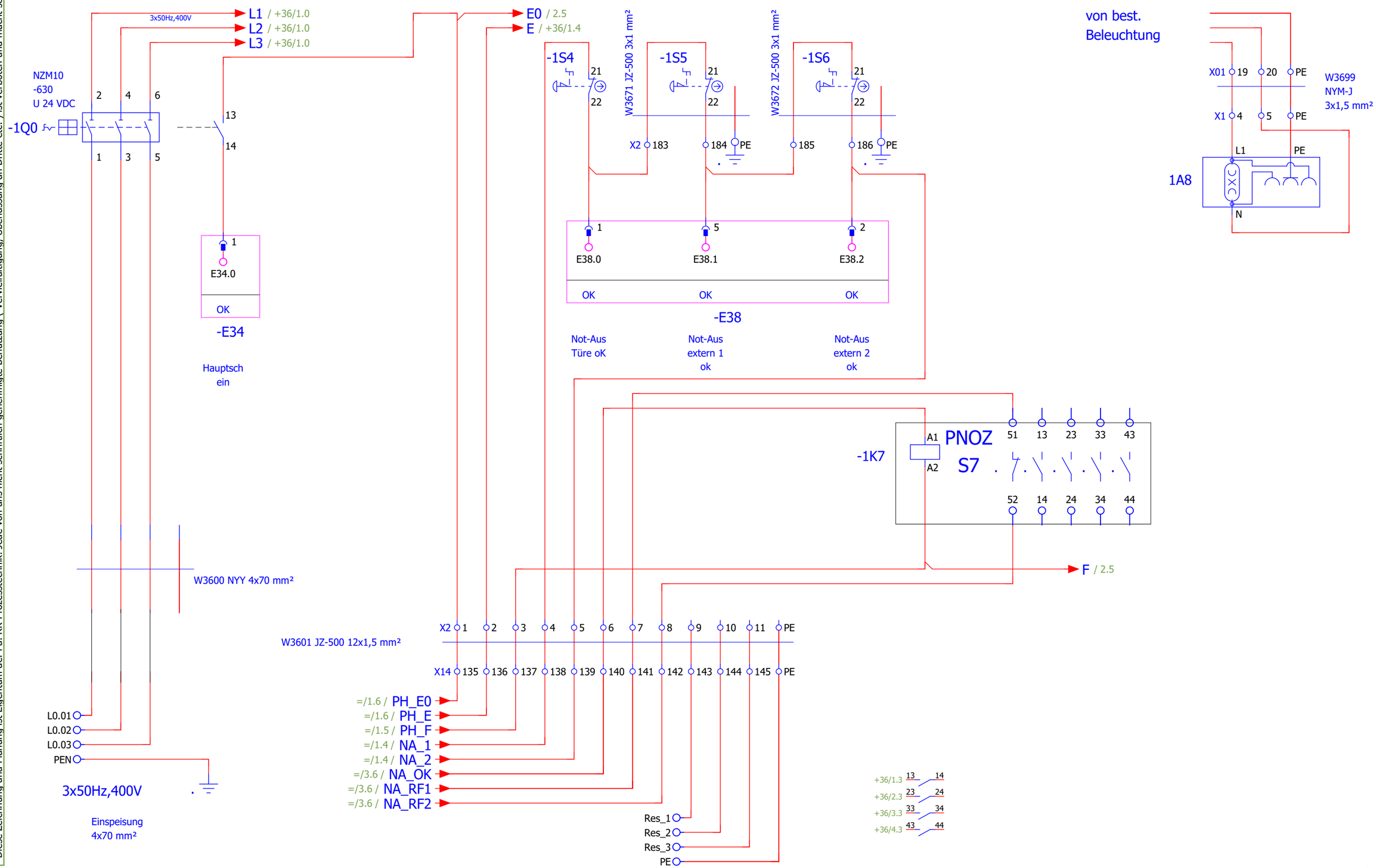

+1/9

Folgeblatt 2

Änderungsdatum 19.10.2022	Projektverantwortlicher RoHe	PROZESSTECHNIK ENGINEERING AUTOMATION CONTROLLING	Riedstraße 10 79787 Lauchringen Tel: +49(7741)9199-0 Fax: +49(7741)-9199-11	Glaser Malsch Quarzaufbereitung	Stromlaufplan Einspeisung
Bearbeiter	J.B.				
Index					

Anlage/Ort	=25_28 +3	Name	=25_28+3/1
		Aktuelle Seite	178
AB-Nr.: 565		Gesamtseitenzahl	218

Diese Zeichnung und Planung ist Eigentum der Fa. RK-Prozesstechnik. Jede von uns nicht schriftlich genehmigte Benutzung (Vervielfältigung, Überlassung an Dritte etc.) ist verboten und macht schadenersatzpflichtig.

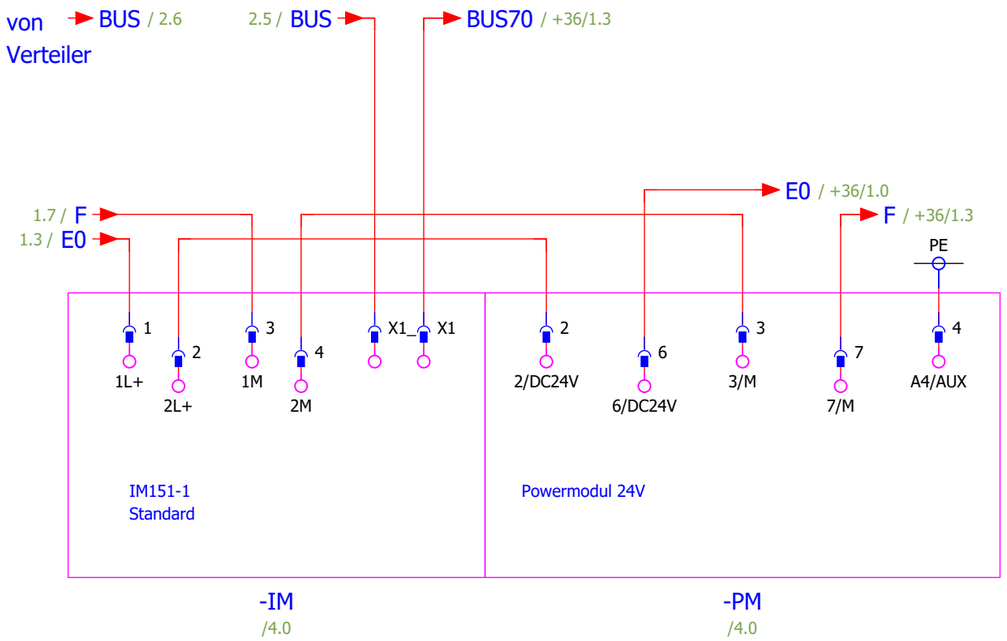

1

Folgeblatt 3

Änderungsdatum 19.10.2022	Projektverantwortlicher RoHe	PROZESSTECHNIK ENGINEERING AUTOMATION CONTROLLING	Riedstraße 10 79787 Lauchringen Tel: +49(7741)9199-0 Fax: +49(7741)-9199-11	Glaser Malsch Quarzaufbereitung	ET_Station 70 Konsistenz
Bearbeiter	JBB				
Index					

Anlage/Ort	=25_28 +3	Name	=25_28+3/2
		Aktuelle Seite	179
AB-Nr.: 565		Gesamtseitenzahl	218

Diese Zeichnung und Planung ist Eigentum der Fa. RK-Prozesstechnik. Jede von uns nicht schriftlich genehmigte Benutzung (Vervielfältigung, Überlassung an Dritte etc.) ist verboten und macht schadenersatzpflichtig.

Adr.70

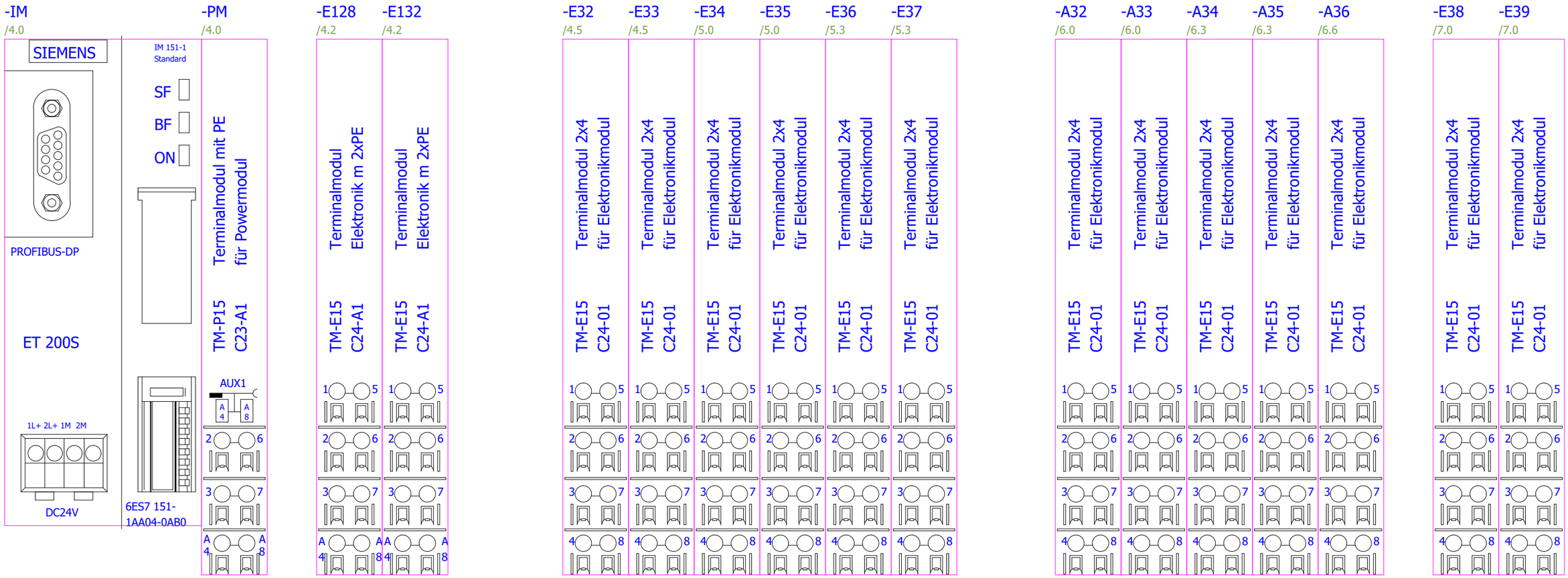

Anschaltung Standard
6ES7 151-1AA05-0AB0

Einspeisung 24V-DC
6ES7 138-4CA01-0AA0

Sockel TM-P15 C23-A1
6ES7 193-4CC30-0AA0

Analogkarte 2AE
Typ: 6ES7 134 4FB01-0AB0

Sockel: TM-E15 C24-A1
Typ: 6ES7 193 4CA30-0AA0

Eingangskarten
Typ: 6ES7 131 4BF00-0AA0

Sockel : TM -E15C24-01
Typ: 6ES7 193 4CB30-0AA0

Ausgangskarten
Typ: 6ES7 132 4BF00-0AA0

Sockel : TM -E15C24-01
Typ: 6ES7 193 4CB30-0AA0

Änderungsdatum 19.10.2022	Projektverantwortlicher RoHe	PROZESSTECHNIK ENGINEERING AUTOMATION CONTROLLING	Riedstraße 10 79787 Lauchringen Tel: +49(7741)9199-0 Fax: +49(7741)-9199-11	Glaser Malsch Quarzaufbereitung	ET_Station 70	Anlage/Ort =25_28 +3	Name =25_28+3/3
Bearbeiter	JBB						Aktuelle Seite 180
Index						AB-Nr.: 565	Gesamtseitenzahl 218

Diese Zeichnung und Planung ist Eigentum der Fa. RK-Prozesstechnik. Jede von uns nicht schriftlich genehmigte Benutzung (Vervielfältigung, Überlassung an Dritte etc.) ist verboten und macht schadenersatzpflichtig.

-IM
/2.5
/3.0

SIEMENS
IM 151 -1
Standard

DP	X1	/2.6
1L+	1	/2.5
2L+	2	/2.5
1M	3	/2.6
2M	4	/2.6

6ES7 151-
1AA04-0AB0

-E128
/3.2

SIEMENS
2AI +- 10V

EW128	1	+36/6.3	Silo 27 0-100%
M0	2		
0MANA	3		
0PE	A4		
EW130	5	+36/6.4	Silo 28 0-100%
M1	6		
1MANA	7		
1PE	A8		

6ES7 134-
4FB01-0AA0
TM-E15C24-A1

-E32
/3.3

SIEMENS
8DI DC24V

E32.0	1	+36/1.2	Motorstörung Silo 26
E32.1	5	+36/1.4	Dosierband 26 HS Ein nicht Rev.
E32.2	2	+36/1.5	Dosierband 26 Tippbetrieb in Rev.
E32.3	6	+36/1.6	Dosierband 26 Materialwächter
E32.4	3	+36/2.2	Motorstörung Silo 26
E32.5	7	+36/2.5	Dosier schnecke 25 HS Ein nicht Rev.
E32.6	4	+36/2.6	Dosier schnecke 25 Tippbetrieb in Rev.
E32.7	8	+36/2.7	Dosier schnecke 25 Materialwächter

6ES7 131-
4BF00-0AA0
TM-E15C24-01

-PM
/2.7
/3.1

SIEMENS
PM-E DC24V

2/DC24V	2	
3/M	3	/2.8
6/DC24V	6	/2.7
7/M	7	/2.8

6ES7 138-
4CA01-0AA0
TM-P15C22-01

-E132
/3.2

SIEMENS
2AI +- 10V

EW132	1	+36/6.1	Silo 25 0-100%
M0	2		
0MANA	3		
0PE	A4		
EW134	5	+36/6.2	Silo 26 0-100%
M1	6		
1MANA	7		
1PE	A8		

6ES7 134-
4FB01-0AA0
TM-E15C24-A1

-E33
/3.3

SIEMENS
8DI DC24V

E33.0	1	+36/3.1	Motorstörung Silo 27
E33.1	5	+36/3.5	Dosier schnecke 27 HS Ein nicht Rev.
E33.2	2	+36/3.6	Dosier schnecke 27 Tippbetrieb in Rev.
E33.3	6	+36/3.7	Dosier schnecke 27 Materialwächter
E33.4	3	+36/4.1	Motorstörung Silo 28
E33.5	7	+36/4.5	Dosier schnecke 28 HS Ein nicht Rev.
E33.6	4	+36/4.6	Dosier schnecke 28 Tippbetrieb in Rev.
E33.7	8	+36/4.7	Dosier schnecke 28 Materialwächter

6ES7 131-
4BF00-0AA0
TM-E15C24-01

Diese Zeichnung und Planung ist Eigentum der Fa. RK-Prozesstechnik. Jede von uns nicht schriftlich genehmigte Benutzung (Vervielfältigung, Überlassung an Dritte etc.) ist verboten und macht schadenersatzpflichtig.

-E34
/3.4

SIEMENS
8DI DC24V

E34.0	1	/1.1	Hauptsch ein
E34.1	5	+36/5.2	Motorstörung Befüllung Silo 25
E34.2	2	+36/5.4	Befüll schnecke 25 HS Ein nicht Rev.
E34.3	6	+36/5.5	Befüll schnecke 25 Tippbetrieb in Rev.
E34.4	3	+36/5.6	Befüll schnecke 25 Materialwächter
E34.5	7	+36/2.8	NL-Klappe auf Silo 25
E34.6	4	+36/3.8	NL-Klappe auf Silo 27
E34.7	8	+36/4.8	NL-Klappe auf Silo 28

6ES7 131-
4BF00-0AA0
TM-E15C24-01

-E36
/3.5

SIEMENS
8DI DC24V

E36.0	1	+36/8.8	Silo 28 nicht Überdr.
E36.1	5	+36/9.1	Silo 25 angedockt
E36.2	2	+36/9.2	Silo 26 angedockt
E36.3	6	+36/9.3	Silo 27 angedockt
E36.4	3	+36/9.4	Silo 28 angedockt
E36.5	7	+36/10.1	Einblasung Quittieren Silo 25
E36.6	4	+36/10.5	Einblasung Quittieren Silo 26
E36.7	8	+36/11.1	Einblasung Quittieren Silo 27

6ES7 131-
4BF00-0AA0
TM-E15C24-01

-E35
/3.4

SIEMENS
8DI DC24V

E35.0	1	+36/5.7	NL-Klappe Befüllung auf Silo 25
E35.1	5	+36/8.1	Silo 25 nicht voll
E35.2	2	+36/8.2	Silo 26 nicht voll
E35.3	6	+36/8.3	Silo 27 nicht voll
E35.4	3	+36/8.4	Silo 28 nicht voll
E35.5	7	+36/8.4	Silo 25 nicht Überdr.
E35.6	4	+36/8.6	Silo 26 nicht Überdr.
E35.7	8	+36/8.7	Silo 27 nicht Überdr.

6ES7 131-
4BF00-0AA0
TM-E15C24-01

-E37
/3.5

SIEMENS
8DI DC24V

E37.0	1	+36/11.5	Einblasung Quittieren Silo 28
E37.1	5	+36/13.2	Motorstörung 2. Schnecke Silo 25
E37.2	2	+36/13.5	2.Schnecke 25 HS Ein nicht Rev.
E37.3	6	+36/13.6	2.Schnecke 25 Tippbetrieb in Rev.
E37.4	3	+36/14.2	Motorstörung 3. Schnecke Silo 25
E37.5	7	+36/14.5	3.Schnecke 25 HS Ein nicht Rev.
E37.6	4	+36/14.6	3.Schnecke 25 Tippbetrieb in Rev.
E37.7	8		

6ES7 131-
4BF00-0AA0
TM-E15C24-01

Diese Zeichnung und Planung ist Eigentum der Fa. RK-Prozesstechnik. Jede von uns nicht schriftlich genehmigte Benutzung (Vervielfältigung, Überlassung an Dritte etc.) ist verboten und macht schadenersatzpflichtig.

-A32
/3.6

SIEMENS 8DO
DC24V

A32.0	1	+36/2.8	NL-Klappe Silo 25
A32.1	5	+36/3.8	NL-Klappe Silo 27
A32.2	2	+36/4.8	NL-Klappe Silo 28
A32.3	6	+36/5.8	NL-Klappe Befüllung Silo 25
A32.4	3	+36/5.3	Schnecke Befüllung Silo 25
A32.5	7	+36/7.1	Filter Silo 25
A32.6	4	+36/7.2	Filter Silo 26
A32.7	8	+36/7.3	Filter Silo 27

6ES7 132-
4BF00-0AA0
TM-E15C24-01

-A34
/3.7

SIEMENS 8DO
DC24V

A34.0	1	+36/10.3	Freigabe Silo 25
A34.1	5	+36/10.5	Einblasung Quittieren Silo 26
A34.2	2	+36/10.6	Überdruck Silo 26
A34.3	6	+36/10.7	Vollmeldung Silo 26
A34.4	3	+36/10.7	Freigabe Silo 26
A34.5	7	+36/11.1	Einblasung Quittieren Silo 27
A34.6	4	+36/11.2	Überdruck Silo 27
A34.7	8	+36/11.3	Vollmeldung Silo 27

6ES7 132-
4BF00-0AA0
TM-E15C24-01

-A36
/3.7

SIEMENS 8DO
DC24V

A36.0	1	+36/14.3	3. Schnecke Silo 25
A36.1	5	+36/3.5	Rüttler Silo 27
A36.2	2	+36/4.5	Rüttler Silo 28
A36.3	6	+36/1.1.2	Schieber öffnen Silo 26
A36.4	3	+36/1.1.3	Schieber schliessen Silo 26
A36.5	7		
A36.6	4		
A36.7	8		

6ES7 132-
4BF00-0AA0
TM-E15C24-01

-A33
/3.6

SIEMENS 8DO
DC24V

A33.0	1	+36/7.4	Filter Silo 28
A33.1	5	+36/9.5	Quetschventil Silo 25
A33.2	2	+36/9.6	Quetschventil Silo 26
A33.3	6	+36/9.7	Quetschventil Silo 27
A33.4	3	+36/9.8	Quetschventil Silo 28
A33.5	7	+36/10.1	Einblasung Quittieren Silo 25
A33.6	4	+36/10.2	Überdruck Silo 25
A33.7	8	+36/10.3	Vollmeldung Silo 25

6ES7 132-
4BF00-0AA0
TM-E15C24-01

-A35
/3.7

SIEMENS 8DO
DC24V

A35.0	1	+36/11.3	Freigabe Silo 27
A35.1	5	+36/11.5	Einblasung Quittieren Silo 28
A35.2	2	+36/11.6	Überdruck Silo 28
A35.3	6	+36/11.7	Vollmeldung Silo 28
A35.4	3	+36/11.7	Freigabe Silo 28
A35.5	7	+36/12.1	Hupe Einblasung
A35.6	4	+36/12.2	Blitzleuchte Einblasung
A35.7	8	+36/13.3	2. Schnecke Silo 25

6ES7 132-
4BF00-0AA0
TM-E15C24-01

Diese Zeichnung und Planung ist Eigentum der Fa. RK-Prozesstechnik. Jede von uns nicht schriftlich genehmigte Benutzung (Vervielfältigung, Überlassung an Dritte etc.) ist verboten und macht schadenersatzpflichtig.

-E38

/3.8

SIEMENS
8DI DC24V

E38.0	1	/1.3	Not-Aus Türe oK
E38.1	5	/1.4	Not-Aus extern 1 ok
E38.2	2	/1.5	Not-Aus extern 2 ok
E38.3	6	+36/1.7	Dosierband 26 Drehzahlwächter
E38.4	3	+36/1.7	Dosierband 26 Reissleine
E38.5	7	+36/3.4	Motorstörung Rüttler Silo 27
E38.6	4	+36/4.4	Motorstörung Rüttler Silo 28
E38.7	8	+36/1.1.1	Motorstörung Schieber Silo 26

6ES7 131-
4BF00-0AA0
TM-E15C24-01

-E39

/3.9

SIEMENS
8DI DC24V

E39.0	1	+36/1.1.5	Schieber 26 HS Ein nicht Rev.
E39.1	5	+36/1.1.6	Schieber 26 Tippbetrieb öffnen
E39.2	2	+36/1.1.6	Schieber 26 Tippbetrieb schliessen
E39.3	6	+36/1.1.7	Schieber 26 Tippbetrieb offen
E39.4	3	+36/1.1.8	Schieber 26 Tippbetrieb geschlossen
E39.5	7		
E39.6	4		
E39.7	8		

6ES7 131-
4BF00-0AA0
TM-E15C24-01

PROZESSTECHNIK
ENGINEERING AUTOMATION CONTROLLING
Riedstraße 10
79787 Lauchringen
Tel: +49(7741)9199-0
Fax: +49(7741)-9199-11

Glaser Malsch
Quarzaufbereitung

ET_Station 70

Anlage/Ort =25_28 +3

AB-Nr.: 565

Diese Zeichnung und Planung ist Eigentum der Fa. RK-Prozesstechnik. Jede von uns nicht schriftlich genehmigte Benutzung (Vervielfältigung, Überlassung an Dritte etc.) ist verboten und macht schadenersatzpflichtig.

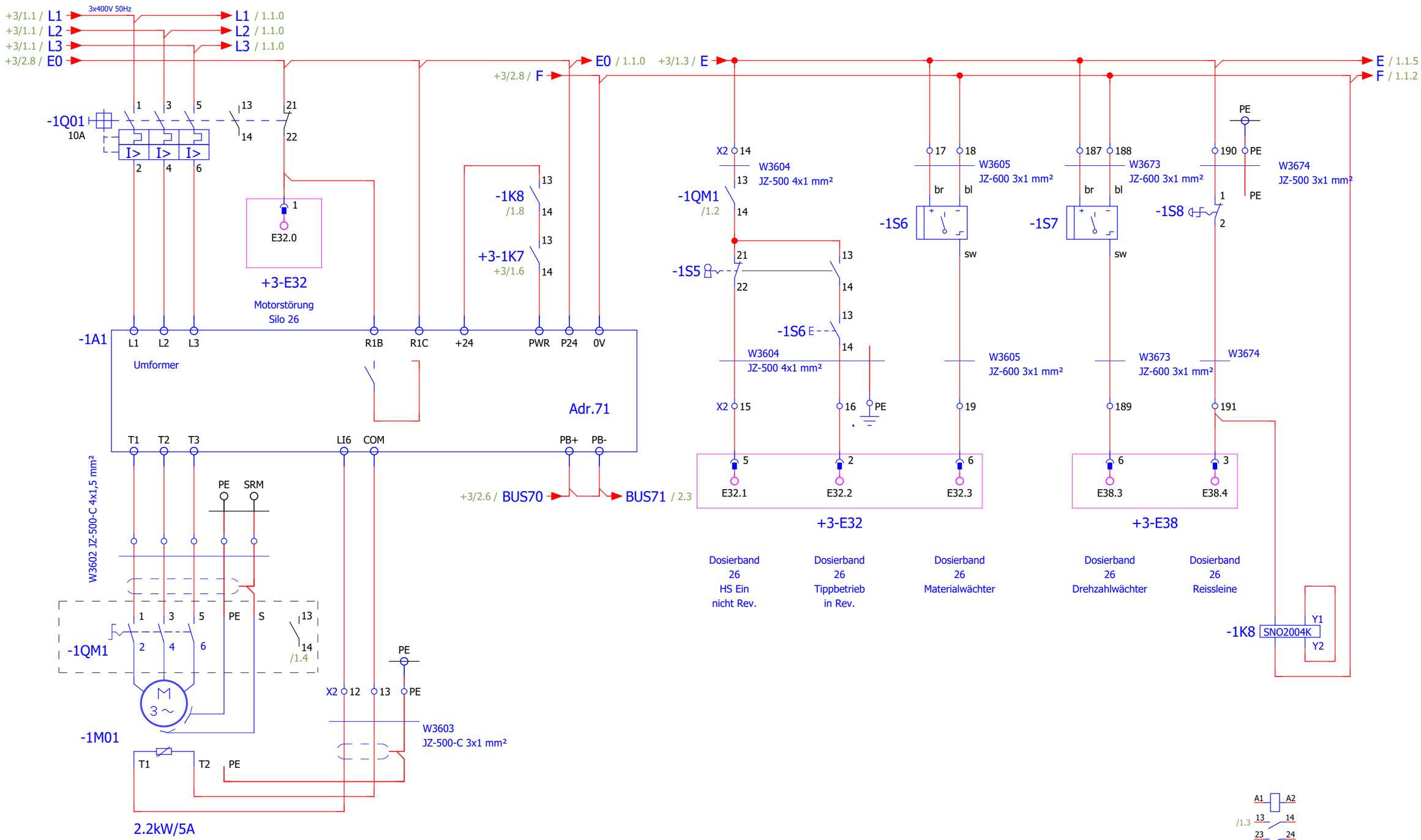

Folgeblatt 1.1

Änderungsdatum 19.10.2022	Projektverantwortlicher RoHe	PROZESSTECHNIK ENGINEERING AUTOMATION CONTROLLING	Riedstraße 10 79787 Lauchringen Tel: +49(7741)9199-0 Fax: +49(7741)-9199-11	Glaser Malsch Quarzaufbereitung	Dosierband Silo 26
Bearbeiter					
Index					

Anlage/Ort	=25_28 +36	Name	=25_28+36/1
		Aktuelle Seite	185
AB-Nr.: 565		Gesamtseitenzahl	218

Diese Zeichnung und Planung ist Eigentum der Fa. RK-Prozesstechnik. Jede von uns nicht schriftlich genehmigte Benutzung (Vervielfältigung, Überlassung an Dritte etc.) ist verboten und macht schadenersatzpflichtig.

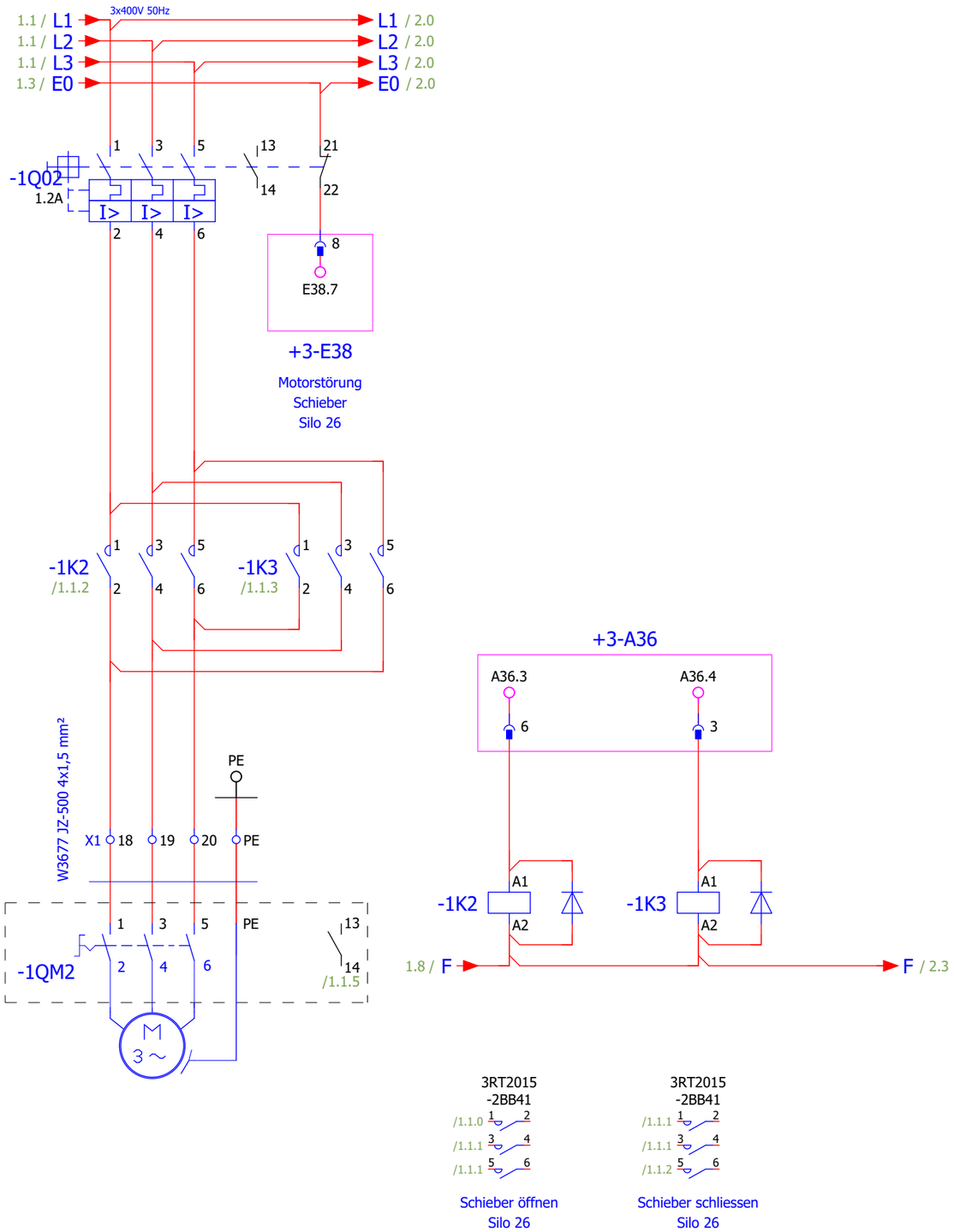

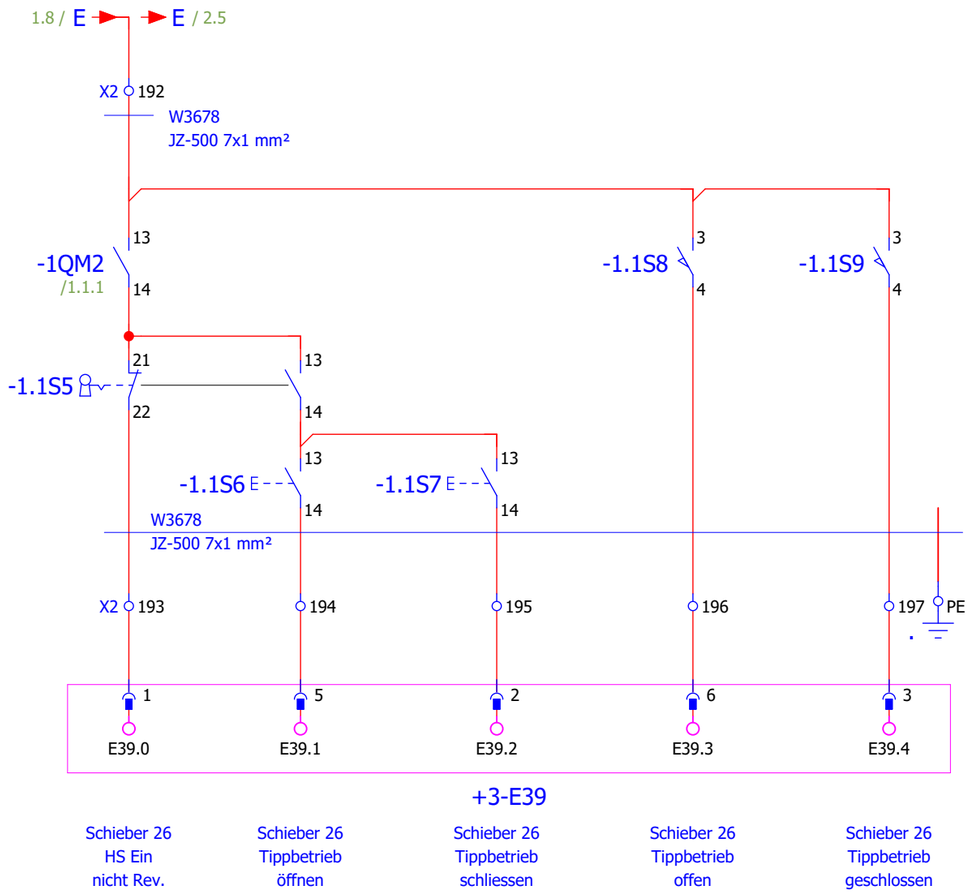

1

Folgeblatt 2

Änderungsdatum 19.10.2022	Projektverantwortlicher RoHe	PROZESSTECHNIK ENGINEERING AUTOMATION CONTROLLING	Riedstraße 10 79787 Lauchringen Tel: +49(7741)9199-0 Fax: +49(7741)-9199-11	Glaser Malsch Quarzaufbereitung	Schieber Silo 26
Bearbeiter					
Index					

Anlage/Ort	=25_28 +36	Name	=25_28+36/1.1
		Aktuelle Seite	186
AB-Nr.: 565		Gesamtseitenzahl	218

Diese Zeichnung und Planung ist Eigentum der Fa. RK-Prozesstechnik. Jede von uns nicht schriftlich genehmigte Benutzung (Vervielfältigung, Überlassung an Dritte etc.) ist verboten und macht schadenersatzpflichtig.

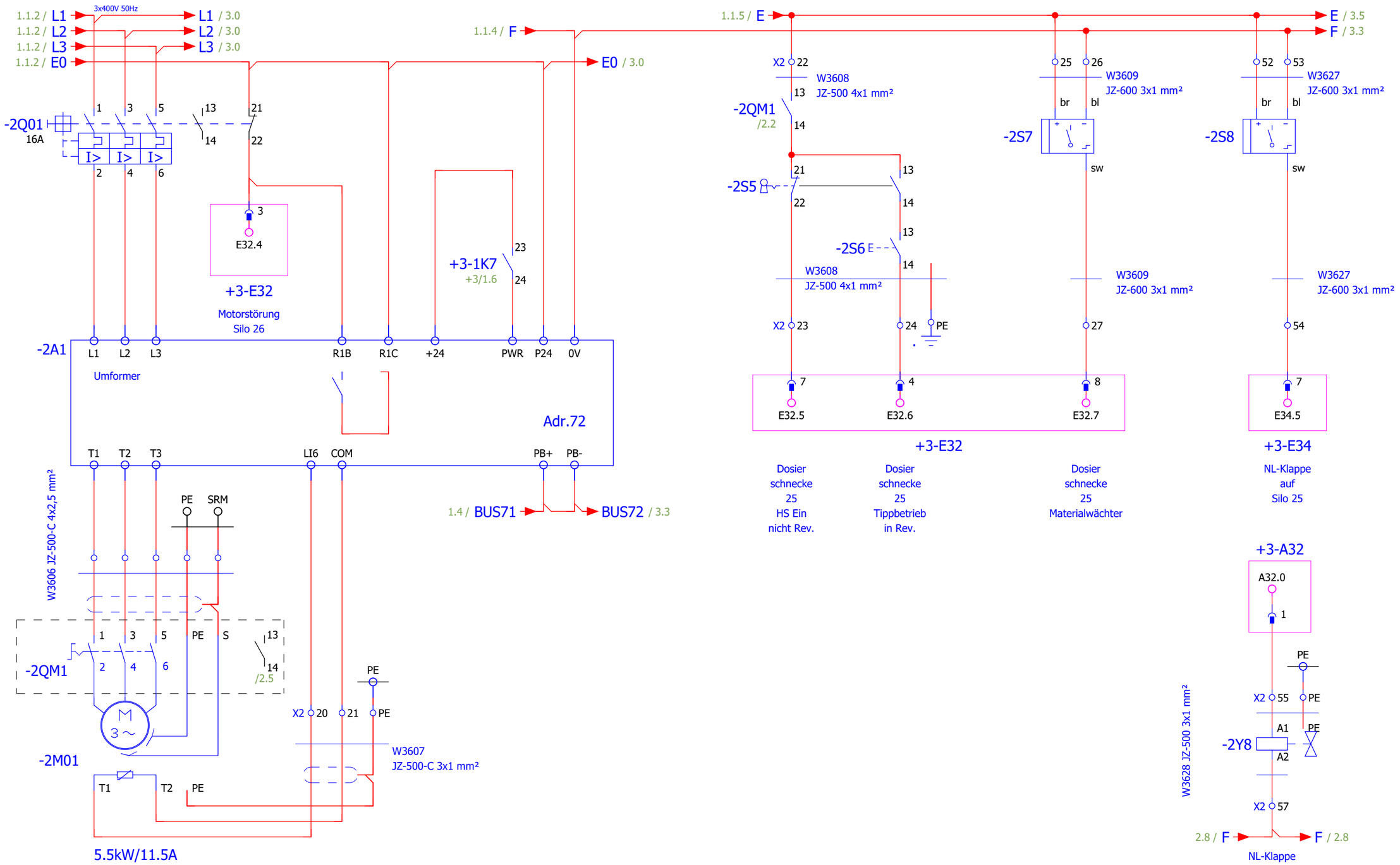

1.1

Folgeblatt 3

Änderungsdatum 19.10.2022	Projektverantwortlicher RoHe	Riedstraße 10 79787 Lauchringen Tel: +49(7741)9199-0 Fax: +49(7741)-9199-11	Glaser Malsch Quarzaufbereitung	Dosierschnecke Silo 25	Anlage/Ort =25_28 +36	Name =25_28+36/2
Bearbeiter						Aktuelle Seite 187
Index					AB-Nr.: 565	Gesamtseitenzahl 218

Diese Zeichnung und Planung ist Eigentum der Fa. RK-Prozesstechnik. Jede von uns nicht schriftlich genehmigte Benutzung (Vervielfältigung, Überlassung an Dritte etc.) ist verboten und macht schadenersatzpflichtig.

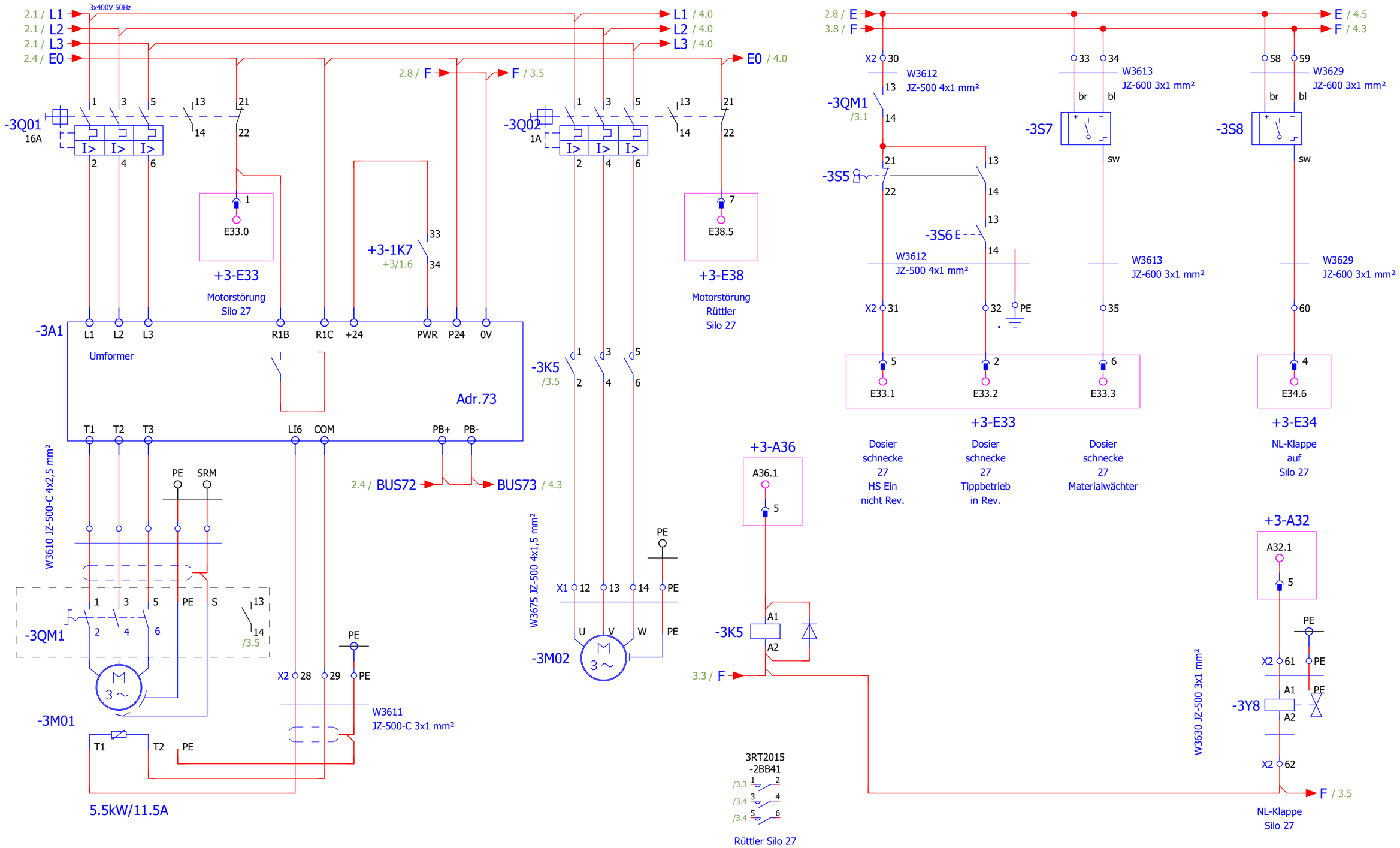

Folgeblatt 4

Änderungsdatum 19.10.2022	Projektverantwortlicher RoHe	Riedstraße 10 79787 Lauchringen Tel: +49(7741)9199-0 Fax: +49(7741)-9199-11	Glaser Malsch Quarzaufbereitung	Dosierschnecke Silo 27	Anlage/Ort =25_28 +36	Name =25_28+36/3
Bearbeiter						Aktuelle Seite 188
Index					AB-Nr.: 565	Gesamtseitenzahl 218

Diese Zeichnung und Planung ist Eigentum der Fa. RK-Prozesstechnik. Jede von uns nicht schriftlich genehmigte Benutzung (Vervielfältigung, Überlassung an Dritte etc.) ist verboten und macht schadenersatzpflichtig.

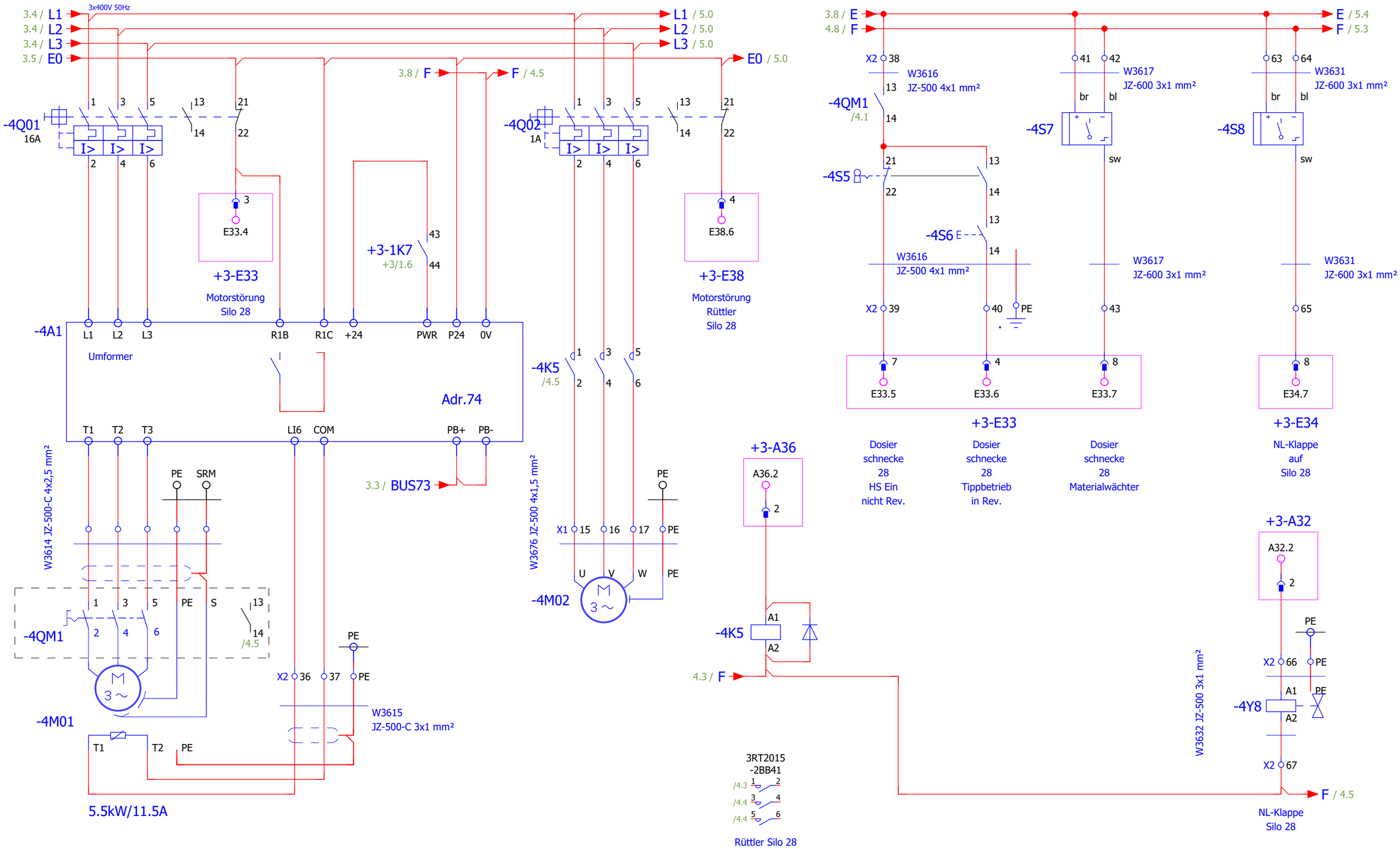

3

Folgeblatt 5

Änderungsdatum 19.10.2022	Projektverantwortlicher RoHe	Riedstraße 10 79787 Lauchringen Tel: +49(7741)9199-0 Fax: +49(7741)-9199-11	Glaser Malsch Quarzaufbereitung	Dosierschnecke Silo 28	Anlage/Ort =25_28 +36	Name =25_28+36/4
Bearbeiter						Aktuelle Seite 189
Index					AB-Nr.: 565	Gesamtseitenzahl 218

Diese Zeichnung und Planung ist Eigentum der Fa. RK-Prozesstechnik. Jede von uns nicht schriftlich genehmigte Benutzung (Vervielfältigung, Überlassung an Dritte etc.) ist verboten und macht schadenersatzpflichtig.

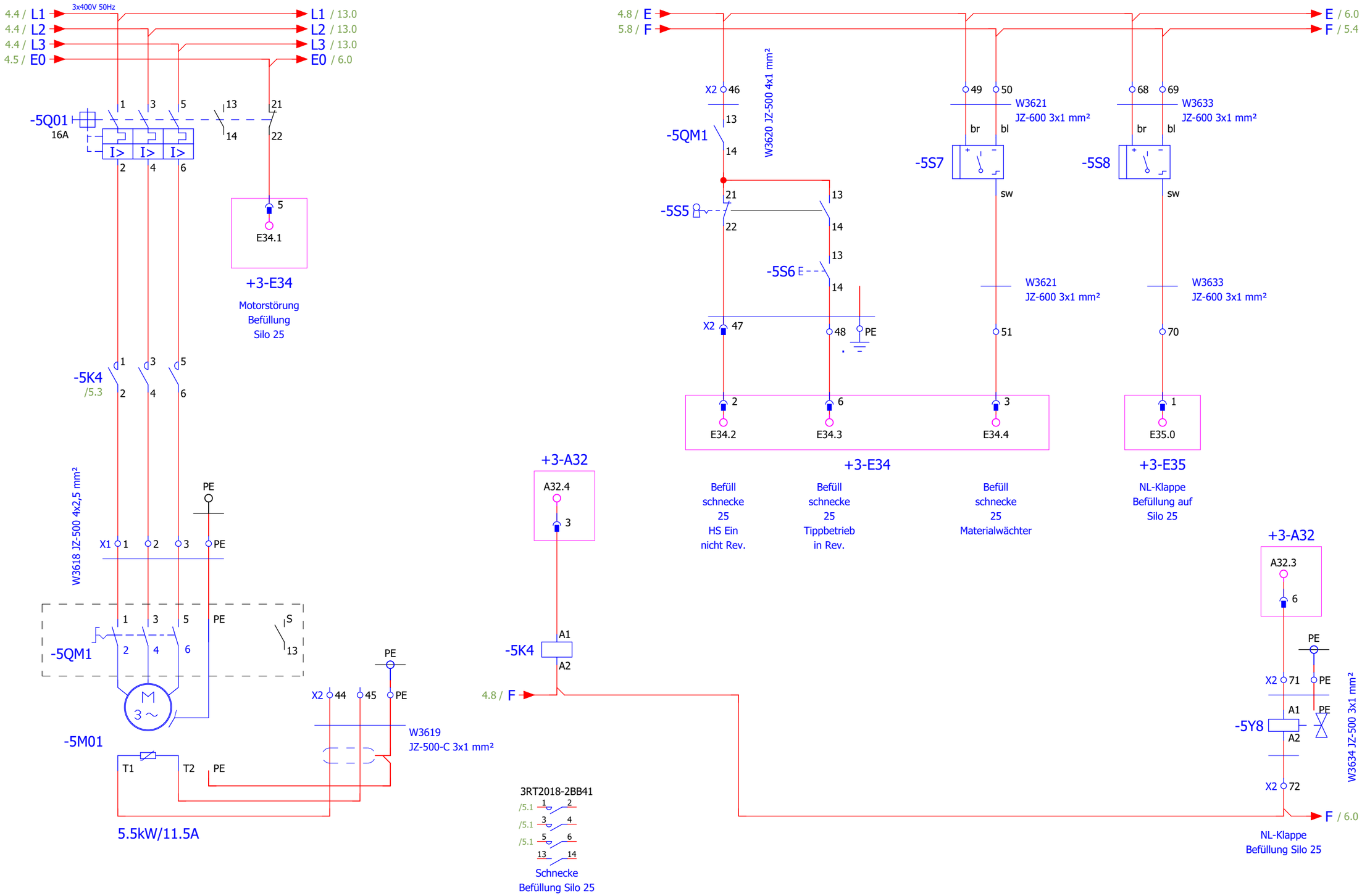

4

Folgeblatt 6

Änderungsdatum 19.10.2022	Projektverantwortlicher RoHe	Riedstraße 10 79787 Lauchringen Tel: +49(7741)9199-0 Fax: +49(7741)-9199-11	Glaser Malsch Quarzaufbereitung	Befüllschnecke Silo 25	Anlage/Ort =25_28 +36	Name =25_28+36/5
Bearbeiter						Aktuelle Seite 190
Index					AB-Nr.: 565	Gesamtseitenzahl 218

Diese Zeichnung und Planung ist Eigentum der Fa. RK-Prozesstechnik. Jede von uns nicht schriftlich genehmigte Benutzung (Vervielfältigung, Überlassung an Dritte etc.) ist verboten und macht schadenersatzpflichtig.

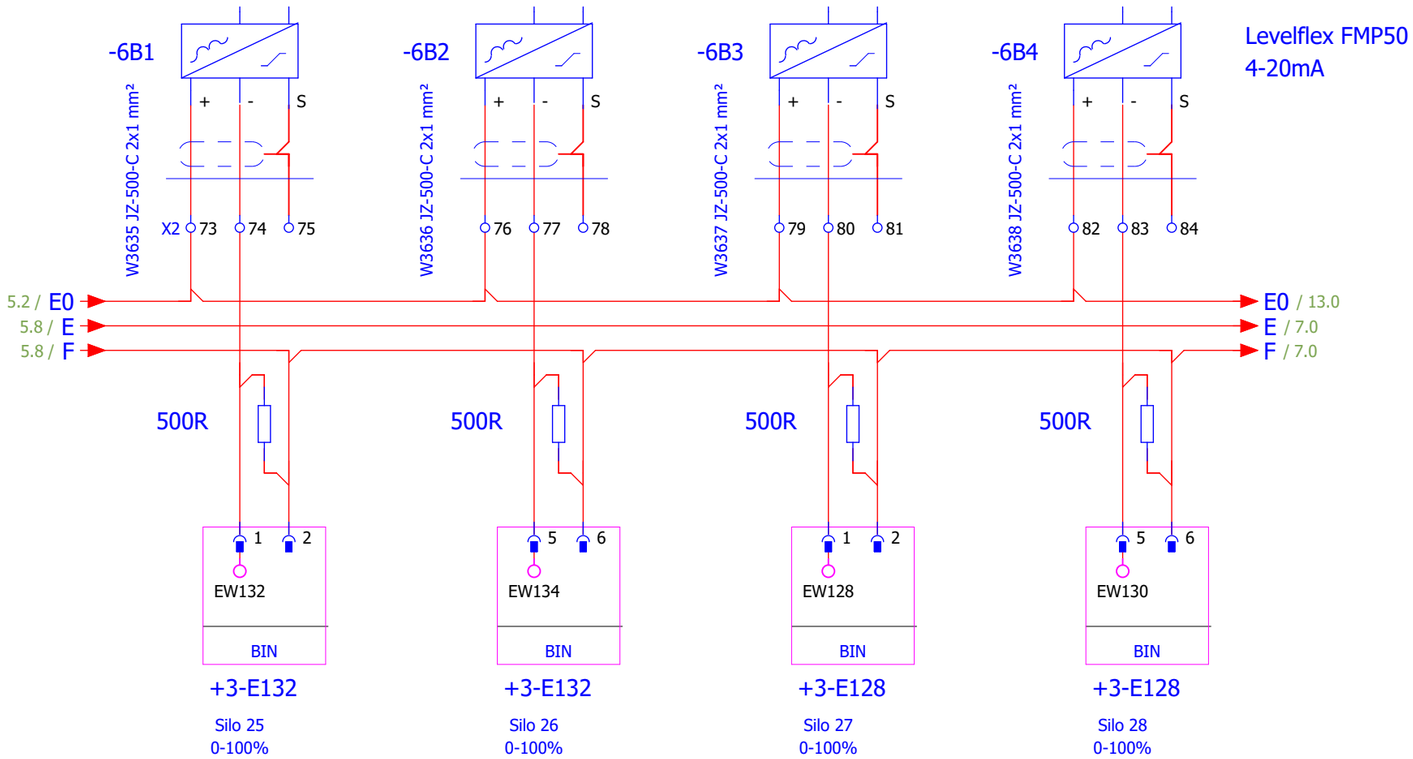

Folgeblatt 7

Änderungsdatum 26.02.2015	Projektverantwortlicher RoHe	PROZESSTECHNIK ENGINEERING AUTOMATION CONTROLLING	Riedstraße 10 79787 Lauchringen Tel: +49(7741)9199-0 Fax: +49(7741)-9199-11	Glaser Malsch Quarzaufbereitung	Einblasung kont.Messung
Bearbeiter	JBB				
Index					

Anlage/Ort	=25_28 +36	Name	=25_28+36/6
		Aktuelle Seite	191
AB-Nr.: 565		Gesamtseitenzahl	218

Diese Zeichnung und Planung ist Eigentum der Fa. RK-Prozesstechnik. Jede von uns nicht schriftlich genehmigte Benutzung (Vervielfältigung, Überlassung an Dritte etc.) ist verboten und macht schadenersatzpflichtig.

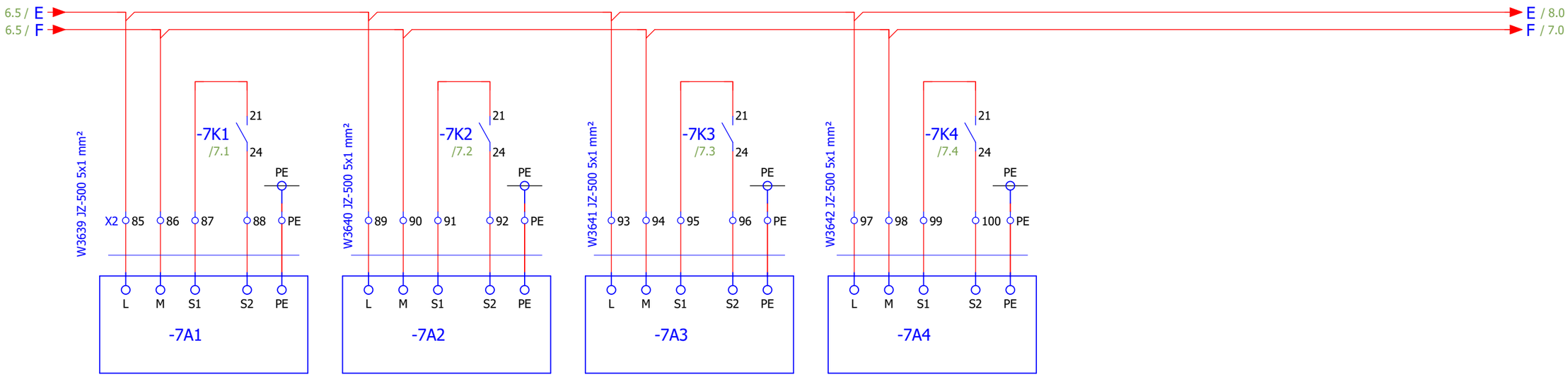

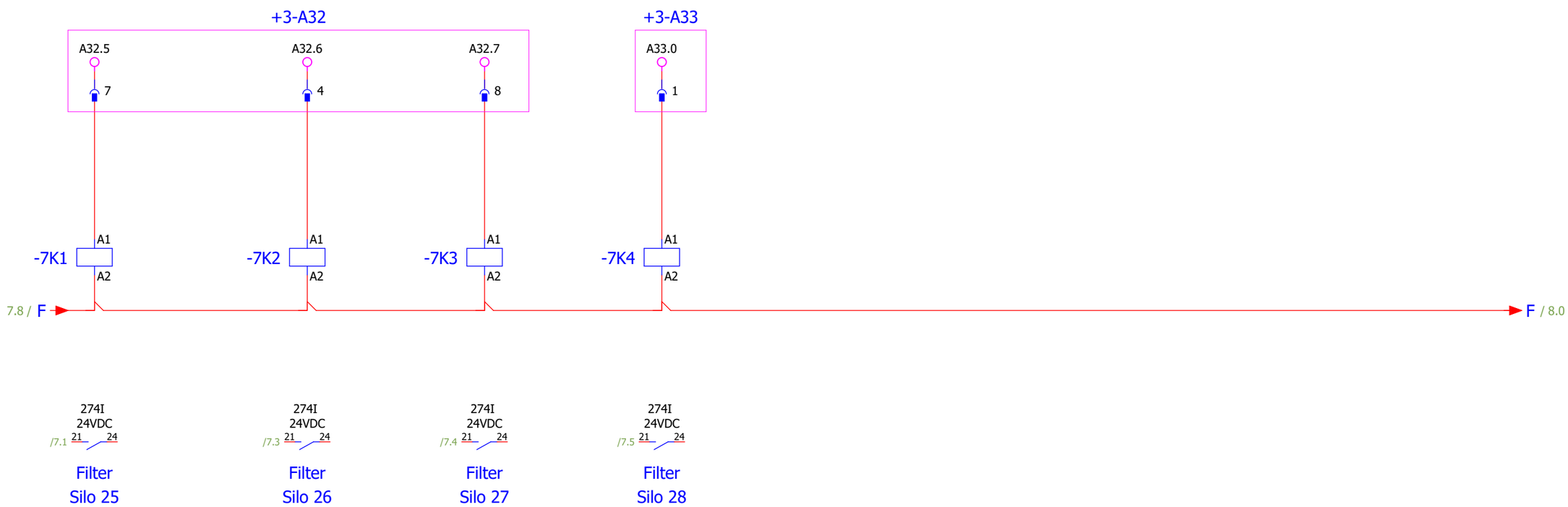

Folgeblatt 8

Änderungsdatum 26.02.2015	Projektverantwortlicher RoHe	PROZESSTECHNIK ENGINEERING AUTOMATION CONTROLLING	Riedstraße 10 79787 Lauchringen Tel: +49(7741)9199-0 Fax: +49(7741)-9199-11	Glaser Malsch Quarzaufbereitung	Einblasung Silofilter
Bearbeiter	JBB				
Index					

Anlage/Ort	=25_28 +36	Name	=25_28+36/7
		Aktuelle Seite	192
AB-Nr.: 565		Gesamtseitenzahl	218

Diese Zeichnung und Planung ist Eigentum der Fa. RK-Prozesstechnik. Jede von uns nicht schriftlich genehmigte Benutzung (Vervielfältigung, Überlassung an Dritte etc.) ist verboten und macht schadenersatzpflichtig.

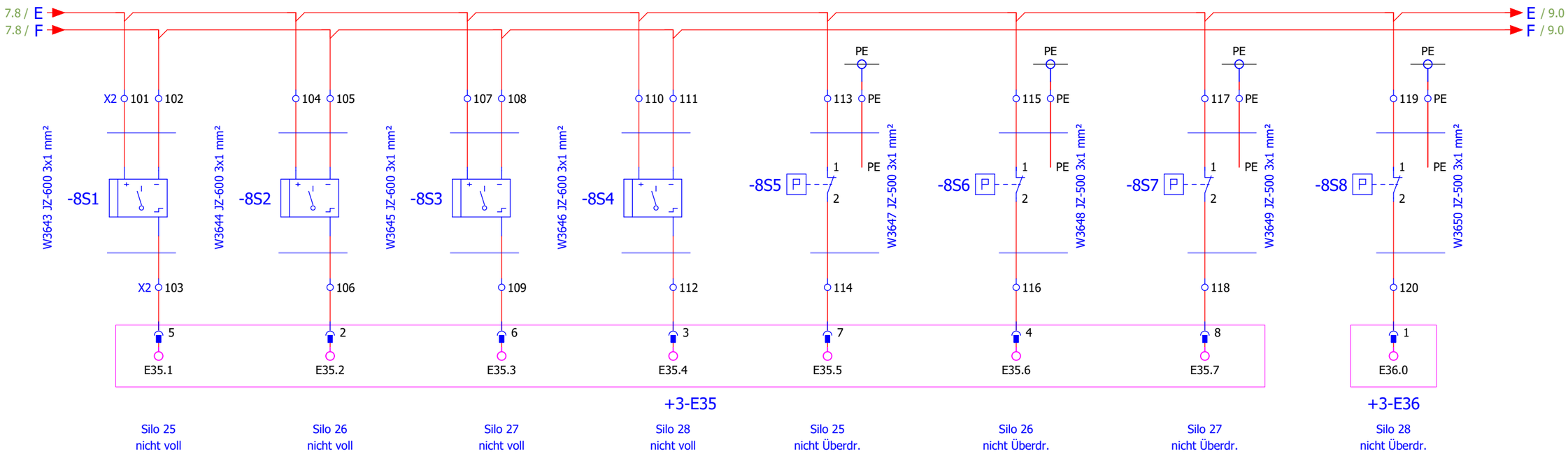

Änderungsdatum 26.02.2015	Projektverantwortlicher RoHe		
Bearbeiter	JBB		
Index			

PROZESSTECHNIK
ENGINEERING AUTOMATION CONTROLLING

Riedstraße 10
79787 Lauchringen
Tel: +49(7741)9199-0
Fax: +49(7741)-9199-11

Glaser Malsch
Quarzaufbereitung

Einblasung
Vollmelder

Anlage/Ort =25_28 +36

AB-Nr.: 565

Name	=25_28+36/8
Aktuelle Seite	193
Gesamtseitenzahl	218

Diese Zeichnung und Planung ist Eigentum der Fa. RK-Prozesstechnik. Jede von uns nicht schriftlich genehmigte Benutzung (Vervielfältigung, Überlassung an Dritte etc.) ist verboten und macht schadenersatzpflichtig.

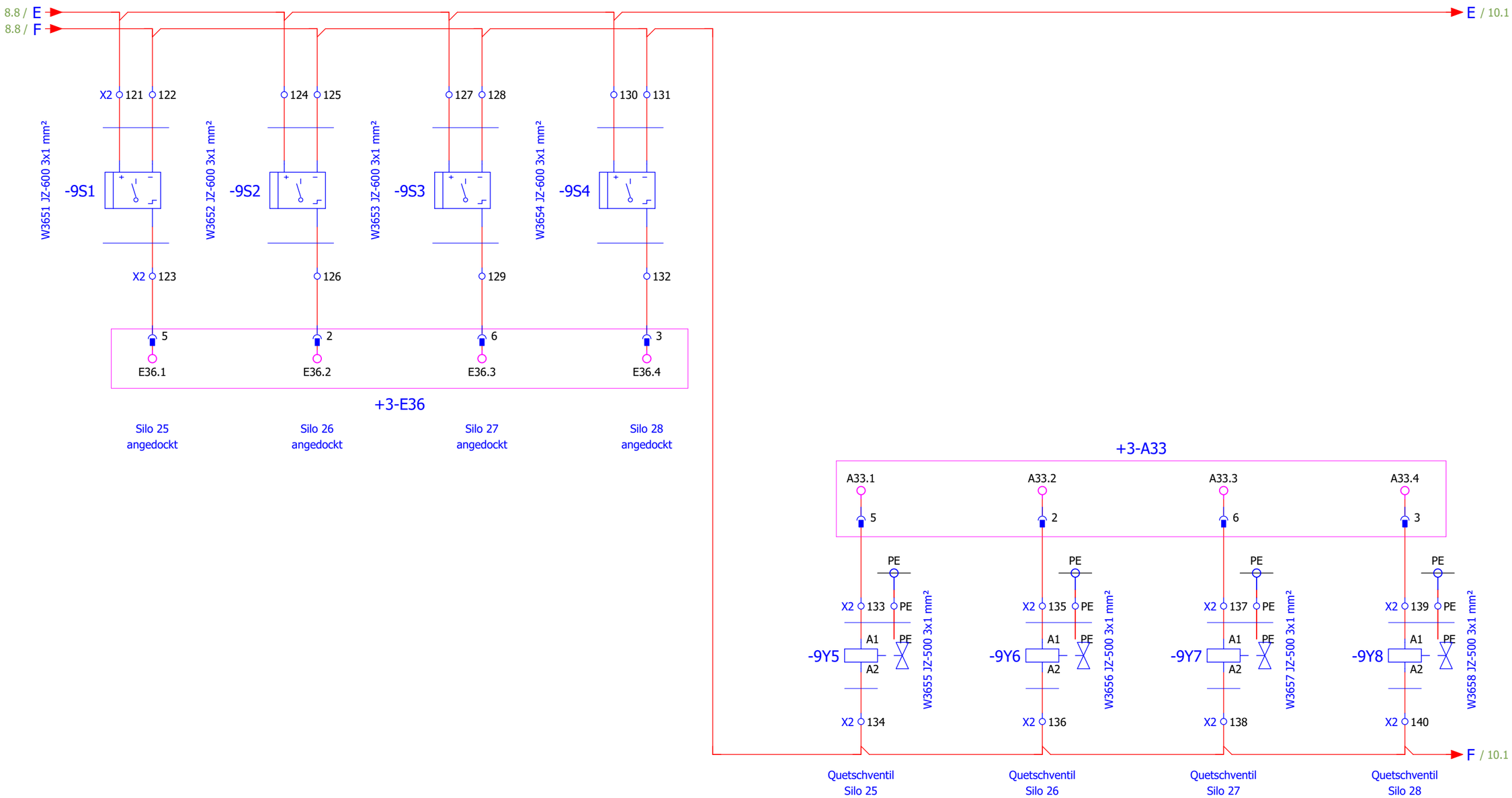

8

Folgeblatt 10

Änderungsdatum 26.02.2015	Projektverantwortlicher RoHe	PROZESSTECHNIK	Riedstraße 10 79787 Lauchringen Tel: +49(7741)9199-0 Fax: +49(7741)-9199-11	Glaser Malsch Quarzaufbereitung	Einblasung Quetschventile	Anlage/Ort =25_28 +36	Name =25_28+36/9
Bearbeiter JBB							Aktuelle Seite 194
Index						AB-Nr.: 565	Gesamtseitenzahl 218

Diese Zeichnung und Planung ist Eigentum der Fa. RK-Prozesstechnik. Jede von uns nicht schriftlich genehmigte Benutzung (Vervielfältigung, Überlassung an Dritte etc.) ist verboten und macht schadenersatzpflichtig.

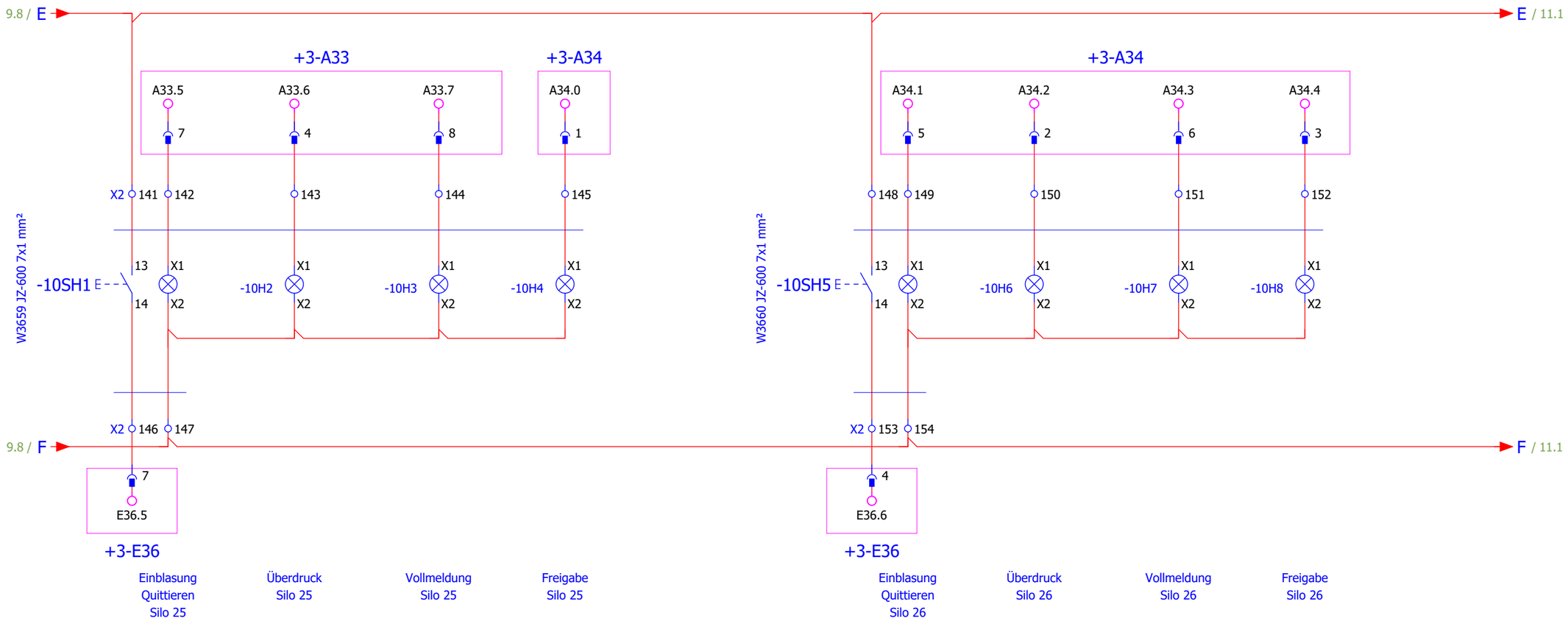

Änderungsdatum 26.02.2015	Projektverantwortlicher RoHe	PROZESSTECHNIK ENGINEERING AUTOMATION CONTROLLING	Riedstraße 10 79787 Lauchringen Tel: +49(7741)9199-0 Fax: +49(7741)-9199-11	Glaser Malsch Quarzaufbereitung	Einblasung Vorortbedienung
Bearbeiter JBB					
Index					

Anlage/Ort	=25_28 +36	Name	=25_28+36/10
		Aktuelle Seite	195
AB-Nr.: 565		Gesamtseitenzahl	218

Diese Zeichnung und Planung ist Eigentum der Fa. RK-Prozesstechnik. Jede von uns nicht schriftlich genehmigte Benutzung (Vervielfältigung, Überlassung an Dritte etc.) ist verboten und macht schadenersatzpflichtig.

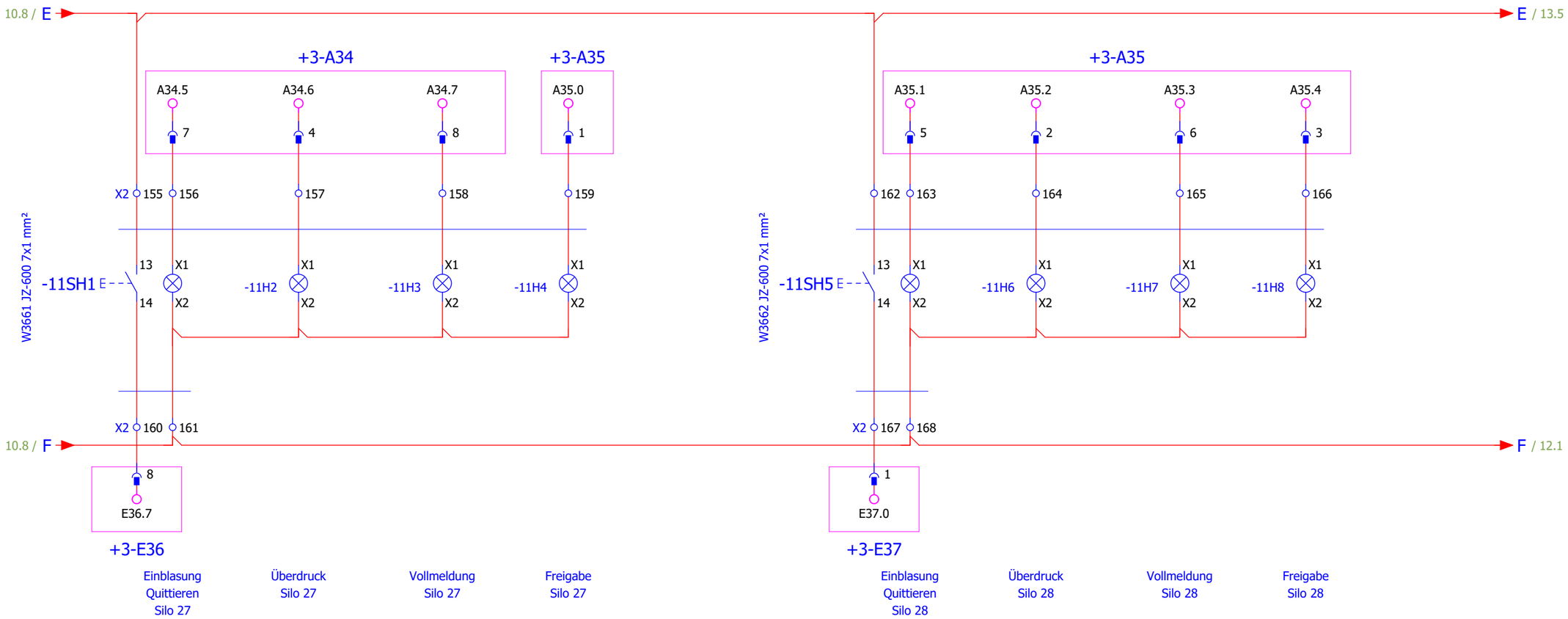

Änderungsdatum 26.02.2015	Projektverantwortlicher RoHe	PROZESSTECHNIK ENGINEERING AUTOMATION CONTROLLING	Riedstraße 10 79787 Lauchringen Tel: +49(7741)9199-0 Fax: +49(7741)-9199-11	Glaser Malsch Quarzaufbereitung	Einblasung Vorortbedienung
Bearbeiter	JBB				
Index					

Anlage/Ort	=25_28 +36	Name	=25_28+36/11
		Aktuelle Seite	196
AB-Nr.: 565		Gesamtseitenzahl	218

Diese Zeichnung und Planung ist Eigentum der Fa. RK-Prozesstechnik. Jede von uns nicht schriftlich genehmigte Benutzung (Vervielfältigung, Überlassung an Dritte etc.) ist verboten und macht schadenersatzpflichtig.

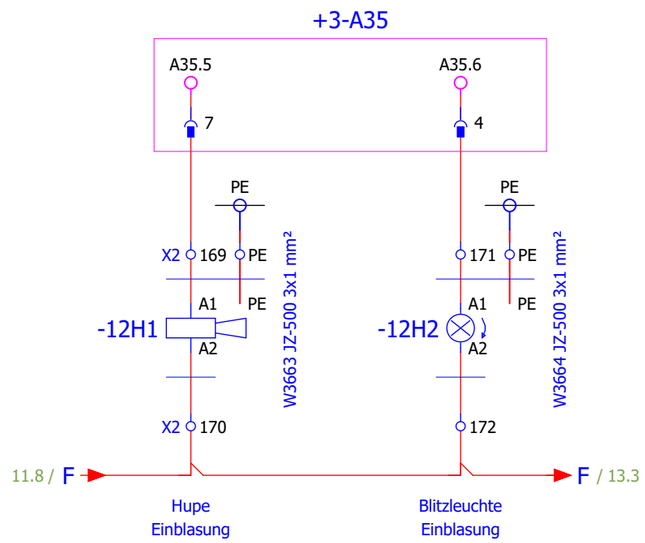

Folgeblatt 13

Änderungsdatum 26.02.2015	Projektverantwortlicher RoHe	PROZESSTECHNIK ENGINEERING AUTOMATION CONTROLLING	Riedstraße 10 79787 Lauchringen Tel: +49(7741)9199-0 Fax: +49(7741)-9199-11	Glaser Malsch Quarzaufbereitung	Einblasung Hupe
Bearbeiter	JBB				
Index					

Anlage/Ort =25_28 +36	Name =25_28+36/12
	Aktuelle Seite 197
AB-Nr.: 565	Gesamtseitenzahl 218

Diese Zeichnung und Planung ist Eigentum der Fa. RK-Prozesstechnik. Jede von uns nicht schriftlich genehmigte Benutzung (Vervielfältigung, Überlassung an Dritte etc.) ist verboten und macht schadenersatzpflichtig.

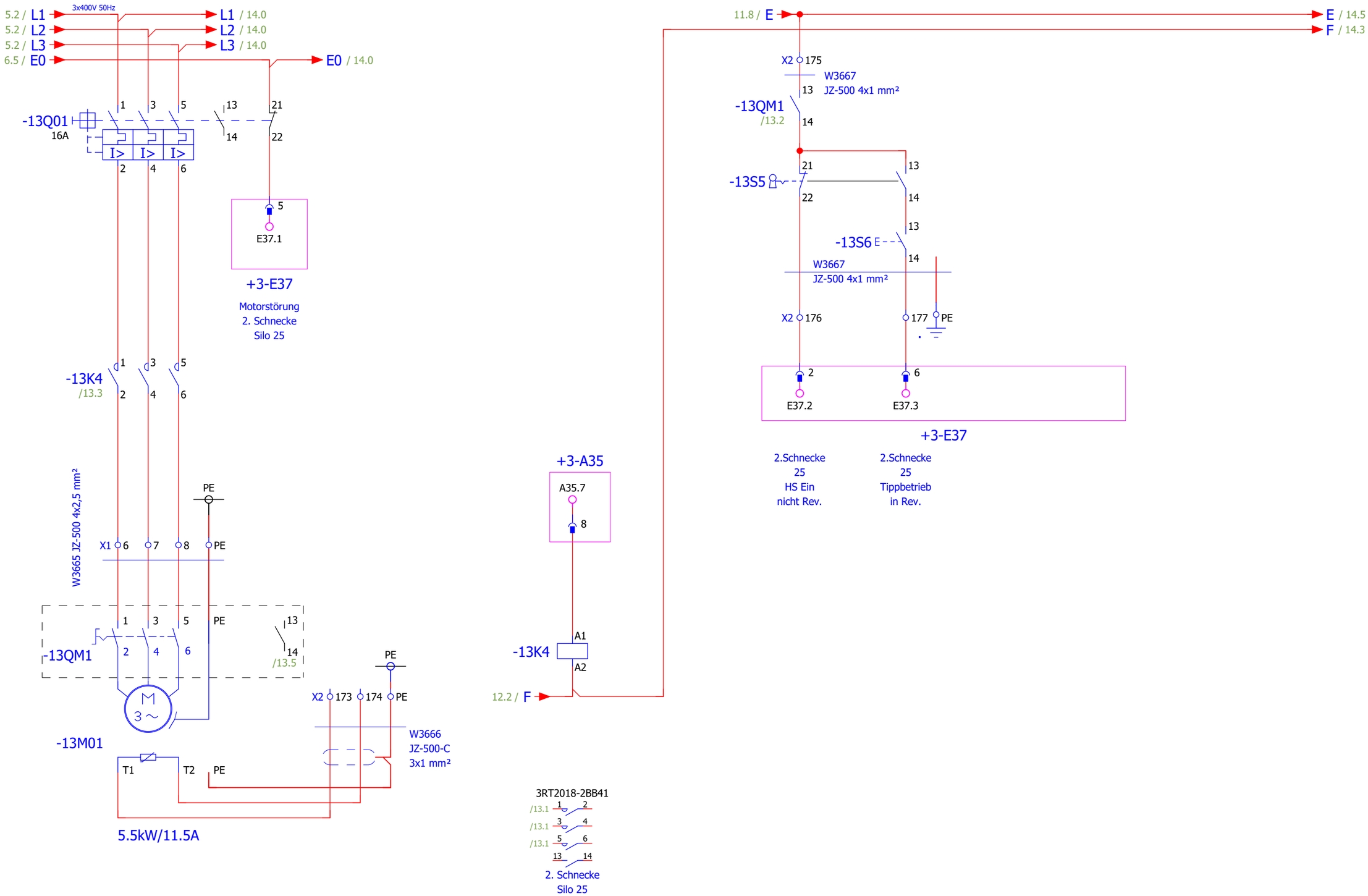

Folgeblatt 14

Änderungsdatum 19.10.2022	Projektverantwortlicher RoHe	Riedstraße 10 79787 Lauchringen Tel: +49(7741)9199-0 Fax: +49(7741)-9199-11	Glaser Malsch Quarzaufbereitung	Verlängerung Dosierschnecke Silo 25	Anlage/Ort =25_28 +36	Name =25_28+36/13
Bearbeiter						Aktuelle Seite 198
Index					AB-Nr.: 565	Gesamtseitenzahl 218

Diese Zeichnung und Planung ist Eigentum der Fa. RK-Prozesstechnik. Jede von uns nicht schriftlich genehmigte Benutzung (Vervielfältigung, Überlassung an Dritte etc.) ist verboten und macht schadenersatzpflichtig.

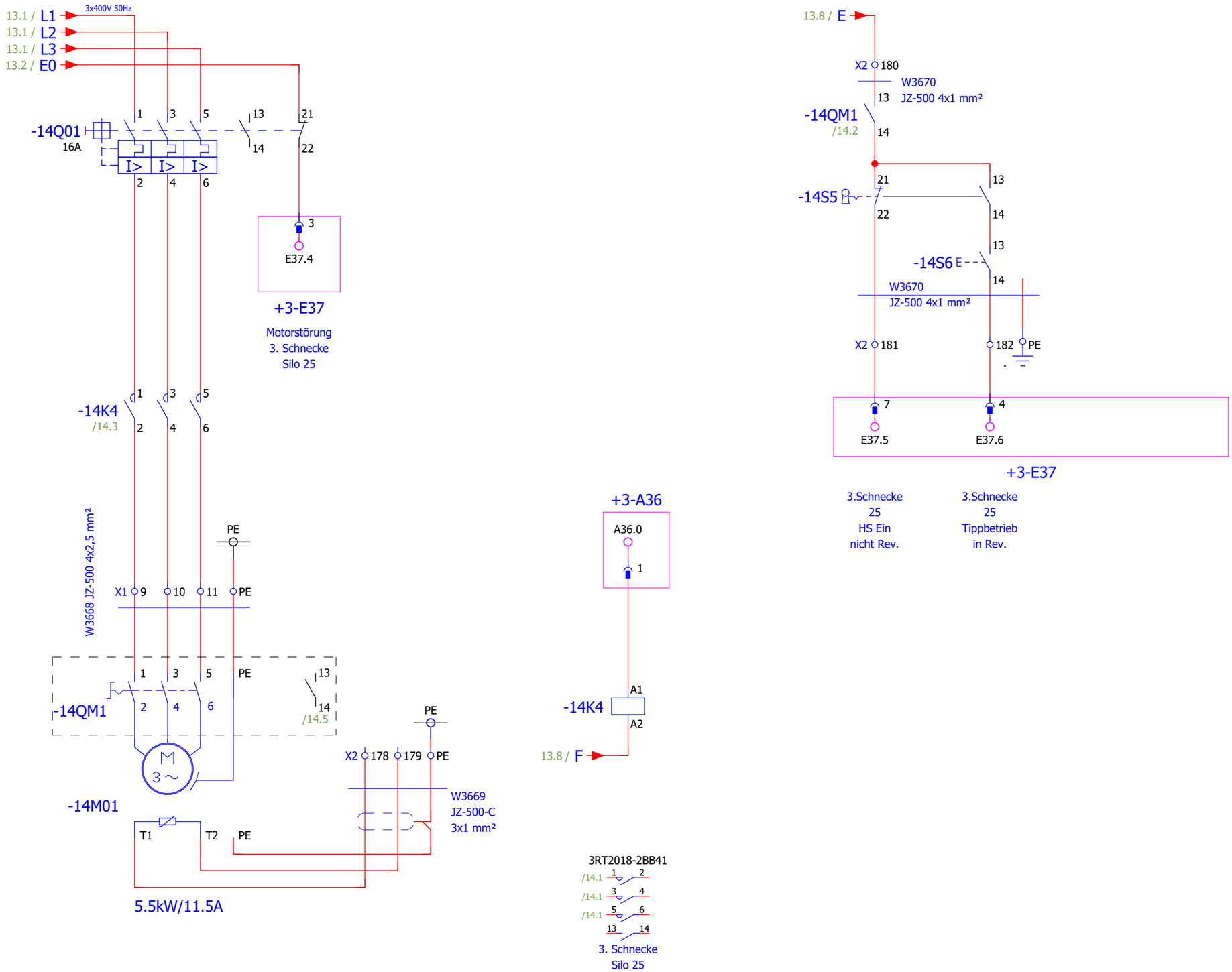

13

Folgeblatt =25_28KL+/1

Änderungsdatum 19.10.2022	Projektverantwortlicher RoHe	PROZESSTECHNIK	Riedstraße 10 79787 Lauchringen Tel: +49(7741)9199-0 Fax: +49(7741)-9199-11	Glaser Malsch Quarzaufbereitung	Velängerung der Verlängerung
Bearbeiter					
Index					

Anlage/Ort	=25_28 +36	Name	=25_28+36/14
		Aktuelle Seite	199
AB-Nr.: 565		Gesamtseitenzahl	218

Diese Zeichnung und Planung ist Eigentum der Fa. RK-Prozesstechnik. Jede von uns nicht schriftlich genehmigte Benutzung (Vervielfältigung, Überlassung an Dritte etc.) ist verboten und macht schadenersatzpflichtig.

XD	SPS Bezeichnung	Klemme
+3-1Q0:1 +3/1.0		L1
+3-1Q0:3 +3/1.0		L2
+3-1Q0:5 +3/1.1		L3
+3/1.1		PEN
+36-T1 +36/1.1		-1A1-T1
+36-T2 +36/1.1		-1A1-T2
+36-T3 +36/1.1		-1A1-T3
+36/1.1	PE	PE
SRM +36/1.1	SRM	SRM
+36-T1 +36/2.1		-2A1-T1
+36-T2 +36/2.1		-2A1-T2
+36-T3 +36/2.1		-2A1-T3
+36/2.1	PE	PE
SRM +36/2.1	SRM	SRM
+36-T1 +36/3.0		-3A1-T1
+36-T2 +36/3.0		-3A1-T2
+36-T3 +36/3.1		-3A1-T3
+36/3.1	PE	PE
SRM +36/3.1	SRM	SRM
+36-T1 +36/4.0		-4A1-T1
+36-T2 +36/4.0		-4A1-T2
+36-T3 +36/4.1		-4A1-T3
+36/4.1	PE	PE
SRM +36/4.1	SRM	SRM

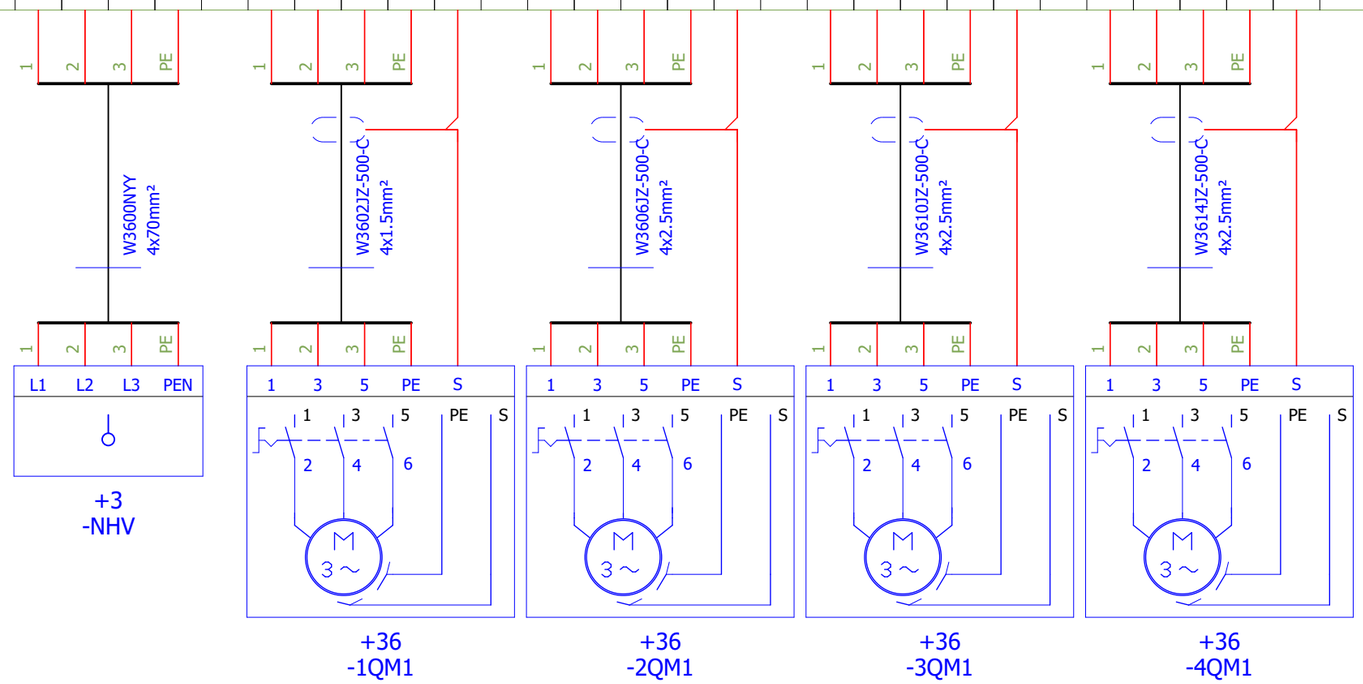

Zuleitung aus NHV

Band Silo 26 . = =

Schnecke Silo 25 . = =

Schnecke Silo 27 . = =

Schnecke Silo 28 . = =

=25_28+36/14

Folgeblatt 2

Änderungsdatum 26.02.2015	Projektverantwortlicher RoHe	PROZESSTECHNIK ENGINEERING AUTOMATION CONTROLLING	Riedstraße 10 79787 Lauchringen Tel: +49(7741)9199-0 Fax: +49(7741)-9199-11	Glaser Malsch Quarzaufbereitung	XD
Bearbeiter	JBB				
Index					

Anlage/Ort	=25_28KL +	Name	=25_28KL/1
		Aktuelle Seite	200
AB-Nr.: 565		Gesamtseitenzahl	218

Diese Zeichnung und Planung ist Eigentum der Fa. RK-Prozesstechnik. Jede von uns nicht schriftlich genehmigte Benutzung (Vervielfältigung, Überlassung an Dritte etc.) ist verboten und macht schadenersatzpflichtig.

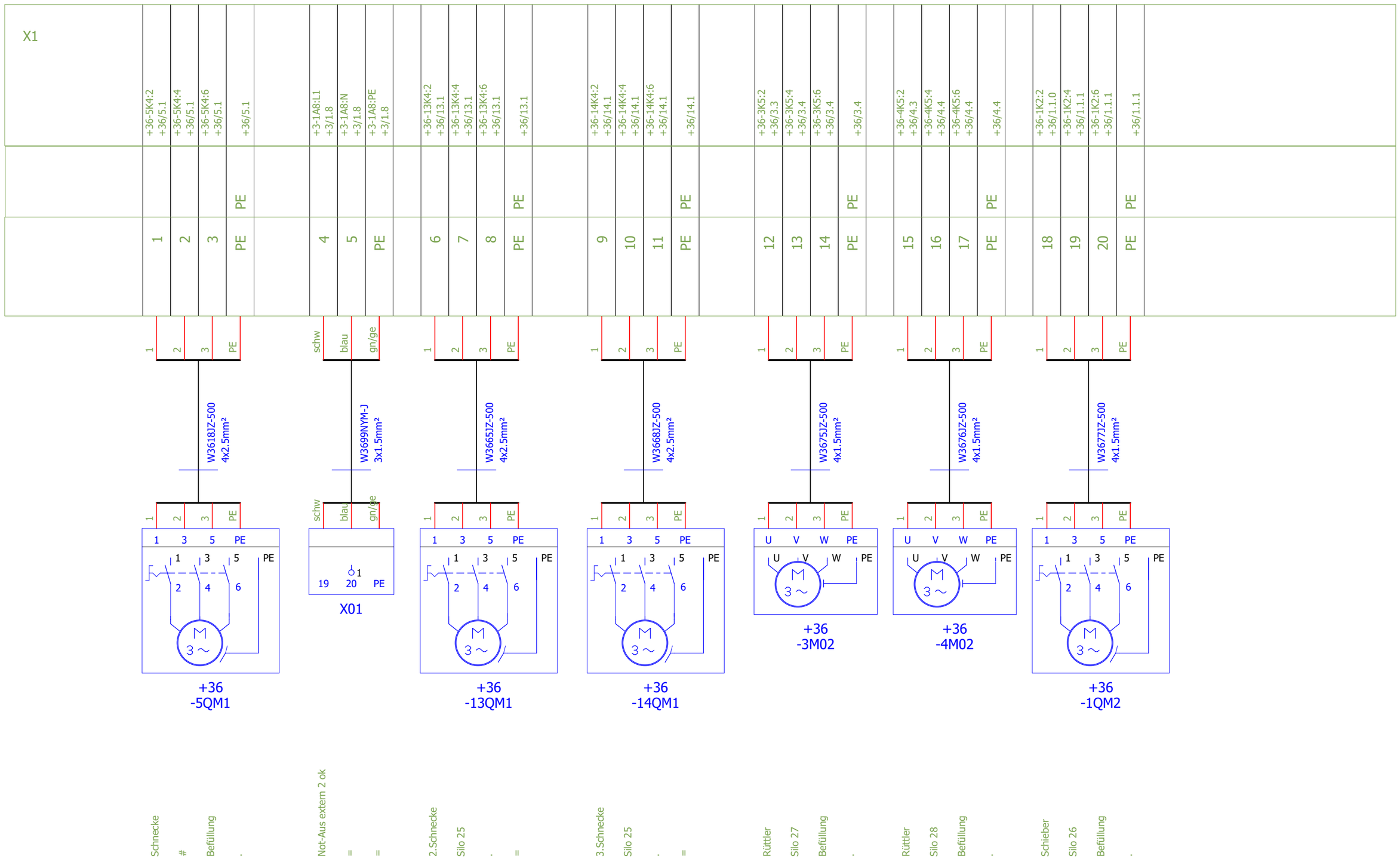

1

Folgeblatt 3

Änderungsdatum 19.10.2022	Projektverantwortlicher RoHe	PROZESSTECHNIK ENGINEERING AUTOMATION CONTROLLING	Riedstraße 10 79787 Lauchringen Tel: +49(7741)9199-0 Fax: +49(7741)-9199-11	Glaser Malsch Quarzaufbereitung	X1
Bearbeiter	JBB				
Index					

Anlage/Ort	=25_28KL +	Name	=25_28KL/2
		Aktuelle Seite	201
AB-Nr.: 565		Gesamtseitenzahl	218

Diese Zeichnung und Planung ist Eigentum der Fa. RK-Prozesstechnik. Jede von uns nicht schriftlich genehmigte Benutzung (Vervielfältigung, Überlassung an Dritte etc.) ist verboten und macht schadenersatzpflichtig.

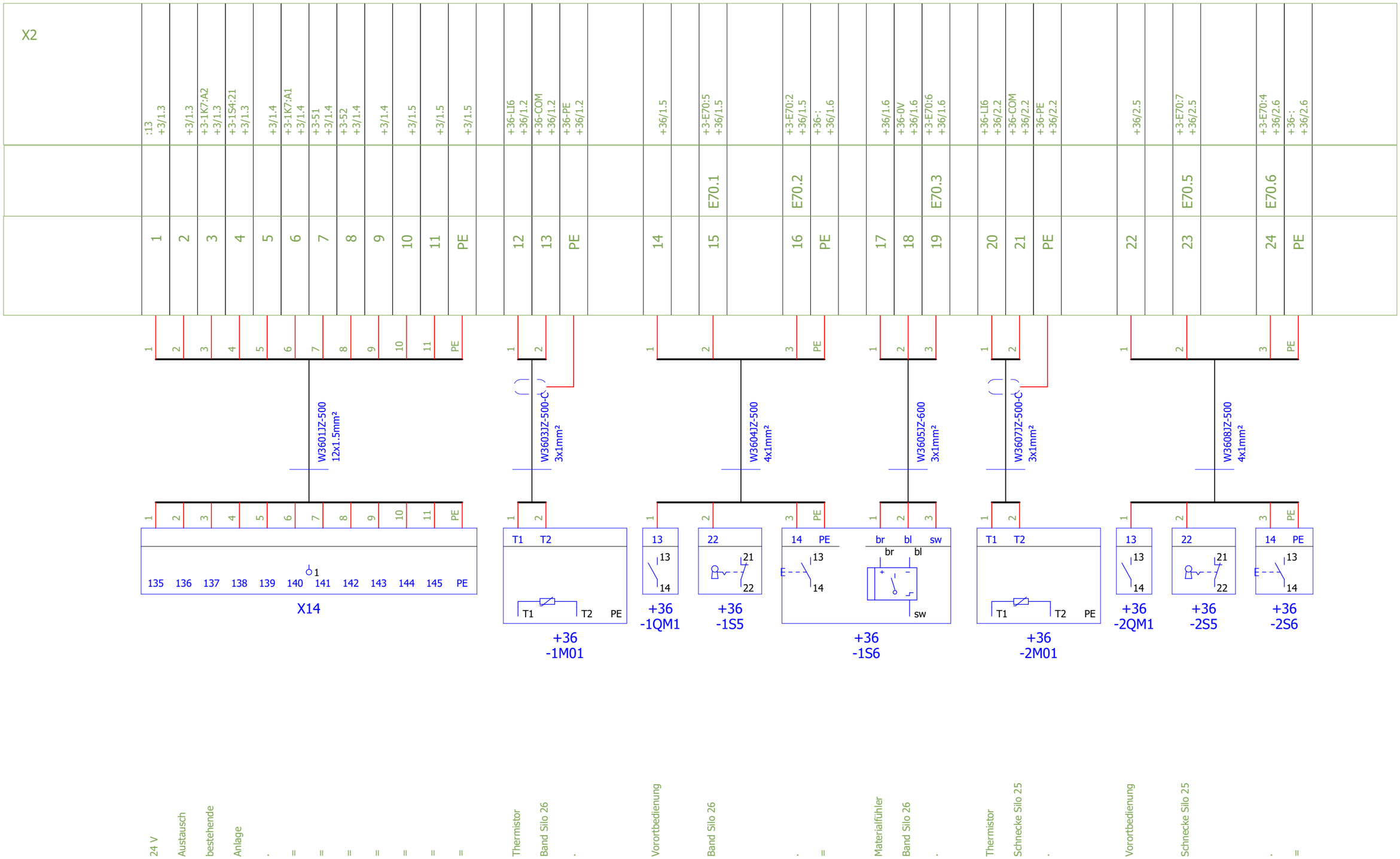

Folgeblatt 4

Änderungsdatum 19.10.2022	Projektverantwortlicher RoHe	Anlage/Ort =25_28KL +	Name =25_28KL/3
Bearbeiter JBB			Aktuelle Seite 202
Index		AB-Nr.: 565	Gesamtseitenzahl 218

PROZESSTECHNIK ENGINEERING AUTOMATION CONTROLLING
Riedstraße 10
79787 Lauchringen
Tel: +49(7741)9199-0
Fax: +49(7741)-9199-11

Glaser Malsch
Quarzaufbereitung

Klemmleiste
24 VDC

Diese Zeichnung und Planung ist Eigentum der Fa. RK-Prozesstechnik. Jede von uns nicht schriftlich genehmigte Benutzung (Vervielfältigung, Überlassung an Dritte etc.) ist verboten und macht schadenersatzpflichtig.

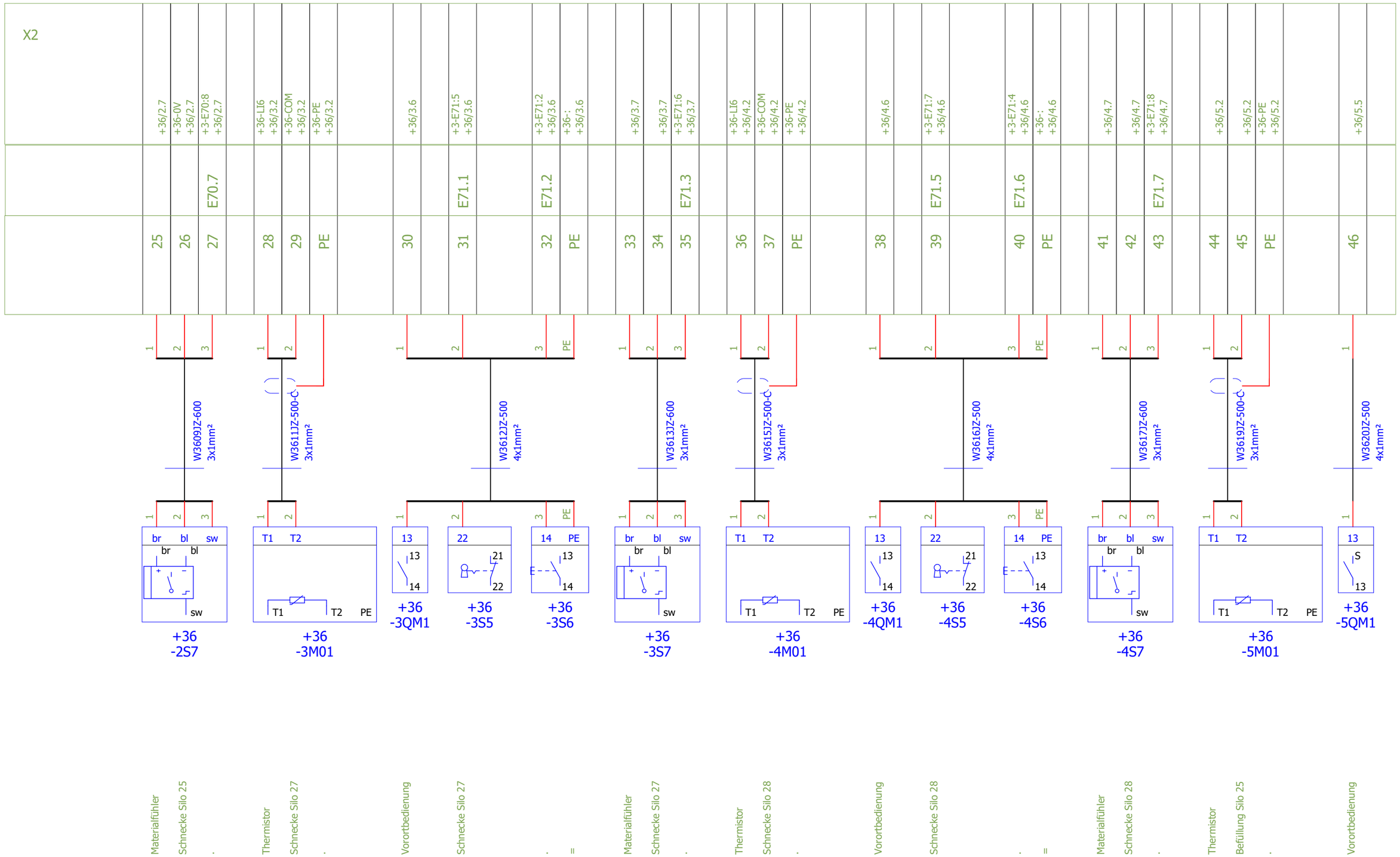

Folgeblatt 5

Änderungsdatum 19.10.2022	Projektverantwortlicher RoHe	Riedstraße 10 79787 Lauchringen Tel: +49(7741)9199-0 Fax: +49(7741)-9199-11	Glaser Malsch Quarzaufbereitung
Bearbeiter	JBB		
Index			

Klemmleiste
24 VDC

Anlage/Ort =25_28KL
+

AB-Nr.: 565

Name	=25_28KL/4
Aktuelle Seite	203
Gesamtseitenzahl	218

Diese Zeichnung und Planung ist Eigentum der Fa. RK-Prozesstechnik. Jede von uns nicht schriftlich genehmigte Benutzung (Vervielfältigung, Überlassung an Dritte etc.) ist verboten und macht schadenersatzpflichtig.

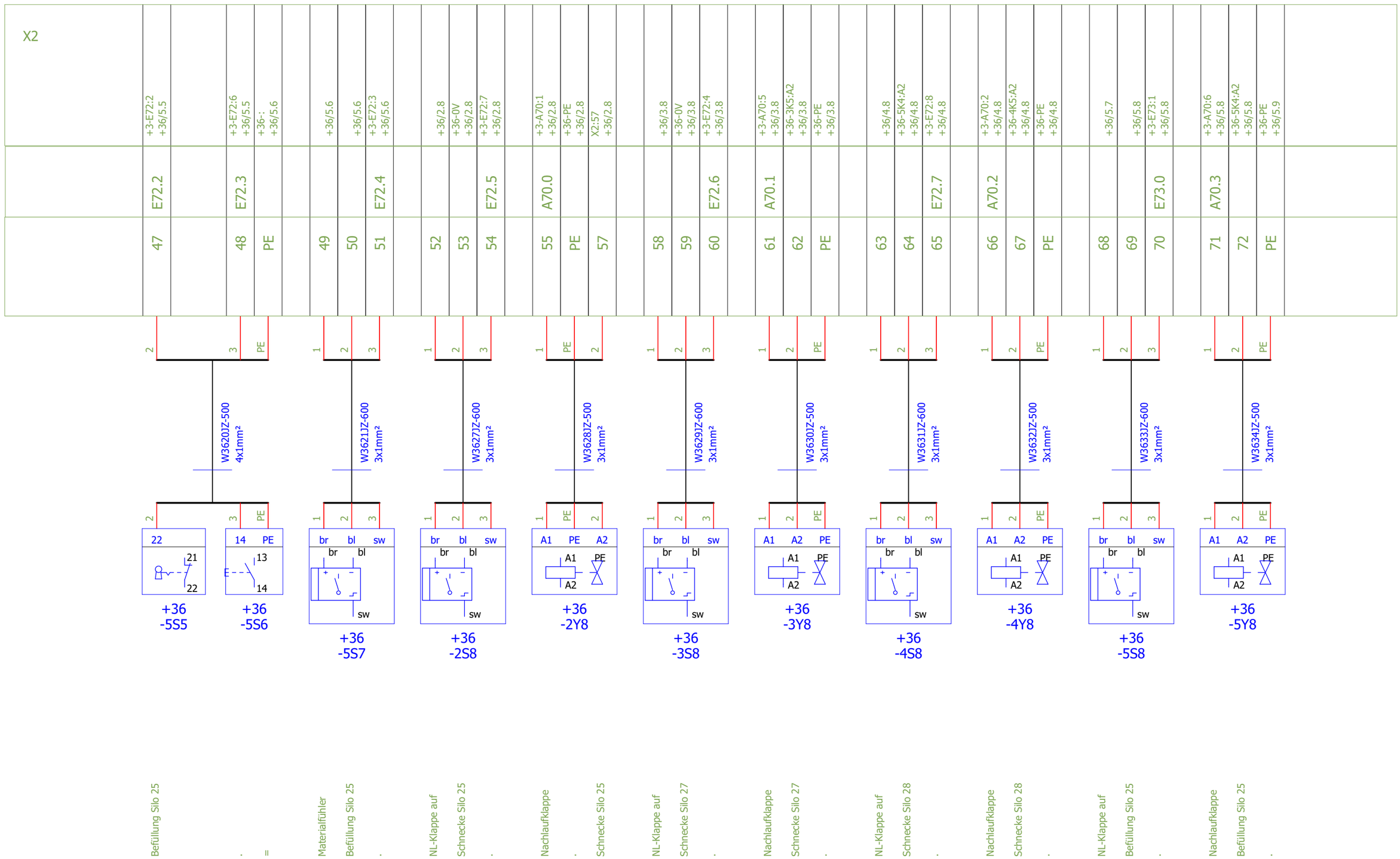

Folgeblatt 6

Änderungsdatum 19.10.2022	Projektverantwortlicher RoHe	PROZESSTECHNIK ENGINEERING AUTOMATION CONTROLLING	Riedstraße 10 79787 Lauchringen Tel: +49(7741)9199-0 Fax: +49(7741)-9199-11	Glaser Malsch Quarzaufbereitung	Klemmleiste 24 VDC
Bearbeiter	JBB				
Index					

Anlage/Ort	=25_28KL +	Name	=25_28KL/5
		Aktuelle Seite	204
AB-Nr.: 565		Gesamtseitenzahl	218

Diese Zeichnung und Planung ist Eigentum der Fa. RK-Prozesstechnik. Jede von uns nicht schriftlich genehmigte Benutzung (Vervielfältigung, Überlassung an Dritte etc.) ist verboten und macht schadenersatzpflichtig.

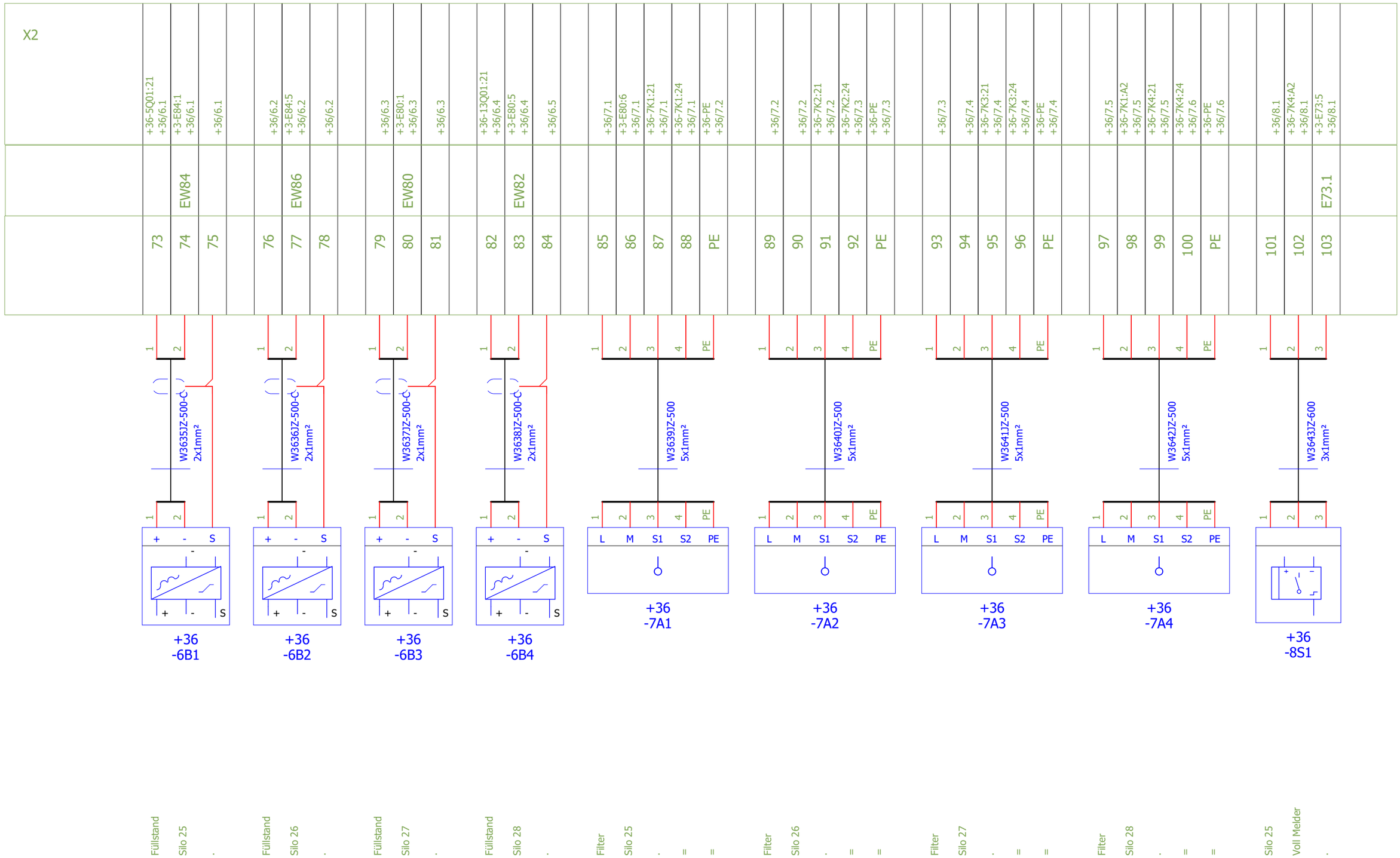

Änderungsdatum 19.10.2022	Projektverantwortlicher RoHe	PROZESSTECHNIK ENGINEERING AUTOMATION CONTROLLING	Riedstraße 10 79787 Lauchringen Tel: +49(7741)9199-0 Fax: +49(7741)-9199-11	Glaser Malsch Quarzaufbereitung	Klemmleiste 24 VDC
Bearbeiter	JBB				
Index					

Anlage/Ort	=25_28KL +
AB-Nr.: 565	
Name	=25_28KL/6
Aktuelle Seite	205
Gesamtseitenzahl	218

Diese Zeichnung und Planung ist Eigentum der Fa. RK-Prozesstechnik. Jede von uns nicht schriftlich genehmigte Benutzung (Vervielfältigung, Überlassung an Dritte etc.) ist verboten und macht schadenersatzpflichtig.

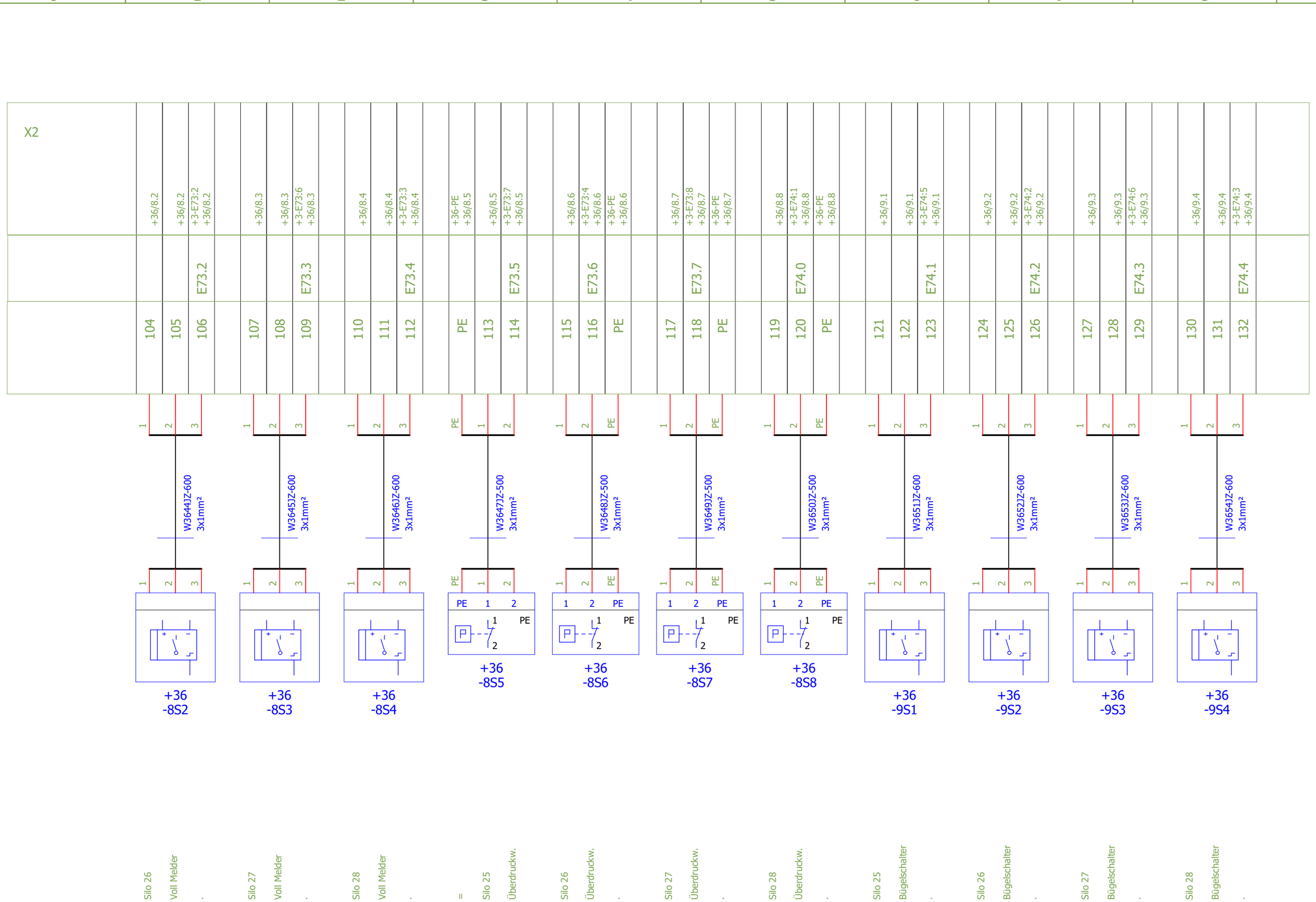

Änderungsdatum 19.10.2022	Projektverantwortlicher RoHe	PROZESSTECHNIK ENGINEERING AUTOMATION CONTROLLING	Riedstraße 10 79787 Lauchringen Tel: +49(7741)9199-0 Fax: +49(7741)-9199-11	Glaser Malsch Quarzaufbereitung	Klemmleiste 24 VDC
Bearbeiter	JBB				
Index					

Anlage/Ort	=25_28KL +	Name	=25_28KL/7
		Aktuelle Seite	206
AB-Nr.: 565		Gesamtseitenzahl	218

Diese Zeichnung und Planung ist Eigentum der Fa. RK-Prozesstechnik. Jede von uns nicht schriftlich genehmigte Benutzung (Vervielfältigung, Überlassung an Dritte etc.) ist verboten und macht schadenersatzpflichtig.

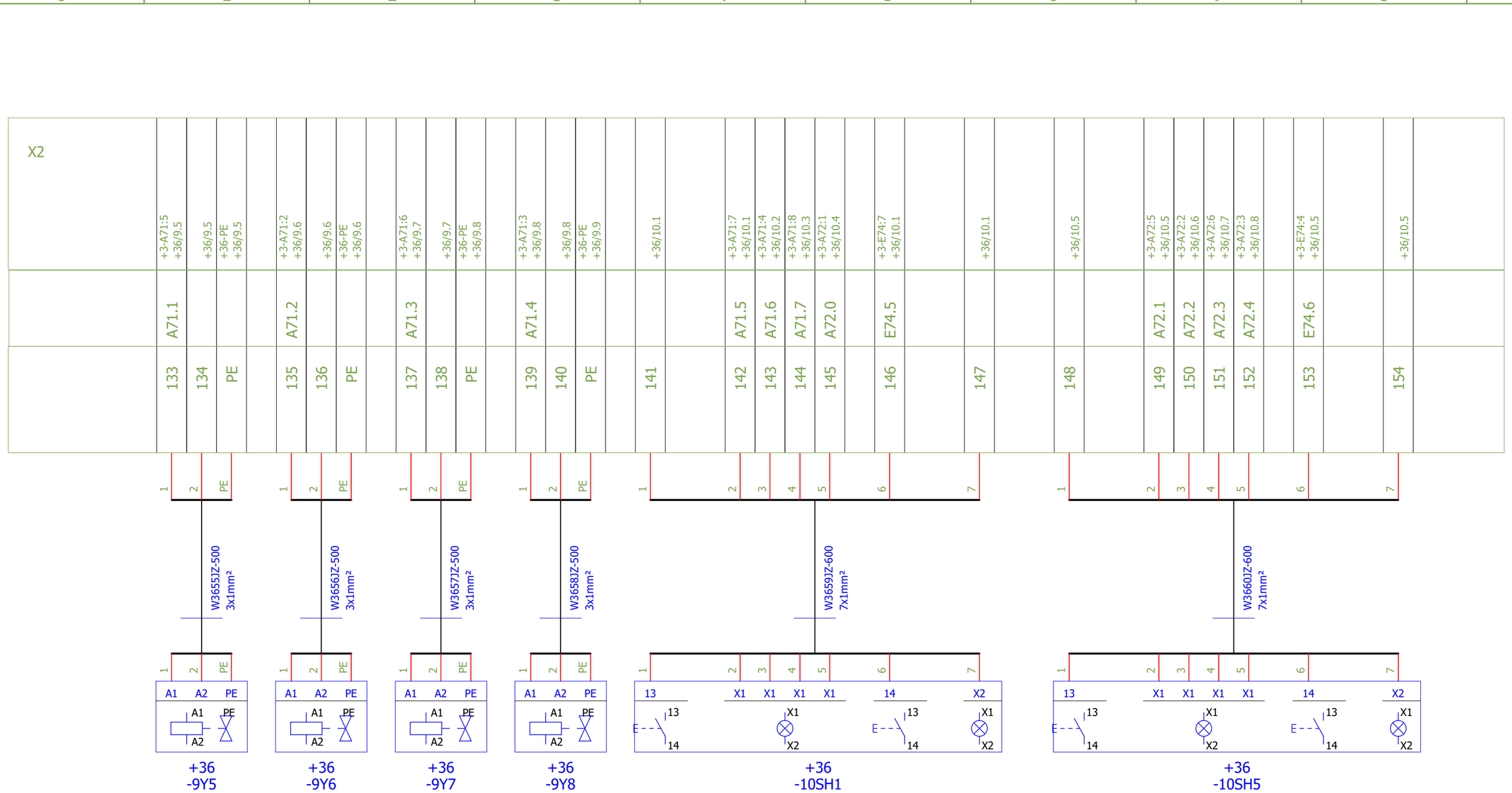

Quetschventil Silo 25 .
Quetschventil Silo 26 .
Quetschventil Silo 27 .
Quetschventil Silo 28 .
Silo 25 Vorortbedienung = = = . =
Silo 26 Vorortbedienung = = = . =

Änderungsdatum 19.10.2022	Projektverantwortlicher RoHe	PROZESSTECHNIK ENGINEERING AUTOMATION CONTROLLING	Riedstraße 10 79787 Lauchringen Tel: +49(7741)9199-0 Fax: +49(7741)-9199-11	Glaser Malsch Quarzaufbereitung	Klemmleiste 24 VDC
Bearbeiter JBB					
Index					

Anlage/Ort =25_28KL
+

AB-Nr.: 565

Name	=25_28KL/8
Aktuelle Seite	207
Gesamtseitenzahl	218

Diese Zeichnung und Planung ist Eigentum der Fa. RK-Prozesstechnik. Jede von uns nicht schriftlich genehmigte Benutzung (Vervielfältigung, Überlassung an Dritte etc.) ist verboten und macht schadenersatzpflichtig.

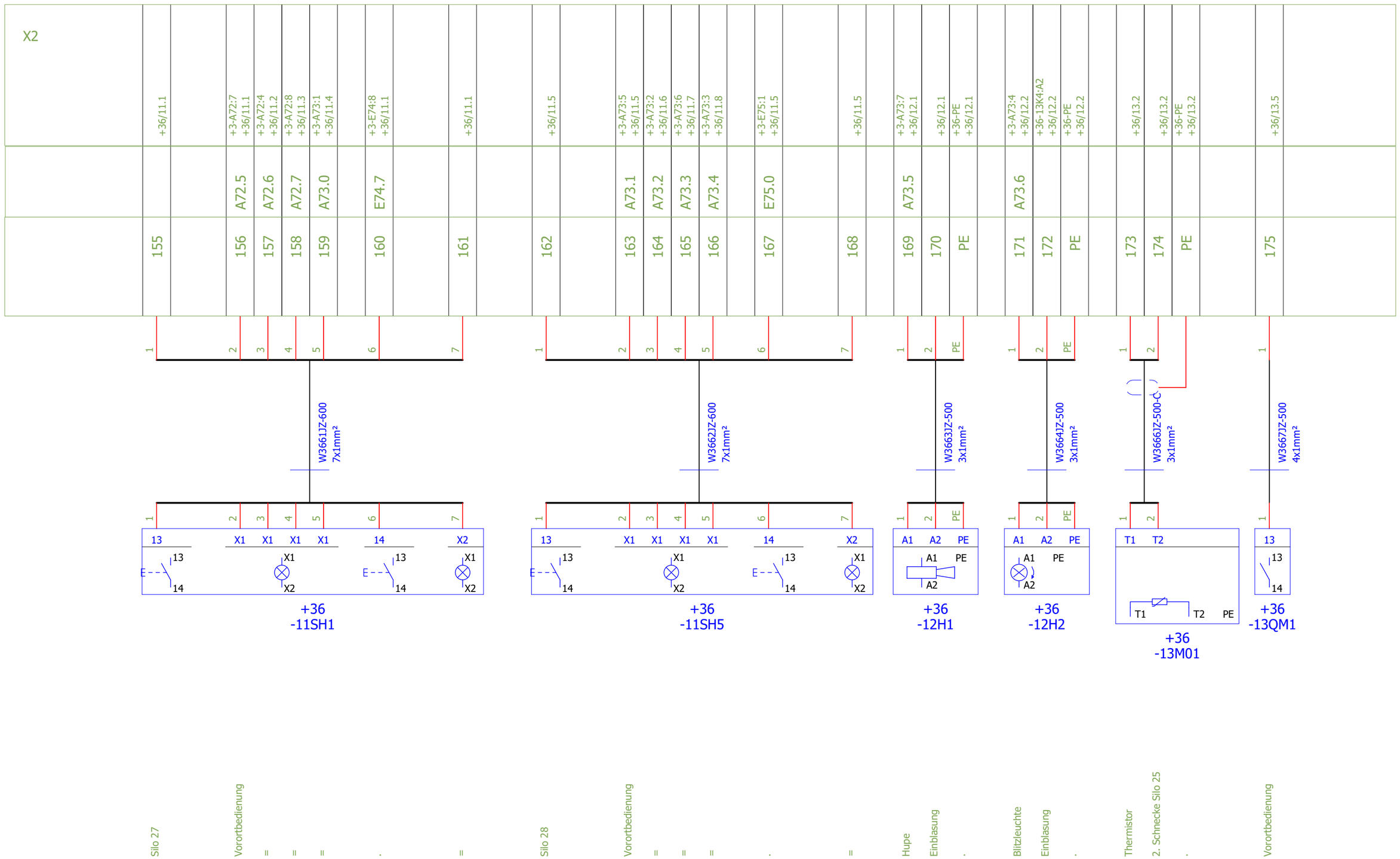

Folgeblatt 10

Änderungsdatum 19.10.2022	Projektverantwortlicher RoHe	Riedstraße 10 79787 Lauchringen Tel: +49(7741)9199-0 Fax: +49(7741)-9199-11	Glaser Malsch Quarzaufbereitung	Klemmleiste 24 VDC	Anlage/Ort =25_28KL +
Bearbeiter JBB					AB-Nr.: 565
Index					

Name	=25_28KL/9
Aktuelle Seite	208
Gesamtseitenzahl	218

Diese Zeichnung und Planung ist Eigentum der Fa. RK-Prozesstechnik. Jede von uns nicht schriftlich genehmigte Benutzung (Vervielfältigung, Überlassung an Dritte etc.) ist verboten und macht schadenersatzpflichtig.

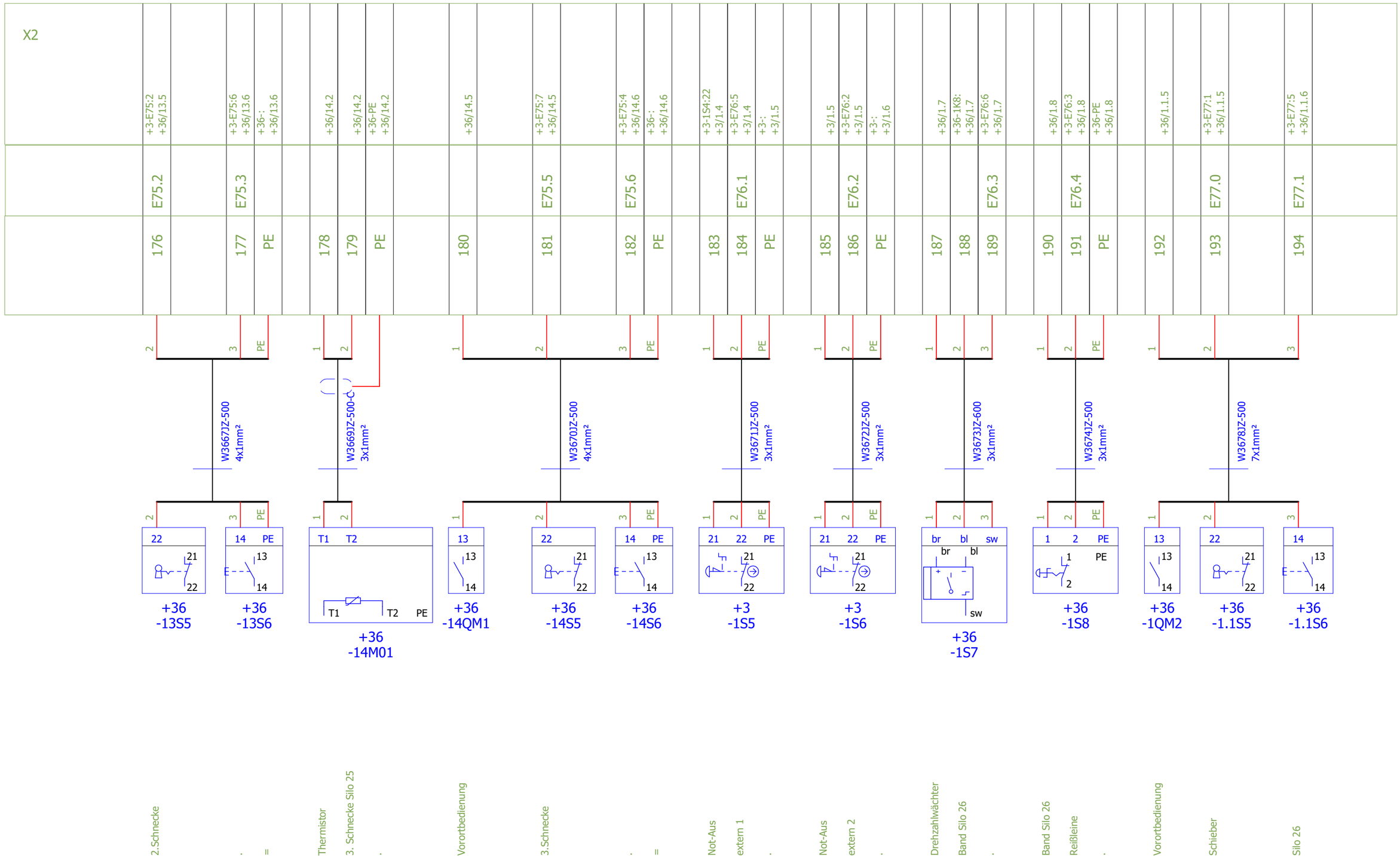

9

Folgeblatt 11

Änderungsdatum 19.10.2022	Projektverantwortlicher RoHe	Riedstraße 10 79787 Lauchringen Tel: +49(7741)9199-0 Fax: +49(7741)-9199-11	Glaser Malsch Quarzaufbereitung
Bearbeiter	JBB		
Index			

Klemmleiste
24 VDC

Anlage/Ort =25_28KL
+

AB-Nr.: 565

Name	=25_28KL/10
Aktuelle Seite	209
Gesamtseitenzahl	218

Diese Zeichnung und Planung ist Eigentum der Fa. RK-Prozesstechnik. Jede von uns nicht schriftlich genehmigte Benutzung (Vervielfältigung, Überlassung an Dritte etc.) ist verboten und macht schadenersatzpflichtig.

X2	+3-E77:2 +36/1.1.7		+3-E77:6 +36/1.1.8		+3-E77:3 +36/1.1.8	+36-: +36/1.1.9	
	E77.2		E77.3		E77.4		
	195		196		197	PE	

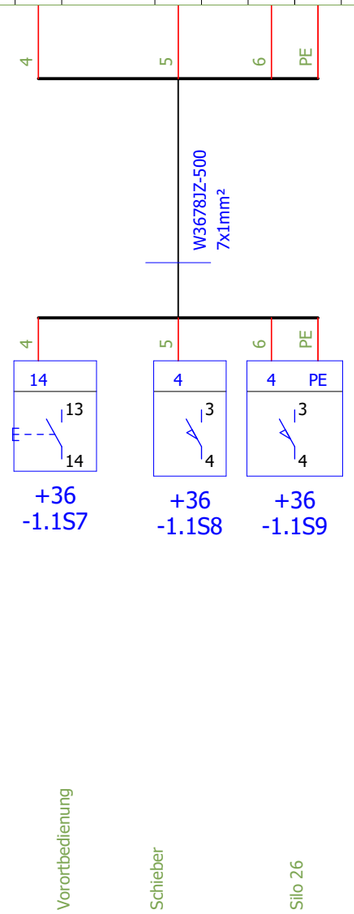

Folgeblatt =25_28KLSL/1

Änderungsdatum 19.10.2022	Projektverantwortlicher RoHe	PROZESSTECHNIK ENGINEERING AUTOMATION CONTROLLING	Riedstraße 10 79787 Lauchringen Tel: +49(7741)9199-0 Fax: +49(7741)-9199-11	Glaser Malsch Quarzaufbereitung	Klemmleiste 24 VDC
Bearbeiter	JBB				
Index					

Anlage/Ort	=25_28KL +	Name	=25_28KL/11
		Aktuelle Seite	210
AB-Nr.: 565		Gesamtseitenzahl	218

Diese Zeichnung und Planung ist Eigentum der Fa. RK-Prozesstechnik. Jede von uns nicht schriftlich genehmigte Benutzung (Vervielfältigung, Überlassung an Dritte etc.) ist verboten und macht schadenersatzpflichtig.

Stückliste

Betriebsmittel kennzeichen	Seite/Pfad	Menge	Bezeichnungen	Bestellnummer-Nr.	KHK-Nr	Lieferant
+1-3A1	+1/9. 195	1	Schaltschrank 1800x 1200x500	TS 8285.500	00982046	Rittal
+1-3A1	+1/9. 195	1	Schranksockel 1200x200	8.602.200	00982049	Rittal
+1-3A1	+1/9. 195	1	Sockelblende 500x200	8.602.050	00982051	Rittal
+1-3A1	+1/9. 195	1	Seitenwaende 2000x 500	TS 8105.200	00980163	Rittal
+1-3A1	+1/9. 195	1	TS-Schaltplantasche b=600	TS4116.000	00980180	Rittal
+3-1Q0	+3/1. 0	1	Leistungsschalter 125-160A	3VL2716-1DC33-0AB1	00982787	Siemens
+3-1Q0	+3/1. 0	1	Achsverlaengerung fuer VL 160/250	3UC6082	00984836	Siemens
+3-1Q0	+3/1. 0	1	Tuerkuppl Drehantr fuer VL 160/250	3VL9300-3HG05	00984835	Siemens
+3-1Q0	+3/1. 0	1	Anschl.Abdeck. fuer VL 160/250	3VL9300-8CA30	00984862	Siemens
+3-1K7	+3/1. 7	1	Kontakterweiterung4S1O	750107	00989747	Pilz
+3-IM	+3/4. 16	1	ET200S S7-Interfacemodul IM151	6ES7 151-1AA05-0AB0	00984134	Siemens
+3-IM	+3/4. 16	1	ET Busanschaltstecker 9pol. 12 MB	6ES7 972-0BA12-0XA0	00981505	Siemens
+3-PM	+3/4. 16	1	ET200S S7-Powermodul	6ES7 138-4CA01-0AA0	00984135	Siemens
+3-PM	+3/4. 16	1	ET200S S7-Terminalblock Federz.Power	6ES7193-4CE10-0AA0	00985620	Siemens
+3-E76	+3/4. 89	1	Elektronikmodul 2 AI +/-10V	6ES7134-4FB01-0AB0	00985619	Siemens
+3-E76	+3/4. 89	1	ET200S S7-Terminalblock Federz.	6ES7193-4CA30-0AA0	00986116	Siemens
+3-E80	+3/4. 89	1	Elektronikmodul 2 AI +/-10V	6ES7134-4FB01-0AB0	00985619	Siemens
+3-E80	+3/4. 89	1	ET200S S7-Terminalblock Federz.	6ES7193-4CA30-0AA0	00986116	Siemens
+3-E70	+3/4. 228	1	ET200S S7-Elektronikmodul 8 DI	6ES7 131-4BF00-0AA0	00986340	Siemens
+3-E70	+3/4. 228	1	ET200S S7-Terminalblock Federz.	6ES7193-4CB30-0AA0	00986343	Siemens
+3-E71	+3/4. 228	1	ET200S S7-Elektronikmodul 8 DI	6ES7 131-4BF00-0AA0	00986340	Siemens
+3-E71	+3/4. 228	1	ET200S S7-Terminalblock Federz.	6ES7193-4CB30-0AA0	00986343	Siemens
+3-E72	+3/5. 8	1	ET200S S7-Elektronikmodul 8 DI	6ES7 131-4BF00-0AA0	00986340	Siemens
+3-E72	+3/5. 8	1	ET200S S7-Terminalblock Federz.	6ES7193-4CB30-0AA0	00986343	Siemens
+3-E73	+3/5. 8	1	ET200S S7-Elektronikmodul 8 DI	6ES7 131-4BF00-0AA0	00986340	Siemens

Riedstraße 10
79787 Lauchringen
Tel: +49(7741)9199-0
Fax: +49(7741)-9199-11

Glaser Malsch
Quarzaufbereitung

Stückliste

Diese Zeichnung und Planung ist Eigentum der Fa. RK-Prozesstechnik. Jede von uns nicht schriftlich genehmigte Benutzung (Vervielfältigung, Überlassung an Dritte etc.) ist verboten und macht schadenersatzpflichtig.

Stückliste

Betriebsmittel kennzeichen	Seite/Pfad	Menge	Bezeichnungen	Bestellnummer-Nr.	KHK-Nr	Lieferant
+3-E73	+3/5. 8	1	ET200S S7-Terminalblock Federz.	6ES7193-4CB30-0AA0	00986343	Siemens
+3-E74	+3/5. 141	1	ET200S S7-Elektronikmodul 8 DI	6ES7 131-4BF00-0AA0	00986340	Siemens
+3-E74	+3/5. 141	1	ET200S S7-Terminalblock Federz.	6ES7193-4CB30-0AA0	00986343	Siemens
+3-E75	+3/5. 141	1	ET200S S7-Elektronikmodul 8 DI	6ES7 131-4BF00-0AA0	00986340	Siemens
+3-E75	+3/5. 141	1	ET200S S7-Terminalblock Federz.	6ES7193-4CB30-0AA0	00986343	Siemens
+3-A71	+3/6. 14	1	ET200S S7-Elektronikmodul 8 DO	6ES7 132-4BF00-0AA0	00986341	Siemens
+3-A71	+3/6. 14	1	ET200S S7-Terminalblock Federz.	6ES7193-4CB30-0AA0	00986343	Siemens
+3-A70	+3/6. 15	1	ET200S S7-Elektronikmodul 8 DO	6ES7 132-4BF00-0AA0	00986341	Siemens
+3-A70	+3/6. 15	1	ET200S S7-Terminalblock Federz.	6ES7193-4CB30-0AA0	00986343	Siemens
+3-A73	+3/6. 136	1	ET200S S7-Elektronikmodul 8 DO	6ES7 132-4BF00-0AA0	00986341	Siemens
+3-A73	+3/6. 136	1	ET200S S7-Terminalblock Federz.	6ES7193-4CB30-0AA0	00986343	Siemens
+3-A72	+3/6. 137	1	ET200S S7-Elektronikmodul 8 DO	6ES7 132-4BF00-0AA0	00986341	Siemens
+3-A72	+3/6. 137	1	ET200S S7-Terminalblock Federz.	6ES7193-4CB30-0AA0	00986343	Siemens
+36-1A1	+36/1. 1	1	Umformer 3,0kW	ATV61HU30N4	00987122	Schneider Electric
+36-1A1	+36/1. 1	1	ATV_Profibus_Anschaltung Typ71	VW3A 3307	00986808	Schneider Electric
+36-1A1	+36/1. 1	1	ET Busanschaltstecker 9pol. 12 MB	6ES7 972-0BA12-0XA0	00981505	Siemens
+36-1Q01	+36/1. 1	1	Leistungsschalter fuer Motorschutz 4kW+HS	3RV2011-1JA15	00989683	Siemens
+36-1QM1	+36/1. 1	1	Rep.Schalter 5.5kW mit 2 Bedienst.	KG20 C51440 E + SSS		Kraus u. Naimer
+36-2A1	+36/2. 1	1	Umformer 7,5kW	ATV71HU75N4Z	00985613	Schneider Electric
+36-2A1	+36/2. 1	1	ATV_Profibus_Anschaltung Typ71	VW3A 3307	00986808	Schneider Electric
+36-2A1	+36/2. 1	1	ET Busanschaltstecker 9pol. 12 MB	6ES7 972-0BA12-0XA0	00981505	Siemens
+36-2Q01	+36/2. 1	1	Leistungsschalter fuer Motorschutz	3RV2011-4AA15	00989792	Siemens
+36-2QM1	+36/2. 1	1	Rep.Schalter 7.5kW mit 2 Bedienst.	KG32 C13378 KL1 + S		Kraus u. Naimer
+36-3A1	+36/3. 1	1	Umformer 7,5kW	ATV71HU75N4Z	00985613	Schneider Electric
+36-3A1	+36/3. 1	1	ATV_Profibus_Anschaltung Typ71	VW3A 3307	00986808	Schneider Electric

PROZESSTECHNIK
ENGINEERING AUTOMATION CONTROLLING
Riedstraße 10
79787 Lauchringen
Tel: +49(7741)9199-0
Fax: +49(7741)-9199-11

Glaser Malsch
Quarzaufbereitung

Stückliste

Anlage/Ort =25_28KLSL
+

AB-Nr.: 565

Diese Zeichnung und Planung ist Eigentum der Fa. RK-Prozesstechnik. Jede von uns nicht schriftlich genehmigte Benutzung (Vervielfältigung, Überlassung an Dritte etc.) ist verboten und macht schadenersatzpflichtig.

Stückliste

Betriebsmittel kennzeichen	Seite/Pfad	Menge	Bezeichnungen	Bestellnummer-Nr.	KHK-Nr	Lieferant
+36-3A1	+36/3. 1	1	ET Busanschaltstecker 9pol. 12 MB	6ES7 972-0BA12-0XA0	00981505	Siemens
+36-3Q01	+36/3. 1	1	Leistungsschalter fuer Motorschutz	3RV2011-4AA15	00989792	Siemens
+36-3QM1	+36/3. 1	1	Rep.Schalter 7.5kW mit 2 Bedienst.	KG32 C13378 KL1 + S		Kraus u. Naimer
+36-4A1	+36/4. 1	1	Umformer 7,5kW	ATV71HU75N4Z	00985613	Schneider Electric
+36-4A1	+36/4. 1	1	ATV_Profibus_Anschaltung Typ71	VW3A 3307	00986808	Schneider Electric
+36-4A1	+36/4. 1	1	ET Busanschaltstecker 9pol. 12 MB	6ES7 972-0BA12-0XA0	00981505	Siemens
+36-4Q01	+36/4. 1	1	Leistungsschalter fuer Motorschutz	3RV2011-4AA15	00989792	Siemens
+36-4QM1	+36/4. 1	1	Rep.Schalter 7.5kW mit 2 Bedienst.	KG32 C13378 KL1 + S		Kraus u. Naimer
+36-5Q01	+36/5. 1	1	Leistungsschalter fuer Motorschutz	3RV2011-4AA15	00989792	Siemens
+36-5QM1	+36/5. 1	1	Rep.Schalter 7.5kW mit 2 Bedienst.	KG32 C13378 KL1 + S		Kraus u. Naimer
+36-5K4	+36/5. 4	1	Leistungsschuetz 7.5KW BRG.S00	3RT2018-2BB41	0098	Siemens
+36-7K1	+36/7. 1	1	4 Wechsler mit Fassung	274I /24VDC	00981341	Blumberger TR
+36-7K1	+36/7. 1	1	Relaissockel fuer 274-I	274i	00981342	Blumberger TR
+36-7K2	+36/7. 2	1	4 Wechsler mit Fassung	274I /24VDC	00981341	Blumberger TR
+36-7K2	+36/7. 2	1	Relaissockel fuer 274-I	274i	00981342	Blumberger TR
+36-7K3	+36/7. 3	1	4 Wechsler mit Fassung	274I /24VDC	00981341	Blumberger TR
+36-7K3	+36/7. 3	1	Relaissockel fuer 274-I	274i	00981342	Blumberger TR
+36-7K4	+36/7. 4	1	4 Wechsler mit Fassung	274I /24VDC	00981341	Blumberger TR
+36-7K4	+36/7. 4	1	Relaissockel fuer 274-I	274i	00981342	Blumberger TR
+36-10SH1	+36/10. 1	1	Leuchtdrucktaster blau	3SB3001-0AA51	00985646	Siemens
+36-10SH1	+36/10. 1	1	Drucktaster Schaltelem. 1S	3SB3403-0B	00985447	Siemens
+36-10SH1	+36/10. 1	1	Leuchtmelder rot	3SB3001-6AA20	00985486	Siemens
+36-10SH1	+36/10. 1	1	Leuchtmelder gelb	3SB3001-6AA30	00985652	Siemens
+36-10SH1	+36/10. 1	1	Leuchtmelder grün	3SB3001-6AA40	00985485	Siemens
+36-10SH1	+36/10. 1	1	LED Lampe superhell rot	3SB3901-1CA	00985440	Siemens

PROZESSTECHNIK
Riedstraße 10
79787 Lauchringen
Tel: +49(7741)9199-0
Fax: +49(7741)-9199-11

Glaser Malsch
Quarzaufbereitung

Stückliste

Diese Zeichnung und Planung ist Eigentum der Fa. RK-Prozesstechnik. Jede von uns nicht schriftlich genehmigte Benutzung (Vervielfältigung, Überlassung an Dritte etc.) ist verboten und macht schadenersatzpflichtig.

Stückliste

Betriebsmittel kennzeichen	Seite/Pfad	Menge	Bezeichnungen	Bestellnummer-Nr.	KHK-Nr	Lieferant
+36-10SH1	+36/10. 1	1	LED Lampe superhell gelb	3SB3901-1BA	00985530	Siemens
+36-10SH1	+36/10. 1	1	LED Lampe superhell gruen	3SB3901-1DA	00985567	Siemens
+36-10SH1	+36/10. 1	1	LED Lampe superhell blau	3SB3901-1PA	00985647	Siemens
+36-10SH1	+36/10. 1	4	Drucktaster Lampenelemnt	3SB3403-1A	00985529	Siemens
+36-10SH1	+36/10. 1	1	Leergehaeuse 4x	3SB3804-0AA3	0098xxxx	Siemens
+36-10SH1	+36/10. 1	4	Einlegschild fuer Schildtraeger alu-blanko	216480	00983203	Moeller
+36-10SH1	+36/10. 1	4	Tasterzusatzschildtraeger schwarz M22	216392	00983202	Moeller
+36-10SH1	+36/10. 1	1	Kabelverschraubung M20	V-TEC M20	00982725	Zander
+36-10SH1	+36/10. 1	1	Gegenmutter M20	116/M VDE 20	00982732	Zander
+36-10SH5	+36/10. 5	1	Leuchtdrucktaster blau	3SB3001-0AA51	00985646	Siemens
+36-10SH5	+36/10. 5	1	Drucktaster Schaltelem. 1S	3SB3403-0B	00985447	Siemens
+36-10SH5	+36/10. 5	1	Leuchtmelder rot	3SB3001-6AA20	00985486	Siemens
+36-10SH5	+36/10. 5	1	Leuchtmelder gelb	3SB3001-6AA30	00985652	Siemens
+36-10SH5	+36/10. 5	1	Leuchtmelder grün	3SB3001-6AA40	00985485	Siemens
+36-10SH5	+36/10. 5	1	LED Lampe superhell rot	3SB3901-1CA	00985440	Siemens
+36-10SH5	+36/10. 5	1	LED Lampe superhell gelb	3SB3901-1BA	00985530	Siemens
+36-10SH5	+36/10. 5	1	LED Lampe superhell gruen	3SB3901-1DA	00985567	Siemens
+36-10SH5	+36/10. 5	1	LED Lampe superhell blau	3SB3901-1PA	00985647	Siemens
+36-10SH5	+36/10. 5	4	Drucktaster Lampenelemnt	3SB3403-1A	00985529	Siemens
+36-10SH5	+36/10. 5	1	Leergehaeuse 4x	3SB3804-0AA3	0098xxxx	Siemens
+36-10SH5	+36/10. 5	4	Einlegschild fuer Schildtraeger alu-blanko	216480	00983203	Moeller
+36-10SH5	+36/10. 5	4	Tasterzusatzschildtraeger schwarz M22	216392	00983202	Moeller
+36-10SH5	+36/10. 5	1	Kabelverschraubung M20	V-TEC M20	00982725	Zander
+36-10SH5	+36/10. 5	1	Gegenmutter M20	116/M VDE 20	00982732	Zander
+36-11SH1	+36/11. 1	1	Leuchtdrucktaster blau	3SB3001-0AA51	00985646	Siemens

Diese Zeichnung und Planung ist Eigentum der Fa. RK-Prozesstechnik. Jede von uns nicht schriftlich genehmigte Benutzung (Vervielfältigung, Überlassung an Dritte etc.) ist verboten und macht schadenersatzpflichtig.

Stückliste

Betriebsmittel kennzeichen	Seite/Pfad	Menge	Bezeichnungen	Bestellnummer-Nr.	KHK-Nr	Lieferant
+36-11SH1	+36/11. 1	1	Drucktaster Schaltelem. 1S	3SB3403-0B	00985447	Siemens
+36-11SH1	+36/11. 1	1	Leuchtmelder rot	3SB3001-6AA20	00985486	Siemens
+36-11SH1	+36/11. 1	1	Leuchtmelder gelb	3SB3001-6AA30	00985652	Siemens
+36-11SH1	+36/11. 1	1	Leuchtmelder grün	3SB3001-6AA40	00985485	Siemens
+36-11SH1	+36/11. 1	1	LED Lampe superhell rot	3SB3901-1CA	00985440	Siemens
+36-11SH1	+36/11. 1	1	LED Lampe superhell gelb	3SB3901-1BA	00985530	Siemens
+36-11SH1	+36/11. 1	1	LED Lampe superhell gruen	3SB3901-1DA	00985567	Siemens
+36-11SH1	+36/11. 1	1	LED Lampe superhell blau	3SB3901-1PA	00985647	Siemens
+36-11SH1	+36/11. 1	4	Drucktaster Lampenelemnt	3SB3403-1A	00985529	Siemens
+36-11SH1	+36/11. 1	1	Leergehaeuse 4x	3SB3804-0AA3	0098xxxx	Siemens
+36-11SH1	+36/11. 1	4	Einlegschild fuer Schildtraeger alu-blanko	216480	00983203	Moeller
+36-11SH1	+36/11. 1	4	Tasterzusatzschildtraeger schwarz M22	216392	00983202	Moeller
+36-11SH1	+36/11. 1	1	Kabelverschraubung M20	V-TEC M20	00982725	Zander
+36-11SH1	+36/11. 1	1	Gegenmutter M20	116/M VDE 20	00982732	Zander
+36-11SH5	+36/11. 5	1	Leuchtdrucktaster blau	3SB3001-0AA51	00985646	Siemens
+36-11SH5	+36/11. 5	1	Drucktaster Schaltelem. 1S	3SB3403-0B	00985447	Siemens
+36-11SH5	+36/11. 5	1	Leuchtmelder rot	3SB3001-6AA20	00985486	Siemens
+36-11SH5	+36/11. 5	1	Leuchtmelder gelb	3SB3001-6AA30	00985652	Siemens
+36-11SH5	+36/11. 5	1	Leuchtmelder grün	3SB3001-6AA40	00985485	Siemens
+36-11SH5	+36/11. 5	1	LED Lampe superhell rot	3SB3901-1CA	00985440	Siemens
+36-11SH5	+36/11. 5	1	LED Lampe superhell gelb	3SB3901-1BA	00985530	Siemens
+36-11SH5	+36/11. 5	1	LED Lampe superhell gruen	3SB3901-1DA	00985567	Siemens
+36-11SH5	+36/11. 5	1	LED Lampe superhell blau	3SB3901-1PA	00985647	Siemens
+36-11SH5	+36/11. 5	4	Drucktaster Lampenelemnt	3SB3403-1A	00985529	Siemens
+36-11SH5	+36/11. 5	1	Leergehaeuse 4x	3SB3804-0AA3	0098xxxx	Siemens

PROZESSTECHNIK
ENGINEERING AUTOMATION CONTROLLING
Riedstraße 10
79787 Lauchringen
Tel: +49(7741)9199-0
Fax: +49(7741)-9199-11

Glaser Malsch
Quarzaufbereitung

Stückliste

Diese Zeichnung und Planung ist Eigentum der Fa. RK-Prozesstechnik. Jede von uns nicht schriftlich genehmigte Benutzung (Vervielfältigung, Überlassung an Dritte etc.) ist verboten und macht schadenersatzpflichtig.

Stückliste

Betriebsmittel kennzeichen	Seite/Pfad	Menge	Bezeichnungen	Bestellnummer-Nr.	KHK-Nr	Lieferant
+36-11SH5	+36/11. 5	4	Einlegschild fuer Schildtraeger alu-blanko	216480	00983203	Moeller
+36-11SH5	+36/11. 5	4	Tasterzusatzschildtraeger schwarz M22	216392	00983202	Moeller
+36-11SH5	+36/11. 5	1	Kabelverschraubung M20	V-TEC M20	00982725	Zander
+36-11SH5	+36/11. 5	1	Gegenmutter M20	116/M VDE 20	00982732	Zander

PROZESSTECHNIK
ENGINEERING AUTOMATION CONTROLLING
Riedstraße 10
79787 Lauchringen
Tel: +49(7741)9199-0
Fax: +49(7741)-9199-11

Glaser Malsch
Quarzaufbereitung

Stückliste

Diese Zeichnung und Planung ist Eigentum der Fa. RK Prozesstechnik. Jede von uns nicht schriftlich genehmigte Benutzung (Vervielfältigung, Überlassung an Dritte etc.) ist verboten und macht schadenersatzpflichtig.

Bestell Liste

RK_Best 03.10.2004

Bezeichnung	Menge	Bestellnummer	KHK-Nr.	Lieferant	Einzelpreis	Gesamtpreis	Pos.
4 Wechsler mit Fassung	4	274I /24VDC	00981341	Blumberger TR			1
Relaissockel fuer 274-I	4	274i	00981342	Blumberger TR			2
Tasterzusatzschildtraeger schwarz M22	16	216392	00983202	Moeller			3
Einlegschild fuer Schildtraeger alu-blanko	16	216480	00983203	Moeller			4
Rep.Schalter 5.5kW mit 2 Bedienst.	1	KG20 C51440 E + SSS		Kraus u. Naimer			5
Rep.Schalter 7.5kW mit 2 Bedienst.	4	KG32 C13378 KL1 + S		Kraus u. Naimer			6
Kontakterweiterung4S1O	1	750107	00989747	Pilz			7
Sockelblende 500x200	1	8.602.050	00982051	Rittal			8
Schranksockel 1200x200	1	8.602.200	00982049	Rittal			9
Seitenwaende 2000x 500	1	TS 8105.200	00980163	Rittal			10
Schaltschrank 1800x 1200x500	1	TS 8285.500	00982046	Rittal			11
TS-Schaltplantasche b=600	1	TS4116.000	00980180	Rittal			12
Umformer 3,0kW	1	ATV61HU30N4	00987122	Schneider Electric			13
Umformer 7,5kW	3	ATV71HU75N4Z	00985613	Schneider Electric			14
ATV_Profibus_Anschaltung Typ71	4	VW3A 3307	00986808	Schneider Electric			15
Leuchtdrucktaster blau	4	3SB3001-0AA51	00985646	Siemens			16
Leuchtmelder rot	4	3SB3001-6AA20	00985486	Siemens			17
Leuchtmelder gelb	4	3SB3001-6AA30	00985652	Siemens			18
Leuchtmelder grün	4	3SB3001-6AA40	00985485	Siemens			19
Drucktaster Schaltelem. 1S	4	3SB3403-0B	00985447	Siemens			20
Drucktaster Lampenelemnt	16	3SB3403-1A	00985529	Siemens			21
Leergehaeuse 4x	4	3SB3804-0AA3	0098xxxx	Siemens			22
LED Lampe superhell gelb	4	3SB3901-1BA	00985530	Siemens			23
LED Lampe superhell rot	4	3SB3901-1CA	00985440	Siemens			24
LED Lampe superhell gruen	4	3SB3901-1DA	00985567	Siemens			25
LED Lampe superhell blau	4	3SB3901-1PA	00985647	Siemens			26
Achsverlaengerung fuer VL 160/250	1	3UC6082	00984836	Siemens			27

Übertrag:

Gesamtsumme:

=25_28KLSL/6

Folgeblatt 2

Änderungsdatum 26.02.2015	Projektverantwortlicher RoHe		
Bearbeiter	JBB		
Index			

PROZESSTECHNIK ENGINEERING AUTOMATION CONTROLLING
Riedstraße 10
79787 Lauchringen
Tel: +49(7741)9199-0
Fax: +49(7741)-9199-11

Glaser Malsch
Quarzaufbereitung

Anlage/Ort =25_28KLSLBL
+

AB-Nr.: 565

Name =25_28KLSLBL/1
Aktuelle Seite 217
Gesamtseitenzahl 218

Diese Zeichnung und Planung ist Eigentum der Fa. RK Prozesstechnik. Jede von uns nicht schriftlich genehmigte Benutzung (Vervielfältigung, Überlassung an Dritte etc.) ist verboten und macht schadenersatzpflichtig.

Bestell Liste

RK_Best 03.10.2004

Bezeichnung	Menge	Bestellnummer	KHK-Nr.	Lieferant	Einzelpreis	Gesamtpreis	Pos.
Leistungsschalter 125-160A	1	3VL2716-1DC33-0AB1	00982787	Siemens			28
Tuerkuppl Drehantr fuer VL 160/250	1	3VL9300-3HG05	00984835	Siemens			29
Anschl.Abdeck. fuer VL 160/250	1	3VL9300-8CA30	00984862	Siemens			30
Leistungsschuetz 7.5KW BRG.S00	1	3RT2018-2BB41	0098	Siemens			31
Leistungsschalter fuer Motorschutz 4kW+HS	1	3RV2011-1JA15	00989683	Siemens			32
Leistungsschalter fuer Motorschutz 7,5kW+HS	4	3RV2011-4AA15	00989792	Siemens			33
ET200S S7-Elektronikmodul 8 DI	6	6ES7 131-4BF00-0AA0	00986340	Siemens Freiburg			34
ET200S S7-Elektronikmodul 8 DO	4	6ES7 132-4BF00-0AA0	00986341	Siemens Freiburg			35
ET200S S7-Powermodul	1	6ES7 138-4CA01-0AA0	00984135	Siemens Freiburg			36
ET200S S7-Interfacemodul IM151	1	6ES7 151-1AA05-0AB0	00984134	Siemens Freiburg			37
ET Busanschaltstecker 9pol. 12 MB	5	6ES7 972-0BA12-0XA0	00981505	Siemens Freiburg			38
Elektronikmodul 2 AI +/-10V	2	6ES7134-4FB01-0AB0	00985619	Siemens Freiburg			39
ET200S S7-Terminalblock Federz.	2	6ES7193-4CA30-0AA0	00986116	Siemens Freiburg			40
ET200S S7-Terminalblock Federz.	10	6ES7193-4CB30-0AA0	00986343	Siemens Freiburg			41
ET200S S7-Terminalblock Federz.Power	1	6ES7193-4CE10-0AA0	00985620	Siemens Freiburg			42
Gegenmutter M20	4	116/M VDE 20	00982732	Zander			43
Kabelverschraubung M20	4	V-TEC M20	00982725	Zander			44

Übertrag:

Gesamtsumme:

Folgeblatt

Änderungsdatum 26.02.2015	Projektverantwortlicher RoHe		
Bearbeiter	JBB		
Index			

PROZESSTECHNIK
ENGINEERING AUTOMATION CONTROLLING
Riedstraße 10
79787 Lauchringen
Tel: +49(7741)9199-0
Fax: +49(7741)-9199-11

Glaser Malsch
Quarzaufbereitung

Anlage/Ort =25_28KLSLBL
+

AB-Nr.: 565

Name =25_28KLSLBL/2
Aktuelle Seite 218
Gesamtseitenzahl 218